ΕΚεΠις

ΦΟΡΜΑ ΕΠΑΓΓΕΛΜΑΤΙΚΟΥ ΠΕΡΙΓΡΑΜΜΑΤΟΣ

ΕΠΑΓΓΕΛΜΑΤΙΚΟ ΠΕΡΙΓΡΑΜΜΑ ΤΟΥ «Τεχνικού Ανελκυστήρων»

ΑΝΑΔΟΧΟΣ: ΣΥΜΠΡΑΞΗ ΜΕΤΑΞΥ ΤΩΝ ΦΟΡΕΩΝ ΚΕΚ ΓΣΕΒΕΕ, ΚΑΕΛΕ, ΙΟΒΕ, ΚΕΚ-ΙΝΕ/ΓΣΕΕ, ΓΣΕΒΕΕ, ΕΣΕΕ, ΣΕΒ, ΓΣΕΕ.

ΣΥΝΤΟΝΙΣΤΗΣ ΦΟΡΕΑΣ:

ΚΕΚ ΓΣΕΒΕΕ

ΠΙΝΑΚΑΣ ΠΕΡΙΕΧΟΜΕΝΩΝ

ΣΥΝΟΨΗ - ABSTRACT 4

ΕΙΣΑΓΩΓΗ 22

ΕΝΟΤΗΤΑ Α: «ΤΙΤΛΟΣ ΚΑΙ ΟΡΙΣΜΟΣ ΤΟΥ ΕΠΑΓΓΕΛΜΑΤΟΣ» 26

Α.1 Προτεινόμενος Γενικός Τίτλος του Επαγγέλματος 26

Α.2 Ορισμός του Επαγγέλματος.....26

Α.2.1. Γενική Περιγραφή του περιεχομένου και σκοπός του Επαγγέλματος..... 26

Α.3 Αντιστοίχηση με το ισχύον Σύστημα Ταξινόμησης Επαγγελμάτων, σε τετραψήφια ανάλυση και με το ισχύον Σύστημα Ταξινόμησης Κλάδων Οικονομίας, σε τουλάχιστον διψήφια ανάλυση 27

Α.3.1 Αντιστοίχηση με ΣΤΕΠ 92 27

Α.3.2 Αντιστοίχηση με ΣΤΑΚΟΔ 27

Α.4 Ιστορική εξέλιξη του Επαγγέλματος.....27

Α.4.1 Ιστορική αναδρομή και εξέλιξη του επαγγέλματος..... 27

Α.4.2 Ισχύον νομοθετικό πλαίσιο 29

Α.5 Αναπτυξιακή δυναμική της οικονομίας /δυναμική του επαγγέλματος.....30

Α.5.1 Γενική περιγραφή των τάσεων μεγέθυνσης που διαγράφουν στην ελληνική αγορά οι κλάδοι στους οποίους εντάσσονται οι απασχολούμενοι στο συγκεκριμένο επάγγελμα. 30

Α.5.2 Είδος επιχειρήσεων όπου εμφανίζεται κατά κύριο το επάγγελμα και αναπτυξιακή δυναμική του επαγγέλματος..... 33

Α.6 Απασχόληση, τάσεις-προοπτικές.....34

Α.6.1 Περιγραφή υπάρχουσας κατάστασης της απασχόλησης..... 34

Α.6.2 Τάσεις..... 35

Α.6.3 Προοπτικές..... 36

Α.7 Υφιστάμενες μορφές άσκησης του επαγγέλματος, τάσεις εξέλιξης. 36

Α.7.1 Υφιστάμενες ειδικεύσεις/κατευθύνσεις του επαγγέλματος. 36

Α.7.2 Τάσεις εξέλιξης των πιο δυναμικών και πολυπληθών ειδικεύσεων 37

Α.8 Ποσοτικά και ποιοτικά χαρακτηριστικά του ανθρώπινου δυναμικού που δραστηριοποιείται στο επάγγελμα. 37

Α.9 Συνδικαλιστικές ή επιστημονικές οργανώσεις σχετικές με το επάγγελμα, έντυπα ή άλλα μέσα πληροφόρησης ή άλλες πηγές. 37

Α.9.1 Συνδικαλιστικές-επαγγελματικές ή επιστημονικές οργανώσεις σχετικές με το επάγγελμα. 38

Α.9.2 Έντυπα και άλλα μέσα πληροφόρησης..... 38

Α.9.3 Άλλες πηγές πληροφόρησης..... 39

Α.10 Τυπικές ή θεσμικές προϋποθέσεις για την άσκηση του επαγγέλματος.....39

Α.10.1 Άδειες λειτουργίας..... 39

Α.10.2 Άδειες εργασίας..... 39

Α.10.3 Άλλες προϋποθέσεις άσκησης επαγγέλματος..... 40

Α.11 Τίτλοι και θέσεις-διαβαθμίσεις στην επαγγελματική ιεραρχία. 40

Α.11.1 Τίτλοι και θέσεις- διαβαθμίσεις επαγγελματικής ιεραρχίας..... 40

Α.12 Συνθήκες εργασίας (συμπεριλαμβανομένων υγιεινής και ασφάλειας) 41

Α.13 Δυνατότητες απασχόλησης για άτομα με αναπηρίες.....42

ΕΝΟΤΗΤΑ Β: «ΑΝΑΛΥΣΗ ΤΟΥ ΕΠΑΓΓΕΛΜΑΤΟΣ – ΠΡΟΔΙΑΓΡΑΦΕΣ» 43

Β.1 ΚΥΡΙΕΣ ΚΑΙ ΕΠΙΜΕΡΟΥΣ ΕΠΑΓΓΕΛΜΑΤΙΚΕΣ ΛΕΙΤΟΥΡΓΙΕΣ, ΕΠΑΓΓΕΛΜΑΤΙΚΕΣ ΕΡΓΑΣΙΕΣ 43

Β.2 ΚΡΙΤΗΡΙΑ ΕΠΑΓΓΕΛΜΑΤΙΚΗΣ ΑΝΤΑΠΟΚΡΙΣΗΣ, ΕΥΡΟΣ ΕΦΑΡΜΟΓΗΣ.....51

ΕΝΟΤΗΤΑ Γ: «ΑΠΑΡΑΙΤΗΤΕΣ ΓΝΩΣΕΙΣ, ΔΕΞΙΟΤΗΤΕΣ ΚΑΙ ΙΚΑΝΟΤΗΤΕΣ»..... 67

Γ.1 ΓΝΩΣΕΙΣ.....67

Γ.2 ΔΕΞΙΟΤΗΤΕΣ & ΙΚΑΝΟΤΗΤΕΣ 154

ΕΝΟΤΗΤΑ Δ: «ΠΡΟΤΕΙΝΟΜΕΝΕΣ ΔΙΑΔΡΟΜΕΣ ΓΙΑ ΤΗΝ ΑΠΟΚΤΗΣΗ ΤΩΝ ΑΠΑΙΤΟΥΜΕΝΩΝ ΠΡΟΣΟΝΤΩΝ» 179

ΕΝΟΤΗΤΑ Ε: «ΕΝΔΕΙΚΤΙΚΟΙ ΤΡΟΠΟΙ ΑΞΙΟΛΟΓΗΣΗΣ ΤΩΝ ΑΠΑΙΤΟΥΜΕΝΩΝ ΓΝΩΣΕΩΝ, ΔΕΞΙΟΤΗΤΩΝ ΚΑΙ ΙΚΑΝΟΤΗΤΩΝ» 180

Ε.1 ΕΝΔΕΙΚΤΙΚΟΙ ΤΡΟΠΟΙ ΑΞΙΟΛΟΓΗΣΗΣ ΤΩΝ ΑΠΑΙΤΟΥΜΕΝΩΝ ΓΝΩΣΕΩΝ ΣΕ ΕΠΙΠΕΔΟ ΕΠΙΜΕΡΟΥΣ ΕΠΑΓΓΕΛΜΑΤΙΚΩΝ ΛΕΙΤΟΥΡΓΙΩΝ.....180

Ε.2 ΕΝΔΕΙΚΤΙΚΟΙ ΤΡΟΠΟΙ ΑΞΙΟΛΟΓΗΣΗΣ ΤΩΝ ΑΠΑΙΤΟΥΜΕΝΩΝ ΔΕΞΙΟΤΗΤΩΝ ΣΕ ΕΠΙΠΕΔΟ ΕΠΙΜΕΡΟΥΣ ΕΠΑΓΓΕΛΜΑΤΙΚΩΝ ΛΕΙΤΟΥΡΓΙΩΝ.....185

ΒΙΒΛΙΟΓΡΑΦΙΑ..... 188

ΣΥΝΟΨΗ - ABSTRACT

ΤΙΤΛΟΣ ΚΑΙ ΟΡΙΣΜΟΣ ΤΟΥ ΕΠΑΓΓΕΛΜΑΤΟΣ

ΤΕΧΝΙΚΟΣ ΑΝΕΛΚΥΣΤΗΡΑ

Ο Τεχνικός Ανελκυστήρα έχει ως αντικείμενο της εργασίας του την εγκατάσταση, την συντήρηση, την επισκευή και την αναβάθμιση-εκσυγχρονισμό των ανελκυστήρων. Ο Τεχνικός Ανελκυστήρα έχει γνώσεις και δεξιότητες που τον καταστούν ικανό να εγκαθιστά με υπευθυνότητα και επαγγελματική δεοντολογία ανελκυστήρες. Ένας ανελκυστήρας συντηρείται και επισκευάζεται ώστε να παραμένει ασφαλής και λειτουργικά αξιόπιστος. Η Συντήρηση και η Επισκευή-Εκσυγχρονισμός των Ανελκυστήρων είναι αντικείμενα της εργασίας του Τεχνικού Ανελκυστήρα. Εργάζεται είτε ως μισθωτός σε τεχνικά γραφεία, είτε ως εργοδότης έχοντας δικό του γραφείο. Συχνά ξεκινάει την επαγγελματική του σταδιοδρομία σαν μισθωτός και συνεχίζει ως εργοδότης. Η φύση της εργασίας εγκυμονεί κινδύνους τόσο για τον ίδιο όσο και για τρίτους και για αυτό θα πρέπει να τον διακατέχει υψηλό αίσθημα ευθύνης στα επαγγελματικά του καθήκοντα, να είναι γνώστης των κανόνων ασφαλείας και επιμελής ως προς την τήρηση αυτών. Το επάγγελμα του Τεχνικού Ανελκυστήρα είναι αδειοδοτημένο και υπάρχουν μια σειρά από νομικές υποχρεώσεις για την εξάσκησή του που περιγράφονται παρακάτω. Η εξέλιξη της τεχνολογίας και τα νέα προϊόντα δημιουργούν την ανάγκη για συνεχή ενημέρωσή του διαφορετικά θα μείνει στο περιθώριο του κλάδου.

The Elevator Technicians (or Elevator Installers and Repairers) assemble, install, repair, or maintain electric or hydraulic freight or passenger elevators. Elevator Technicians have knowledge and dexterities that render them capable to install with responsibility and professional deontology elevators/lifts. It works either as wage earner in the relevant technical offices / companies, or as employer running his own office / company. Often they begin their professional career as wage earners and continue as self employed and employers. The nature of their work relates to the prevention of dangers and risks for them and for the lift users and this requires that they possess high feeling of responsibility in their professional duties, and their acquaintance with safety rules.An elevator is maintained and it is repaired so that it remains safe and functionally reliable. The maintainance and repair of Elevators is the object of work of the elevator technician. They check that safety regulations and building codes are met. The occupation of Elevator technicianis licenced and there exist legal requirements and obligations for this. The development of technology and the new products create the need for their continuous training otherwise they are to remain on the margins of the branch development in the market.

ΑΝΑΛΥΣΗ ΤΟΥ ΕΠΑΓΓΕΛΜΑΤΟΣ – ΕΠΑΓΓΕΛΜΑΤΙΚΕΣ ΛΕΙΤΟΥΡΓΙΕΣ ΚΑΙ ΕΡΓΑΣΙΕΣ

Συγκεντρωτική Παρουσίαση Κύριων και Επιμέρους Επαγγελματικών Λειτουργιών και Εργασιών του Περιγράμματος

ΤΙΤΛΟΣ ΕΠΑΓΓΕΛΜΑΤΟΣ: ΤΕΧΝΙΚΟΣ ΑΝΕΛΚΥΣΤΗΡΑ

	ΕΠΙΜΕΡΟΥΣ ΕΠΑΓΓΕΛΜΑΤΙΚΕΣ ΛΕΙΤΟΥΡΓΙΕΣ (ΕΕΛ)	ΕΠΑΓΓΕΛΜΑΤΙΚΕΣ ΕΡΓΑΣΙΕΣ (ΕΕ)
ΚΕΛ 1 Εγκαθιστά τους ανελκυστήρες	**ΕΕΛ 1.1: Μελετά και σχεδιάζει την εγκατάσταση του ανελκυστήρα**	**ΕΕ 1.1.1 : Αξιολογεί επί τόπου το έργο**
		ΕΕ 1.1.2 : Συμβουλεύεται τον πολιτικό μηχανικό και τον ιδιοκτήτη του έργου και προτείνει την καταλληλότερη λύση
		ΕΕ 1.1.3 : Διενεργεί τις απαραίτητες μετρήσεις για την μελέτη του έργου (διαδρομή, ύψη, διαστάσεις φρεατίου, θέση μηχανοστασίου)
		ΕΕ 1.1.4: Εκπονεί την μελέτη εγκατάστασης ενός ηλεκτρικού ή ηλεκτρουδραυλικού ανελκυστήρα εκτελώντας τους αναγκαίους υπολογισμούς για τα επιμέρους τμήματα της εγκατάστασης
		ΕΕ 1.1.5: Υπολογίζει το τελικό κόστος του έργου και το χρονοδιάγραμμα ολοκλήρωσής και υποβάλλει σχετικές προσφορές.
		ΕΕ 1.1.6: Επιλέγει τα υλικά σύμφωνα με την τελική προσφορά και εκτελεί την παραγγελία τους
	ΕΕΛ 1.2: Εγκαθιστά τον ανελκυστήρα	**ΕΕ 1.2.1: Συγκεντρώνει υλικά και εξαρτήματα στο έργο και φροντίζει για την αποθήκευσή τους**
		ΕΕ 1.2.2: Φροντίζει για τα μέτρα προστασίας και ασφάλειας της εργασίας
		ΕΕ 1.2.3: Αποξηλώνει τον παλαιό ανελκυστήρα σε περίπτωση ύπαρξής του στο φρεάτιο
		ΕΕ 1.2.4: Ζυγίζει και ορθογωνίζει το φρεάτιο
		ΕΕ 1.2.5 : Τοποθετεί τις θύρες φρεατίου και τον εξοπλισμό τους
		ΕΕ 1.2.6 : Τοποθετεί τα στηρίγματα και τις ευθυντήριες ράβδους θαλάμου και αντιβάρου όπου υπάρχουν
		ΕΕ 1.2.7 :Τοποθετεί την βάση του εμβόλου, το έμβολο, την τροχαλία, τα συρματόσκοινα και το πλαίσιο στήριξης του

		ΕΕ 1.2.8 :Τοποθετεί τον κινητήριο μηχανισμό και συνδέει αυτόν με το έμβολο μέσω σωλήνα παροχής υδραυλικού ελαίου.
		ΕΕ 1.2.9: Τοποθετεί τον κινητήριο μηχανισμό ηλεκτροκίνητου ανελκυστήρα (βάση μηχανής, αντιδονητικά στηρίγματα, κινητήριο μηχανισμό, τροχαλία τριβής και τροχαλίες παρέκκλισης)
		ΕΕ 1.2.10: Τοποθετεί το αντίβαρο, το πλαίσιο ανάρτησης, τα συρματόσκοινα και τον ρυθμιστή ταχύτητας
		ΕΕ 1.2.11: Τοποθετεί κανάλια και σωληνώσεις και προχωρά στην καλωδίωση και σύνδεση των κυκλωμάτων ασφαλείας, χειρισμού, φωτισμού, ενδείξεων και εν γένει όλων των ηλεκτρικών κυκλωμάτων του ανελκυστήρα.
		ΕΕ 1.2.12: Εγκαθιστά τον ηλεκτρικό πίνακα χειρισμού και συνδέει αυτόν με τα κυκλώματα φρεατίου, μηχανοστασίου και με τα κυκλώματα παροχής ισχύος και φωτισμού
		ΕΕ 1.2.13: Τοποθετεί τον θάλαμο του ανελκυστήρα και τον εξοπλισμό του (πόρτες θαλάμου, προστατευτικές λαμαρίνες κλπ
		ΕΕ 1.2.14: Τοποθετεί την ηλεκτρική εγκατάσταση θαλάμου
		ΕΕ1.2.15: Τοποθετεί τους προσκρουστήρες
		ΕΕ 1.2.16: Ολοκληρώνει την εγκατάσταση και κάνει τις τελικές δοκιμές πριν τον έλεγχο αυτής
	ΕΕΛ 1.3: Ελέγχει τον ανελκυστήρα και παραδίδει αυτόν σε χρήση	**ΕΕ 1.3.1: Συντάσσει τον τεχνικό φάκελο**
		ΕΕ 1.3.2: Φροντίζει για την πιστοποίηση του ανελκυστήρα
		ΕΕ 1.3.3: Επιθέτει την σήμανση CE, συντάσσει την δήλωση συμμόρφωσης και παραδίδει τον ανελκυστήρα σε χρήση

	ΕΠΙΜΕΡΟΥΣ ΕΠΑΓΓΕΛΜΑΤΙΚΕΣ ΛΕΙΤΟΥΡΓΙΕΣ (ΕΕΛ)	ΕΠΑΓΓΕΛΜΑΤΙΚΕΣ ΕΡΓΑΣΙΕΣ (ΕΕ)
ΚΕΛ 2: Συντηρεί τους ανελκυστήρες	**ΕΕΛ 2.1: Ελέγχει την λειτουργία του ανελκυστήρα και τις ασφαλιστικές του διατάξεις**	**ΕΕ 2.1.1 : Τοποθετεί τις πινακίδες εργασιών συντήρησης**
		ΕΕ 2.1.2: Ελέγχει ότι δεν ξεκινάει ο ανελκυστήρας αν όλες οι πόρτες δεν είναι κλειστές και κλειδωμένες
		ΕΕ 2.1.3: Ελέγχει την λειτουργία των ηλεκτρικών ασφαλιστικών διατάξεων (στοπ)
		ΕΕ 2.1.4: Ελέγχει τους υαλοπίνακες θυρών για τυχόν θραύσεις
		ΕΕ 2.1.5: Ελέγχει τους μηχανισμού παραβίασης αυτομάτων θυρών, οδηγών ολίσθησης και οδηγών ανάρτηση ς αυτομάτων θυρών
		ΕΕ 2.1.6: Ελέγχει την λειτουργία του χρονικού διαδρομής
		ΕΕ 2.1.7: Ελέγχει την λειτουργία των τερματικών διακοπτών
		ΕΕ 2.1.8 Ελέγχει συνέχειας γείωσης
		ΕΕ 2.1.9: Δοκιμάζει ρελέ διαρροής
		ΕΕ 2.1.10: Ελέγχει διαδοχή φάσεων και επιτηρητή φάσης
		ΕΕ 2.1.11: Ελέγχει την κατάσταση των συρματόσκοινων ανάρτησης και του συρματόσκοινου ρυθμιστή ταχύτητας καθώς και των συνδέσεων αυτών με το πλαίσιο ανάρτησης
		ΕΕ 2.1.12: Ελέγχει την ικανότητα έλξης της τροχαλίας
		ΕΕ 2.1.13: Ελέγχει το σύστημα πέδησης του κινητηρίου μηχανισμού
		ΕΕ 2.1.14: Ελέγχει τη σωστή λειτουργία του ρυθμιστή ταχύτητας
		ΕΕ 2.1.15: Ελέγχει το σύστημα αρπάγης
		ΕΕ 2.1.16: : Ελέγχει την λειτουργίας των σημάτων κινδύνου και μέσων αμφίδρομης επικοινωνίας
		ΕΕ 2.1.17: Ελέγχει το σύστημα απεγκλωβισμού (αν υπάρχει) και την λειτουργία του φωτισμού ασφαλείας
		ΕΕ 2.1.18: Ελέγχει τους προσκρουστήρες
		ΕΕ 2.1.19:Ελέγχει την λειτουργία επανισοστάθμισης με ανοικτές πόρτες
		ΕΕ 2.1.20: Ελέγχει αν υπάρχουν πινακίδες με ωφέλιμο φορτίο/ άτομα/ οδηγίες χρήσης
		ΕΕ 2.1.21: Ελέγχει την κατάσταση του πλαισίου θαλάμου και του πλαισίου αντιβάρου
		ΕΕ 2.1.22: Δοκιμάζει τον φωτισμό φρεατίου

		ΕΕ 2.1.23: Δοκιμάζει την λειτουργία της βαλβίδας θραύσης
		ΕΕ 2.1.24: Ελέγχει διαρροής υδραυλικού κυκλώματος
		ΕΕ 2.1.25: Ελέγχει τη στάθμη λαδιού σε υδραυλικό ανελκυστήρα
		ΕΕ 2.1.26: Δοκιμάζει την βαλβίδα ανακούφισης ώστε να ανοίγει στην προβλεπόμενη μέγιστη πίεση
		ΕΕ 2.1.27: Δοκιμάζει την βαλβίδα έκτακτης ανάγκης
		ΕΕ 2.1.28: Ελέγχει ομαλή λειτουργία κινητήριου μηχανισμού
		ΕΕ 2.1.29: Ελέγχει την λειτουργία του μηχανισμού έκτακτης ανάγκης θυρών
		ΕΕ 2.1.30: Ελέγχει το χειριστήριο συντήρησης
	ΕΕΛ 2.2: Διενεργεί λιπάνσεις και καθαρισμούς	ΕΕ 2.2.1: Λιπαίνει τους οδηγούς
		ΕΕ 2.2.2: Λιπαίνει κινητήριο μηχανισμό, κουζινέτα και τροχαλίες
		ΕΕ 2.2.3: Λιπαίνει τα έδρανα του ρυθμιστή ταχύτητας
		ΕΕ 2.2.4: Καθαρίζει πυθμένα φρεατίου/οροφή θαλάμου/μηχανοστασίου/ τροχαλιοστασίου
		ΕΕ 2.2.5: Καθαρίζει αισθητήρια όργανα, διακόπτες στο φρεάτιο
	ΕΕΛ 2.3: Προχωρά σε ρυθμίσεις και προληπτικά μέτρα συντήρησης	ΕΕ 2.3.1: Ρυθμίζει στις ημιαυτόματες πόρτες ταχύτητα κλεισίματος
		ΕΕ 2.3.2: Παρακολουθεί το συρματόσκοινο του ρυθμιστή
		ΕΕ 2.3.3: Ελέγχει την τάνυση των συρματόσκοινων
		ΕΕ 2.3.4: Ελέγχει τον φωτισμός θαλάμου και συμπληρώνει τυχόν καμένους λαμπτήρες.
		ΕΕ 2.3.5: Ελέγχει τα κομβία κλήσης για άμεση και σωστή ανταπόκριση
		ΕΕ 2.3.6: Ελέγχει και ρυθμίζει το επίπεδο ισοστάθμισης σε κάθε στάση
		ΕΕ 2.3.7: Σε πίνακες νέας γενιάς με μνήμη παρακολούθηση ιστορικού βλαβών
		ΕΕ 2.3.8: Ελέγχει τις επαφές των ρελε ισχύος και βοηθητικών ρελε
		ΕΕ 2.3.9: Μετρά την αντίσταση μόνωσης των κυκλωμάτων ισχύος και ελέγχου
		ΕΕ 2.3.10: Ελέγχει την λειτουργία του θερμικού προστασίας
		ΕΕ 2.3.11: Ελέγχει τις ασφάλειες στον πίνακα χειρισμού και στους πίνακες κίνησης και φωτισμού
		ΕΕ 2.3.12: Ελέγχει το μηχανοστάσιο
		ΕΕ 2.3.13: Ελέγχει την στερέωση των οδηγών
		ΕΕ 2.3.14: Κάνει ακουστικό έλεγχο του ανελκυστήρα από το θάλαμο και το μηχανοστάσιο

ΕΠΙΜΕΡΟΥΣ ΕΠΑΓΓΕΛΜΑΤΙΚΕΣ ΛΕΙΤΟΥΡΓΙΕΣ (ΕΕΛ)	ΕΠΙΜΕΡΟΥΣ ΕΠΑΓΓΕΛΜΑΤΙΚΕΣ ΛΕΙΤΟΥΡΓΙΕΣ (ΕΕΛ)	ΕΠΑΓΓΕΛΜΑΤΙΚΕΣ ΕΡΓΑΣΙΕΣ (ΕΕ)
ΚΕΛ 3: Επισκευάζει και αναβαθμίζει τους ανελκυστήρες	**ΕΕΛ 3.1: Αποκαθιστά βλάβες ανελκυστήρων**	**ΕΕ 3.1.1: Πληροφορείτε για την βλάβη και προετοιμάζεται για την αποκατάσταση αυτής**
		ΕΕ 3.1.1: Πληροφορείτε για την βλάβη και προετοιμάζεται για την αποκατάσταση αυτής
		ΕΕ 3.1.2: Επιβεβαιώνει την βλάβη και εντοπίζει τα συμπτώματα αυτής
		ΕΕ 3.1.3: Αναλύει τα συμπτώματα της βλάβης, ανακαλύπτει τα αίτια, και αποφασίζει για τις εργασίες και τα εξαρτήματα που τυχόν απαιτούνται για την επίλυση της βλάβης
		ΕΕ 3.1.4: Προμηθεύεται τα κατάλληλα εξαρτήματα και τα εργαλεία για την τοποθέτησή του
		ΕΕ 3.1.5 : Αποκαθιστά την βλάβη
		ΕΕ 3.1.6: Δοκιμάζει τον ανελκυστήρα και παραδίδει αυτόν σε χρήση
		ΕΕ 3.1.7: Ενημερώνει τους υπεύθυνους του κτηρίου για την βλάβη και τις ενέργειές του για την εξάλειψη αυτής
		ΕΕ 3.1.8: Καταγράφει την βλάβη και τις ενέργειές του για την εξάλειψη αυτής
	ΕΕΛ 3.2: Επισκευάζει σοβαρές βλάβες χωρίς αυτές να επιφέρουν μετατροπή στα χαρακτηριστικά του ανελκυστήρα	**ΕΕ 3.2.1: Επισκευάζει ή αντικαθιστά τον κινητήριο μηχανισμό**
		ΕΕ 3.2.2: Αντικαθιστά ή επισκευάζει τον Πίνακα Χειρισμού
		ΕΕ 3.2.3: Αντικαθιστά τα συρματόσκοινα ανάρτησης
		ΕΕ.3.2.4: Αντικαθιστά ή επισκευάζει τροχαλίες
		ΕΕ.3.2.5: Αντικαθιστά τον σωλήνα τροφοδοσίας υδραυλικού ελαίου
		ΕΕ.3.2.6: Αντικαθιστά τις διατάξεις μανδάλωσης των θυρών φρεατίου
		ΕΕ.3.2.7: Αντικαθιστά τον ρυθμιστή ταχύτητας
		ΕΕ.3.2.8: Αντικαθιστά τα φρένα του ανελκυστήρα
	ΕΕΛ 3.3: Προχωρά σε αναβάθμιση- εκσυγχρονισμό παλαιών ανελκυστήρων	**ΕΕ 3.3.1: Έλεγχος και επιμέτρηση υφιστάμενης εγκατάστασης**
		ΕΕ 3.3.2: Εκτίμηση υποχρεωτικών αλλαγών με βάση τις αποκλίσεις από την υφιστάμενη νομοθεσία.
		ΕΕ 3.3.3: Παρουσίαση προαιρετικών τεχνικών λύσεων
		ΕΕ 3.3.4: Εκτίμηση κόστους σύνταξη και υποβολή προσφοράς

		Ε.Ε.3.3.5: Οργάνωση συνεργείου υλικών μέσων προστασίας και ασφαλείας εργαζομένων και χρηστών του κτηρίου.
		Ε.Ε.3.3.6: Εργασίες αποξήλωσης παλαιών εξαρτημάτων
		Ε.Ε.3.3.7: Εργασίες τοποθέτησης νέων ηλεκτρικών κυκλωμάτων φρεατίου μηχανοστασίου και ηλεκτρομηχανολογικών εξαρτημάτων (κλειδαριές επαφές, αισθητήρια, διακόπτες, κομβία, κινητήρα κ.λ.π.)
		Ε.Ε.3.3.8: Εργασίες αντικατάσταση θαλάμου
		Ε.Ε.3.3.9: Εργασίες αντικατάστασης μηχανολογικού εξοπλισμού (συρματόσχοινα με παρελκόμενα, ρυθμιστή ταχύτητας, αντίβαρα κ.λ.π)
		Ε.Ε.3.3.10: Τοποθέτηση συστήματος ισοστάθμισης και εξαρτημάτων ορθής διαχείρισης ενεργείας

ΑΠΑΡΑΙΤΗΤΕΣ ΓΝΩΣΕΙΣ, ΔΕΞΙΟΤΗΤΕΣ ΚΑΙ ΙΚΑΝΟΤΗΤΕΣ

Συγκεντρωτική Παρουσίαση των Γνώσεων, Δεξιοτήτων και Ικανοτήτων του Περιγράμματος

ΒΑΣΙΚΟ ΕΠΑΓΓΕΛΜΑ	**ΤΕΧΝΙΚΟΣ ΑΝΕΛΚΥΣΤΗΡΑ**

(Ανά επίπεδο επαγγελματικής ιεραρχίας)

ΓΕΝΙΚΕΣ ΓΝΩΣΕΙΣ

Μαθηματικά

Φυσική

Ελληνική γλώσσα

Ξένη Γλώσσα

Ηλεκτρονικοί Υπολογιστές

ΒΑΣΙΚΕΣ ΕΠΑΓΓΕΛΜΑΤΙΚΕΣ ΓΝΩΣΕΙΣ

Αντοχή Υλικών

Μηχανολογικό σχέδιο

Αρχιτεκτονικό σχέδιο

Στοιχεία μηχανών

Βασικές αρχές και κανόνες μηχανολογίας

Μηχανουργικό εργαστήριο- (Μηχανολογικό Εργαστήριο)

Ανυψωτικά μηχανήματα

Ηλεκτροτεχνία

Ηλεκτρικές μετρήσεις

Ηλεκτρικές μηχανές

Αυτοματισμοί

Ηλεκτρολογικό σχέδιο

Στοιχεία ηλεκτρονικής

Αρχές και τεχνικές Εξυπηρέτησης πελατών

Βασικές αρχές υγιεινής και ασφάλειας στους χώρους εργασίας

Ξένη γλώσσα (Βασική Τεχνική Ορολογία)

ΕΙΔΙΚΕΣ ΕΠΑΓΓΕΛΜΑΤΙΚΕΣ ΓΝΩΣΕΙΣ

Νομοθεσία ανελκυστήρων

Λειτουργικά μέρη του ανελκυστήρα, εξαρτήματα και μηχανισμοί και η ορθή πρακτική της συντήρησής τους

Πρότυπα, Προδιαγραφές

Ηλεκτρολογικό σχέδιο ανελκυστήρων και εφαρμογή του

Εφαρμογές αυτοματισμών στους ανελκυστήρες και PLC

Εφαρμογές ηλεκτρονικής στους ανελκυστήρες

Ηλεκτρονικά ισχύος/ Ηλεκτρονικοί ρυθμιστές στροφών

Μέτρα ασφαλείας και υγιεινής κατά την συντήρηση των ανελκυστήρων

Ξένη γλώσσα (Εξειδικευμένη Τεχνική Ορολογία)

ΔΕΞΙΟΤΗΤΕΣ

Να αξιολογεί με βάση τις γνώσεις και την εμπειρία του το έργο

Χρησιμοποιεί με δεξιότητα την προφορική επικοινωνία για να αντλήσει πληροφορίες χρήσιμες για την εργασία του

Να εκτελεί και να αποτυπώνει τις απαραίτητες επιμετρήσεις με ακρίβεια

Χρησιμοποιώντας τις γνώσεις του και την εμπειρία του περί αντοχής υλικών και αξιοποιώντας πρότυπα, πίνακες τεχνικών στοιχείων και εξειδικευμένα προγράμματα Η/Υ να μπορεί να εκτελέσει τους απαραίτητους υπολογισμούς και να σχεδιάσει μια εγκατάσταση ανελκυστήρα

Να μπορεί να υπολογίζει με συμβατικό ή ψηφιακό τρόπο το κόστος του έργου και το χρονοδιάγαμμα ολοκλήρωσής του.

Χρήση κειμενογράφου (πχ WORD) για σύνταξη προσφορών

Να οργανώνει τις εργασίες εγκατάστασης σύμφωνα με την προφορά που έχει υποβάλλει

ΙΚΑΝΟΤΗΤΕΣ

Χωρο-αντιληπτική ικανότητα

Αντίληψη μορφής

Λεκτική ικανότητα

Επικοινωνιακή ικανότητα

Γενική Μαθησιακή ικανότητα

Μεθοδικότητα

Οργανωτικότητα

Αριθμητική ικανότητα

Ψηφιακή ικανότητα

ΠΡΟΤΕΙΝΟΜΕΝΕΣ ΔΙΑΔΡΟΜΕΣ ΓΙΑ ΤΗΝ ΑΠΟΚΤΗΣΗ ΤΩΝ ΑΠΑΙΤΟΥΜΕΝΩΝ ΠΡΟΣΟΝΤΩΝ

ΕΠΑΓΓΕΛΜΑ/ ΕΙΔΙΚΟΤΗΤΑ/ ΕΞΕΙΔΙΚΕΥΣΗ	ΔΙΑΔΡΟΜΕΣ	
ΕΠΙΠΕΔΟ ΕΠΑΓΓΕΛΜΑΤΙΚΗΣ ΙΕΡΑΡΧΙΑΣ Α (ΒΟΗΘΟΣ ΗΛΕΚΤΡΟΤΕΧΝΙΤΗ Δ΄ ΕΙΔΙΚΟΤΗΤΑΣ)		
	1η Διαδρομή	**Όλοι οι απόφοιτοι ηλεκτρολογικού τομέα μέσης Τεχνικής Εκπαίδευσης (ΕΠΑΛ, ΕΠΑΣ, ΤΕΣ, ΤΕΛ, ΤΕΕ 1ου ΚΑΙ ΤΕΕ 2ου κύκλου) που έχουν συμπληρώσει την ηλικία των 18 χρονών δικαιούνται την Άδεια βοηθού Δ ειδικότητας χωρίς εξετάσεις (υφιστάμενη)**
	2η Διαδρομή	**Οι εμπειροτεχνίτες χωρίς σχολή ύστερα από διετή προϋπηρεσία στη Ειδικότητα και συμπληρωμένη την ηλικία των 18 ετών (υφιστάμενη)**
ΕΠΙΠΕΔΟ ΕΠΑΓΓΕΛΜΑΤΙΚΗΣ ΙΕΡΑΡΧΙΑΣ Β (ΗΛΕΚΤΡΟΤΕΧΝΙΤΗΣ Δ΄ ΕΙΔΙΚΟΤΗΤΑΣ)		
	1η Διαδρομή	**Όλοι οι απόφοιτοι ηλεκτρολογικού τομέα μέσης Τεχνικής Εκπαίδευσης (ΕΠΑΛ, ΕΠΑΣ, ΤΕΣ, ΤΕΛ, ΤΕΕ 1ου ΚΑΙ ΤΕΕ 2ου κύκλου) με συμπληρωμένα τα 20 χρόνια δικαιούνται την Άδεια ηλεκτροτεχνίτη Δ ειδικότητας χωρίς εξετάσεις (υφιστάμενη)**
	2η Διαδρομή	**Όλοι οι απόφοιτοι ΙΕΚ ειδικότητας Τεχνικός Ανελκυστήρα με συμπληρωμένα τα 20 χρόνια δικαιούνται την Άδεια ηλεκτροτεχνίτη Δ ειδικότητας χωρίς εξετάσεις (υφιστάμενη)**
	3η Διαδρομή	**Οι εμπειροτεχνίτες χωρίς σχολή ύστερα από τετραετή προϋπηρεσία στη Ειδικότητα και συμπληρωμένη την ηλικία των 21 ετών (υφιστάμενη)**
ΕΠΙΠΕΔΟ ΕΠΑΓΓΕΛΜΑΤΙΚΗΣ ΙΕΡΑΡΧΙΑΣ (ΣΥΝΤΗΡΗΤΗΣ Δ΄ ΕΙΔΙΚΟΤΗΤΑΣ)		
	1η Διαδρομή	**Οι εμπειροτεχνίτες χωρίς σχολή ύστερα από δωδεκαετή ηλεκτρολογική προϋπηρεσία έξι των οποίων στη Δ Ειδικότητα και συμπληρωμένη την ηλικία των 32 ετών (υφιστάμενη)**
	2η Διαδρομή	**Όλοι οι απόφοιτοι ηλεκτρολογικού τομέα μέσης Τεχνικής Εκπαίδευσης (ΕΠΑΛ, ΕΠΑΣ, ΤΕΣ, ΤΕΛ, ΤΕΕ 1ου ΚΑΙ ΤΕΕ 2ου κύκλου) με συμπληρωμένα τα 25 χρόνια δικαιούνται την Άδεια Συντηρητή Δ ειδικότητας με εξετάσεις ύστερα από διετή προϋπηρεσία (υφιστάμενη)**
	3η Διαδρομή	**Όλοι οι απόφοιτοι ΙΕΚ ειδικότητας Τεχνικός Ανελκυστήρα με συμπληρωμένα τα 25 χρόνια δικαιούνται την Άδεια Συντηρητή Δ ειδικότητας με εξετάσεις ύστερα από διετή προϋπηρεσία (υφιστάμενη)**
ΕΠΙΠΕΔΟ ΕΠΑΓΓΕΛΜΑΤΙΚΗΣ ΙΕΡΑΡΧΙΑΣ (ΕΓΚΑΤΑΣΤΑΤΗΣ Δ΄ ΕΙΔΙΚΟΤΗΤΑΣ 1ης κατηγορίας)		
	1η Διαδρομή	**Όλοι οι απόφοιτοι ηλεκτρολογικού τομέα μέσης Τεχνικής Εκπαίδευσης (ΕΠΑΛ, ΕΠΑΣ, ΤΕΣ, ΤΕΛ, ΤΕΕ 1ου ΚΑΙ ΤΕΕ 2ου κύκλου) με συμπληρωμένα τα 25 χρόνια δικαιούνται την Άδεια Εγκαταστάτη Δ ειδικότητας με εξετάσεις ύστερα από διετή προϋπηρεσία (υφιστάμενη)**
	2η Διαδρομή	**Όλοι οι απόφοιτοι ΙΕΚ ειδικότητας Τεχνικός Ανελκυστήρα με συμπληρωμένα τα 25 χρόνια δικαιούνται την Άδεια Εγκαταστάτη Δ ειδικότητας με εξετάσεις ύστερα από διετή προϋπηρεσία (υφιστάμενη)**

ΕΝΔΕΙΚΤΙΚΟΙ ΤΡΟΠΟΙ ΑΞΙΟΛΟΓΗΣΗΣ ΤΩΝ ΑΠΑΙΤΟΥΜΕΝΩΝ ΓΝΩΣΕΩΝ, ΔΕΞΙΟΤΗΤΩΝ ΚΑΙ ΙΚΑΝΟΤΗΤΩΝ

ΤΙΤΛΟΣ ΒΑΣΙΚΟΥ ΕΠΑΓΓΕΛΜΑΤΟΣ: ΤΕΧΝΙΚΟΣ ΑΝΕΛΚΥΣΤΗΡΑ										
ΚΕΛ	**ΕΕΛ**	**ΓΝΩΣΕΙΣ ΣΕ ΕΠΙΠΕΔΟ ΕΠΙΜΕΡΟΥΣ ΕΠΑΓΓΕΛΜΑΤΙΚΩΝ ΛΕΙΤΟΥΡΓΙΩΝ**	**ΤΡΟΠΟΙ ΑΞΙΟΛΟΓΗΣΗΣ**							
			ΓΡΑΠΤΕΣ ΕΞΕΤΑΣΕΙΣ	**ΠΡΟΦΟΡΙΚΕΣ ΕΞΕΤΑΣΕΙΣ**	**ΤΕΣΤ ΠΟΛΛΑΠΛΩΝ ΑΠΑΝΤΗΣΕΩΝ**	**ΕΚΠΟΝΗΣΗ ΕΡΓΑΣΙΩΝ**	**ΣΥΝΕΝΤΕΥΞΗ**	**ΠΑΡΑΤΗΡΗΣΗ ΕΚΤΕΛΕΣΗΣ ΕΡΓΑΣΙΑΣ**	**ΑΞΙΟΛΟΓΗΣΗ ΤΕΧΝΙΚΩΝ ΔΕΞΙΟΤΗΤΩΝ**	**ΑΛΛΟ ΔΙΕΥΚΡΙΝΙΣΤΕ**
ΚΕΛ 1	**ΕΕΛ 1.1**	Υπολογισμοί αντοχής υλικών σύμφωνα με πρότυπα EN81.1 & 81.2.				×				
		Αποτύπωση σχεδίου ανελκυστήρα Σχεδιαστικά προγράμματα(cad)				×				
		Εφαρμογές ανελκυστήρων, τύποι ανελκυστήρων, ιστορική εξέλιξη, νέοι σχεδιασμοί και προοπτικές.	×		×					
		Νομοθεσία ανελκυστήρων	×	×	×					
		Πρότυπα, Προδιαγραφές	×	×	×					
		Χρήση Η/Υ σε τεχνικά γραφεία ανελκυστήρων				×		×		
		Σύνταξη προσφοράς συμφωνητικού ανελκυστήρα				×				
		Σύνταξη προϋπολογισμού ανελκυστήρα				×				
		Ξένη γλώσσα (Εξειδικευμένη Τεχνική Ορολογία)	×							
		Εγκατάσταση Ηλεκτροϋδραυλικού/Ηλεκτρομηχανικού Ανελκυστήρα	×	×	×					
	ΕΕΛ 1.2	Υπολογισμοί αντοχής υλικών σύμφωνα με πρότυπα EN81.1 & 81.2				×				
		Σχέδιο ανελκυστήρα				×				
		Εφαρμογές ανελκυστήρων, τύποι ανελκυστήρων, ιστορική εξέλιξη, νέοι σχεδιασμοί και προοπτικές.	×		×					
		Συναρμολόγηση θαλάμου, τοποθέτηση και στερέωσή του στο πλαίσιο, τοποθέτηση λοιπού εξοπλισμού θαλάμου						×		

		Τοποθέτηση κινητήριου μηχανισμού και τροχαλιών						×		
		Μονάδες ισχύος και σωληνώσεις παροχής						×		
		Τοποθέτηση υδραυλικού σετ						×		
		Εγκατάσταση οδηγών ανελκυστήρα						×		
		Τοποθέτηση θυρών ανελκυστήρα						×		
		Τοποθέτηση πλαισίου, αντιβάρου, συρματόσκοινων και ρυθμιστή ταχύτητας						×		
		Προσκρουστήρες						×		
		Εγκατάσταση Ηλεκτροϋδραυλικού/Ηλεκτρομηχανικού Ανελκυστήρα			×			×		
		Ηλεκτρολογικό σχέδιο ανελκυστήρων και εφαρμογή του	×							
		Εφαρμογές αυτοματισμών στους ανελκυστήρες και PLC	×	×	×					
		Εφαρμογές ηλεκτρονικής στους ανελκυστήρες	×	×	×					
		Ηλεκτρονικά ισχύος/ Ηλεκτρονικοί ρυθμιστές στροφών	×	×	×					
		Μέτρα ασφαλείας και υγιεινής κατά την εγκατάσταση των ανελκυστήρων	×	×	×					
		Ξένη γλώσσα (Εξειδικευμένη Τεχνική Ορολογία)	×		×					
	ΕΕΛ 1.3	Σχέδιο ανελκυστήρα				×				
		Σχεδιαστικά προγράμματα(cad)				×				
		Νομοθεσία ανελκυστήρων	×	×	×					
		Πρότυπα, Προδιαγραφές	×	×	×					
		Ξένη γλώσσα (Εξειδικευμένη Τεχνική Ορολογία)	×		×					

ΚΕΛ 2	ΕΕΛ 2.1	Τήρηση αρχείου δεδομένων, βλαβών και ιστορικού ανελκυστήρων συμβατικού ή ψηφιακού χαρακτήρα						×		
		Κατανόηση σχεδίου ανελκυστήρα	×			×				
		Λειτουργικά μέρη του ανελκυστήρα, εξαρτήματα και μηχανισμοί και η ορθή πρακτική της συντήρησής τους	×	×	×					
		Νομοθεσία ανελκυστήρων	×	×	×					
		Πρότυπα, Προδιαγραφές	×	×	×					
		Ηλεκτρολογικό σχέδιο ανελκυστήρων και εφαρμογή του	×							
		Εφαρμογές αυτοματισμών στους ανελκυστήρες και PLC	×	×	×					
		Εφαρμογές ηλεκτρονικής στους ανελκυστήρες	×	×	×					
		Ηλεκτρονικά ισχύος/ Ηλεκτρονικοί ρυθμιστές στροφών	×	×	×					
		Χρήση Η/Υ σε τεχνικά γραφεία ανελκυστήρων				×		×		
		Μέτρα ασφαλείας και υγιεινής κατά την συντήρηση των ανελκυστήρων	×	×	×					
		Ξένη γλώσσα (Εξειδικευμένη Τεχνική Ορολογία)	×		×					
	ΕΕΛ 2.2	Προδιαγραφές λιπαντικών	×	×	×					
		Απαιτήσεις λίπανσης εξαρτημάτων και μηχανισμών	×	×	×					
		Λειτουργικά μέρη του ανελκυστήρα, εξαρτήματα και μηχανισμοί και η ορθή πρακτική της συντήρησής τους	×	×	×					
		Μέτρα ασφαλείας και υγιεινής κατά την συντήρηση των ανελκυστήρων	×	×	×					
	ΕΕΛ 2.3	Τήρηση αρχείου δεδομένων, βλαβών και ιστορικού ανελκυστήρων συμβατικού ή ψηφιακού χαρακτήρα				×		×		

		Κατανόηση σχεδίου ανελκυστήρα				×				
		Λειτουργικά μέρη του ανελκυστήρα, εξαρτήματα και μηχανισμοί και η ορθή πρακτική της συντήρησής τους	×	×	×					
		Νομοθεσία ανελκυστήρων	×	×	×					
		Πρότυπα, Προδιαγραφές	×	×	×					
		Ηλεκτρολογικό σχέδιο ανελκυστήρων και εφαρμογή του	×		×					
		Εφαρμογές αυτοματισμών στους ανελκυστήρες και PLC	×	×	×					
		Εφαρμογές ηλεκτρονικής στους ανελκυστήρες	×	×	×					
		Χρήση Η/Υ σε τεχνικά γραφεία ανελκυστήρων				×		×		
		Μέτρα ασφαλείας και υγιεινής κατά την συντήρηση των ανελκυστήρων	×	×	×					
		Ξένη γλώσσα (Εξειδικευμένη Τεχνική Ορολογία)	×		×					
		Ηλεκτρονικά ισχύος/ Ηλεκτρονικοί ρυθμιστές στροφών	×	×	×					
ΚΕΛ 3	**ΕΕΛ 3.1**	Τήρηση αρχείου δεδομένων, βλαβών και ιστορικού ανελκυστήρων συμβατικού ή ψηφιακού χαρακτήρα				×		×		
		Λειτουργικά μέρη του ανελκυστήρα, εξαρτήματα και μηχανισμοί και η ορθή πρακτική της συντήρησής τους	×	×	×					
		Νομοθεσία ανελκυστήρων	×	×	×					
		Πρότυπα, Προδιαγραφές	×	×	×					
		Ηλεκτρολογικό σχέδιο ανελκυστήρων και εφαρμογή του	×		×					
		Εφαρμογές αυτοματισμών στους ανελκυστήρες και PLC	×	×	×					
		Εφαρμογές ηλεκτρονικής στους ανελκυστήρες	×	×	×					
		Ηλεκτρονικά ισχύος/ Ηλεκτρονικοί ρυθμιστές στροφών	×	×	×					

		Χρήση Η/Υ σε τεχνικά γραφεία ανελκυστήρων				×		×		
		Μέτρα ασφαλείας και υγιεινής κατά την επισκευή και αναβάθμιση των ανελκυστήρων	×	×	×					
		Ξένη γλώσσα (Εξειδικευμένη Τεχνική Ορολογία)	×		×					
	ΕΕΛ 3.2	Λειτουργικά μέρη του ανελκυστήρα, εξαρτήματα και μηχανισμοί και η ορθή πρακτική της συντήρησής τους	×	×	×					
		Νομοθεσία ανελκυστήρων	×	×	×					
		Πρότυπα, Προδιαγραφές	×	×	×					
		Ηλεκτρολογικό σχέδιο ανελκυστήρων και εφαρμογή του	×		×					
		Εφαρμογές αυτοματισμών στους ανελκυστήρες και PLC	×	×	×					
		Εφαρμογές ηλεκτρονικής στους ανελκυστήρες	×	×	×					
		Ηλεκτρονικά ισχύος/ Ηλεκτρονικοί ρυθμιστές στροφών	×	×	×					
		Χρήση Η/Υ σε τεχνικά γραφεία ανελκυστήρων				×		×		
		Μέτρα ασφαλείας και υγιεινής κατά την επισκευή και αναβάθμιση των ανελκυστήρων	×	×	×					
		Ξένη γλώσσα (Εξειδικευμένη Τεχνική Ορολογία)	×		×					
	ΕΕΛ 3.3	Υπολογισμοί αντοχής υλικών σύμφωνα με πρότυπα EN81.1 & 81.2.				×				
		Αποτύπωση σχεδίου ανελκυστήρα Σχεδιαστικά προγράμματα(cad)				×				

ΕΝΔΕΙΚΤΙΚΟΙ ΤΡΟΠΟΙ ΑΞΙΟΛΟΓΗΣΗΣ ΤΩΝ ΑΠΑΙΤΟΥΜΕΝΩΝ ΔΕΞΙΟΤΗΤΩΝ

ΤΙΤΛΟΣ ΒΑΣΙΚΟΥ ΕΠΑΓΓΕΛΜΑΤΟΣ: ΤΕΧΝΙΚΟΣ ΑΝΕΛΚΥΣΤΗΡΑ

ΚΕΛ	ΕΕΛ	ΔΕΞΙΟΤΗΤΕΣ ΣΕ ΕΠΙΠΕΔΟ ΕΠΙΜΕΡΟΥΣ ΕΠΑΓΓΕΛΜΑΤΙΚΩΝ ΛΕΙΤΟΥΡΓΙΩΝ	ΤΡΟΠΟΙ ΑΞΙΟΛΟΓΗΣΗΣ							
			ΓΡΑΠΤΕΣ ΕΞΕΤΑΣΕΙΣ	ΠΡΟΦΟΡΙΚΕΣ ΕΞΕΤΑΣΕΙΣ	ΤΕΣΤ ΠΟΛΛΑΠΛΩΝ ΑΠΑΝΤΗΣΕΩΝ	ΕΚΠΟΝΗΣΗ ΕΡΓΑΣΙΩΝ	ΣΥΝΕΝΤΕΥΞΗ	ΠΑΡΑΤΗΡΗΣΗ ΕΚΤΕΛΕΣΗΣ ΕΡΓΑΣΙΑΣ	ΑΞΙΟΛΟΓΗΣΗ ΤΕΧΝΙΚΩΝ ΔΕΞΙΟΤΗΤΩΝ	ΑΛΛΟ ΔΙΕΥΚΡΙΝΙΣΤΕ
ΚΕΛ 1	ΕΕΛ 1.1	Να αξιολογεί με βάση τις γνώσεις και την εμπειρία του το έργο					×			
		Χρησιμοποιεί με δεξιότητα την προφορική επικοινωνία για να αντλήσει πληροφορίες χρήσιμες για την εργασία του					×			
		Να εκτελεί και να αποτυπώνει τις απαραίτητες επιμετρήσεις με ακρίβεια						×		
		Χρησιμοποιώντας τις γνώσεις του και την εμπειρία του περί αντοχής υλικών και αξιοποιώντας πρότυπα, πίνακες τεχνικών στοιχείων και εξειδικευμένα προγράμματα Η/Υ να μπορεί να εκτελέσει τους απαραίτητους υπολογισμούς και να σχεδιάσει μια εγκατάσταση ανελκυστήρα				×				
		Να μπορεί να υπολογίζει με συμβατικό ή ψηφιακό τρόπο το κόστος του έργου και το χρονοδιάγαμμα ολοκλήρωσής του.				×				
		Χρήση κειμενογράφου (πχ WORD) για σύνταξη προσφορών				×				
		Να οργανώνει τις εργασίες σύμφωνα με την προφορά που έχει υποβάλλει						×		
	ΕΕΛ 1.2	Να οργανώνει τις εργασίες σύμφωνα με την προφορά που έχει υποβάλλει						×		
		Να εφαρμόζει κανόνες ασφαλείας και να χρησιμοποιεί τα προβλεπόμενα μέσα ατομικής προστασίας	×	×	×			×		
		Να επιλέγει και να χειρίζεται με ασφάλεια τα κατάλληλα εργαλεία για τις εργασίες που πρέπει να εκτελέσει		×	×			×	×	
		Να χειρίζεται σωστά τα όργανα μέτρησης και ευθυγράμμισης	×	×	×	×		×	×	
		Να συναρμολογεί και να στερεώνει υλικά και εξαρτήματα του ανελκυστήρα						×	×	
		Να χρησιμοποιεί και να εφαρμόζει τη μελέτη εγκατάστασης, τα τεχνικά εγχειρίδια και τις οδηγίες κατασκευαστών						×	×	
		Να κατανοεί και να εφαρμόζει το ηλεκτρολογικό σχέδιο του ανελκυστήρα	×					×	×	

		Να χειρίζεται ηλεκτρικά και ηλεκτρονικά όργανα μέτρησης	×	×	×	×		×	×	
	ΕΕΛ 1.3	Να εφαρμόζει τις οδηγίες ελέγχου και πιστοποίησης που προβλέπονται από την νομοθεσία	×					×	×	
ΚΕΛ 2	**ΕΕΛ 2.1**	Να χειρίζεται ηλεκτρικά και ηλεκτρονικά όργανα μέτρησης	×	×	×	×		×	×	
		Να επιλέγει και να χειρίζεται με ασφάλεια τα κατάλληλα εργαλεία για τις εργασίες που πρέπει να εκτελέσει	×	×	×	×		×	×	
		Να εφαρμόζει κανόνες ασφαλείας και να χρησιμοποιεί τα προβλεπόμενα μέσα ατομικής προστασίας	×		×			×		
		Να ελέγχει την καλή λειτουργία των εξαρτημάτων και μηχανισμών του ανελκυστήρα	×	×				×	×	
	ΕΕΛ 2.2	Να κατανοεί τις ανάγκες λίπανσης των διαφόρων εξαρτημάτων και να γνωρίζει τις προδιαγραφές των λιπαντικών	×		×			×		
		Να ελέγχει την καλή λειτουργία των εξαρτημάτων και μηχανισμών του ανελκυστήρα	×	×				×	×	
	ΕΕΛ 2.3	Να χειρίζεται ηλεκτρικά και ηλεκτρονικά όργανα μέτρησης	×	×	×	×		×	×	
		Να ελέγχει την καλή λειτουργία των εξαρτημάτων και μηχανισμών του ανελκυστήρα	×	×				×	×	
ΚΕΛ 3	**ΕΕΛ 3.1**	Χρησιμοποιεί με δεξιότητα την προφορική επικοινωνία για να αντλήσει ή να μεταδώσει πληροφορίες χρήσιμες για την εργασία του					×			
		Οργανώνει τους πόρους						×		
		Να παρατηρεί και να διαγνώσκει ηλεκτρικά/ηλεκτρονικά/μηχανολογικά προβλήματα	×	×	×			×	×	
		Να χειρίζεται ηλεκτρικά και ηλεκτρονικά όργανα μέτρησης	×	×	×	×		×	×	
		Να επιλέγει και να χειρίζεται με ασφάλεια τα κατάλληλα εργαλεία για τις εργασίες που πρέπει να εκτελέσει	×		×			×	×	
		Να επιδιορθώνει ηλεκτρικές, ηλεκτρονικές και μηχανολογικές βλάβες						×	×	

		Συμπληρώνει το ψηφιακό ή συμβατικό αρχείο του ανελκυστήρα						×	×	
	ΕΕΛ 3.2	Να επιλέγει και να χειρίζεται με ασφάλεια τα κατάλληλα εργαλεία για τις εργασίες που πρέπει να εκτελέσει	×		×			×	×	
		Να συναρμολογεί και να στερεώνει υλικά και εξαρτήματα του ανελκυστήρα						×	×	
		Να χρησιμοποιεί και να εφαρμόζει τη μελέτη εγκατάστασης, τα τεχνικά εγχειρίδια και τις οδηγίες κατασκευαστών						×	×	
		Να χειρίζεται ηλεκτρικά και ηλεκτρονικά όργανα μέτρησης	×	×	×	×		×	×	
		Να κατανοεί και να εφαρμόζει το ηλεκτρολογικό σχέδιο του ανελκυστήρα	×					×	×	
	ΕΕΛ 3.3	Να επιλέγει και να χειρίζεται με ασφάλεια τα κατάλληλα εργαλεία για τις εργασίες που πρέπει να εκτελέσει	×		×			×	×	
		Να συναρμολογεί και να στερεώνει υλικά και εξαρτήματα του ανελκυστήρα						×	×	
		Να χρησιμοποιεί και να εφαρμόζει τη μελέτη εγκατάστασης, τα τεχνικά εγχειρίδια και τις οδηγίες κατασκευαστών						×	×	
		Να χειρίζεται ηλεκτρικά και ηλεκτρονικά όργανα μέτρησης						×	×	
		Να κατανοεί και να εφαρμόζει το ηλεκτρολογικό σχέδιο του ανελκυστήρα	×					×	×	
		Να κατανοεί και να επεξηγεί νομικά κείμενα, κανονιστικές διατάξεις, πρότυπα κλπ		×	×					
		Χρησιμοποιεί με δεξιότητα την προφορική επικοινωνία για να αντλήσει ή να μεταδώσει πληροφορίες χρήσιμες για την εργασία του					×			
		Να μπορεί να υπολογίζει με συμβατικό ή ψηφιακό τρόπο το κόστος του έργου και το χρονοδιάγραμμα ολοκλήρωσής του				×		×		
		Χρήση κειμενογράφου (πχ WORD) για σύνταξη προσφορών				×		×		
		Να οργανώνει τις εργασίες σύμφωνα με την προφορά που έχει υποβάλλει						×		

ΕΙΣΑΓΩΓΗ

Οι συνδικαλιστικές οργανώσεις εκπροσώπησης εργαζομένων και εργοδοτών που υπογράφουν την Εθνική Γενική Συλλογική Σύμβαση Εργασίας ΓΣΕΒΕΕ, ΓΣΕΕ, ΕΣΕΕ και ΣΕΒ, σε σύμπραξη με τα ερευνητικά ή εκπαιδευτικά κέντρα ΚΕΚ ΓΣΕΒΕΕ, ΚΕΚ ΙΝΕ/ΓΣΕΕ, ΚΑΕΛΕ και ΙΟΒΕ, ανέλαβαν από το Υπουργείο Απασχόλησης – ΕΚΕΠΙΣ, στο πλαίσιο συγχρηματοδοτούμενης από το Ευρωπαϊκό Κοινωνικό Ταμείο δράσης, να αναπτύξουν 145 επαγγελματικά περιγράμματα μεταξύ των οποίων και το επαγγελματικό περίγραμμα του «Τεχνικού ανελκυστήρα» στο οποίο αναφέρεται η παρούσα μελέτη.

Η συνεργασία των αναδόχων φορέων αποβλέπει στην ανάπτυξη και πιστοποίηση «Επαγγελματικών Περιγραμμάτων», στο πλαίσιο της διά βίου εκπαίδευσης και κατάρτισης και αποτελεί απαραίτητο βήμα για τη λειτουργία του Εθνικού Συστήματος Σύνδεσης της Επαγγελματικής Εκπαίδευσης και Κατάρτισης με την Απασχόληση (ΕΣΣΕΕΚΑ).

Με αυτή τη συνεργασία των Κοινωνικών Φορέων επιδιώκεται η ουσιαστική σύνδεση της επαγγελματικής εκπαίδευσης και κατάρτισης με τις ανάγκες των εργαζόμενων και των επιχειρήσεων και γενικότερα της ελληνικής οικονομίας και κοινωνίας.

Η ανάπτυξη του επαγγελματικού περιγράμματος του «Τεχνικού ανελκυστήρα» έγινε υπό το συντονισμό του ΚΕΚ ΓΣΕΒΕΕ με Υπεύθυνη έργου την κα Αναστασία Αυλωνίτου.

Συντονιστής και επιμελητής του περιγράμματος ήταν ο κ. Χρήστος Ιωάννου.

Συντάκτες και συγγραφείς ήταν οι κ. Χρήστος Ιωάννου, Κωνσταντίνος Ρούντος και Γεώργιος Γκιθώνας.

Την προσέγγιση των εργαζομένων για το περίγραμμα και το αναλυτικό του περιεχόμενο την διατύπωσε γνωμοδοτώντας ο κ. Νικόλαος Γκίκας.

Την προσέγγιση των εργοδοτών για το περίγραμμα και το αναλυτικό του περιεχόμενο την διατύπωσε γνωμοδοτώντας ο κ. Κωνσταντίνος Χαβάκης.

Το μεθοδολογικό πλαίσιο στο οποίο βασίστηκε η παρούσα μελέτη έχει αναπτυχθεί στον σχετικό «ΟΔΗΓΟ»[1] που εξέδωσαν το 2007 οι συνδικαλιστικές οργανώσεις εκπροσώπησης εργαζομένων και εργοδοτών που υπογράφουν την ΕΓΣΣΕ. Η ανάπτυξη των περιγραμμάτων γίνεται βάσει συγκεκριμένων προδιαγραφών, όπως αυτές προσδιορίζονται στην ΚΥΑ [110998/ 08.05.06 (ΦΕΚ

[1] Ο Οδηγός για την ανάπτυξη και τις προδιαγραφές των επαγγελματικών περιγραμμάτων συντάχθηκε το 2007 από την παρακάτω ομάδα εργασίας των ΓΣΕΕ-ΣΕΒ-ΓΣΕΒΕΕ-ΕΣΕΕ: Δημουλάς Κώστας (Επιμέλεια), Βαρβιτσιώτη Ρένα, Σπηλιώτη Χριστίνα (Συγγραφείς), Τολίδης Γιάννης (Ανάπτυξη και Συγγραφή Ερωτηματολογίου Περιγραφής Επαγγέλματος), Άσπρος Δημήτρης (Παράδειγμα Επαγγελματικού Περιγράμματος).

566Β')] και το Αναλυτικό Τεύχος της Προκήρυξης για τη διεξαγωγή Ανοικτού Διεθνούς Διαγωνισμού Αριθ.32/2009 με τίτλο «Ανάπτυξη 145 Επαγγελματικών Περιγραμμάτων».

Βάσει των ανωτέρω, η περιγραφή των επαγγελματικών περιγραμμάτων ακολουθεί τους εξής πέντε άξονες:

Ενότητα Α: Τίτλος και ορισμός του επαγγέλματος / ειδικότητας.

Ενότητα Β: Ανάλυση του επαγγέλματος / ειδικότητας - «προδιαγραφές».

Ενότητα Γ: Απαραίτητες γνώσεις, δεξιότητες, ικανότητες για την άσκηση του επαγγέλματος/ ειδικότητα.

Ενότητα Δ: Προτεινόμενες διαδρομές για την απόκτηση των απαιτούμενων προσόντων.

Ενότητα Ε: Ενδεικτικοί τρόποι αξιολόγησης των απαιτούμενων Γνώσεων, Δεξιοτήτων και Ικανοτήτων.

Στην ενότητα Α αναλύονται οι γενικότερες συνθήκες του επαγγέλματος, οι τεχνολογικές αλλαγές που το επηρεάζουν, οι γενικότερες αλλαγές που παρατηρούνται, οι προοπτικές του επαγγέλματος στην αγορά εργασίας και των κλάδων δραστηριότητας στους οποίους ασκείται, καθώς και οι ρυθμίσεις που ισχύουν σχετικά με την άσκηση του επαγγέλματος.

Στην ενότητα Β το επάγγελμα αναλύεται σε κύριες επαγγελματικές λειτουργίες ($ΚΕΛ_1$ έως $ΚΕΛ_ν$), κάθε ΚΕΛ αναλύεται σε επιμέρους επαγγελματικές λειτουργίες (ΕΕΛ) και κάθε ΕΕΛ σε επαγγελματικές εργασίες (ΕΕ) (επόμενο διάγραμμα).

Διάγραμμα: Ανάλυση επαγγέλματος σε ΚΕΛ-ΕΕΛ-ΕΕ

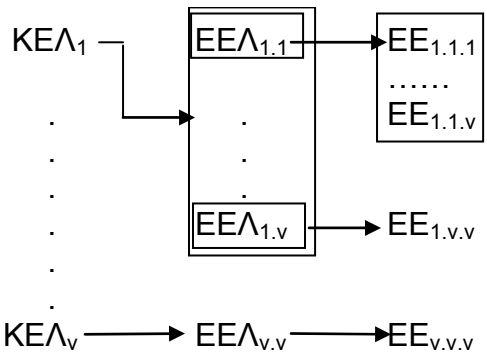

Για κάθε Επαγγελματική Εργασία προσδιορίζονται τα κριτήρια επαγγελματικής ανταπόκρισης και το εύρος εφαρμογής της.

Με βάση αυτή την ανάλυση, στην ενότητα Γ αναλύονται οι απαιτούμενες γνώσεις, ικανότητες και δεξιότητες που είναι απαραίτητες για αποτελεσματική εκτέλεση κάθε επαγγελματικής εργασίας.

Στις ενότητες Δ και Ε προτείνονται διαδρομές για την απόκτηση των απαιτούμενων προσόντων και ενδεικτικοί τρόποι αξιολόγησης των απαιτούμενων γνώσεων, δεξιοτήτων και ικανοτήτων.

Αξιοποιήθηκαν οι ακόλουθες μέθοδοι συλλογής πληροφοριών για το επάγγελμα:

- **Η βιβλιογραφική έρευνα γραφείου**, για την επισκόπηση της σχετικής με το επάγγελμα βιβλιογραφίας σε εθνικό και διεθνές επίπεδο (κλαδικές μελέτες και επαγγελματικές μονογραφίες), τη συγκέντρωση και ανάλυση στατιστικών δεδομένων της Εθνικής Στατιστικής Υπηρεσίας και των στοιχείων που διαθέτουν οι επαγγελματικές και επιστημονικές ενώσεις του επαγγέλματος.
- Μια παραλλαγή της **μεθόδου Delphi** με βάση ερωτηματολόγιο που συνέταξε η επιστημονική επιτροπή της ένωσης των φορέων.
- **Οι συνεντεύξεις με κατόχους θέσεων εργασίας** στο επάγγελμα βάσει οδηγού συνέντευξης με προεπιλεγμένους άξονες που συνέταξε η επιστημονική επιτροπή της ένωσης των φορέων.
- Εναλλακτικά της μεθόδου της συνέντευξης χρησιμοποιήθηκε και μέθοδος συμπλήρωσης **εξειδικευμένου ερωτηματολογίου με κατόχους θέσεων εργασίας** στο επάγγελμα.
- **Διαδικασίες ανασκόπησης και ανάδρασης** με τις επαγγελματικές οργανώσεις των εργαζομένων και των εργοδοτών κατά τη διάρκεια εκπόνησης της μελέτης.

Η τελική σύνθεση του Επαγγελματικού Περιγράμματος πραγματοποιήθηκε από το συντονιστή της ομάδας ανάπτυξης του επαγγελματικού περιγράμματος κ. Χρήστος Ιωάννου, υπό την εποπτεία των στελεχών του ΚΕΚ ΓΣΕΒΕΕ (Σταμάτης Βαρδαρός, Ελισάβετ Πετρίδη, Παρασκευάς Λιντζέρης, Αναστασία Αυλωνίτου).

Τη συνολική ευθύνη του έργου των 145 επαγγελματικών περιγραμμάτων είχε η **Ομάδα Πλοήγησης** που συγκροτήθηκε από τους Αναδόχους φορείς και αποτελείται από τους εξής:

Φορέας	Ονοματεπώνυμο
ΚΕΚ-ΙΝΕ/ΓΣΕΕ	**Βαρβιτσιώτη Ρένα**
ΓΣΕΕ	**Καρατράσογλου Ιάκωβος**
ΙΟΒΕ	**Τορτοπίδης Αντώνης**
ΓΣΕΒΕΕ	**Λιντζέρης Παρασκευάς**
ΚΕΚ ΓΣΕΒΕΕ	**Αυλωνίτου Αναστασία**

ΣΕΒ	**Τορτοπίδης Αντώνης**
ΕΣΕΕ, ΚΑΕΛΕ	**Κόνσολας Αντώνης**

Τον έλεγχο ανταπόκρισης του περιγράμματος στις προδιαγραφές του έργου της ανάπτυξης των 145 επαγγελματικών περιγραμμάτων είχε η **Επιτροπή Ποιότητας** στην οποία συμμετείχαν οι εξής:

Φορέας	Ονοματεπώνυμο
ΚΕΚ-ΙΝΕ/ΓΣΕΕ	**Σπηλιώτη Χριστίνα**
ΚΕΚ-ΙΝΕ/ΓΣΕΕ	**Βαρβιτσιώτη Ειρήνη**
ΕΣΕΕ, ΚΑΕΛΕ	**Αρανίτου Βάλλια**
ΚΕΚ ΓΣΕΒΕΕ	**Βαρδαρός Σταμάτης**
ΣΕΒ, ΙΟΒΕ	**Τσακανίκας Άγγελος**

~~~

ΕΙΣΑΓΩΓΗ ΤΟΥ ΣΥΝΤΟΝΙΣΤΗ

- Η Ομάδα Ανάπτυξης αξιοποίησε τον Οδηγό Ανάπτυξης Επαγγελματικών Περιγραμμάτων και το Ερωτηματολόγιο Περιγραφής της Ειδικότητας, το οποίο συμπληρώθηκε σταδιακά από τους Εμπειρογνώμονες και τον Συντονιστή της Ομάδας Ανάπτυξης.

- Τα αποτελέσματα του πρώτου κύκλου ανάλυσης της Ομάδας Ανάπτυξης διασταυρώθηκαν μέσω συνεντεύξεων με έμπειρους Τεχνικούς Ανελκυστήρων που αποτελούν τους κατόχους της εμπειρίας άσκησης του Επαγγέλματος. Στα ίδια πλαίσια και βάσει της προεργασίας της Ομάδας Ανάπτυξης αναλύθηκαν και εν συνεχεία οριστικοποιήθηκαν τα κριτήρια επαγγελματικής ανταπόκρισης, καθώς και η ανάλυση γνώσεων, δεξιοτήτων και ικανοτήτων.

- Το Περίγραμμα του Επαγγέλματος ««Τεχνικός Ανελκυστήρων» υπήρξε αντικείμενο διαβούλευσης με εκπροσώπους των Επαγγελματικών φορέων εργοδοτών και εργαζομένων.

ΕΝΟΤΗΤΑ Α: «ΤΙΤΛΟΣ ΚΑΙ ΟΡΙΣΜΟΣ ΤΟΥ ΕΠΑΓΓΕΛΜΑΤΟΣ»

Α.1 Προτεινόμενος Γενικός Τίτλος του Επαγγέλματος

Τεχνικός Ανελκυστήρων

Α.2 Ορισμός του Επαγγέλματος

Α.2.1. Γενική Περιγραφή του περιεχομένου και σκοπός του Επαγγέλματος

Ως Τεχνικός Ανελκυστήρα ορίζεται ο τεχνικός που αντικείμενο της εργασίας του είναι οι Ανελκυστήρες και συγκεκριμένα η εγκατάστασή τους, η συντήρησή τους, η επισκευή τους και η αναβάθμιση-εκσυγχρονισμός τους.

Ο Τεχνικός Ανελκυστήρα πρέπει να έχει τις γνώσεις και τις δεξιότητες που θα τον καταστούν ικανό να εγκαθιστά με υπευθυνότητα και επαγγελματική δεοντολογία ανελκυστήρες. Αυτή λοιπόν είναι η πρώτη και η βασικότερη θα λέγαμε επαγγελματική λειτουργία που πρέπει να καλύψει ο Τεχνικός Ανελκυστήρα.

Από την στιγμή που ένας ανελκυστήρας εγκαταστάθηκε θα πρέπει αυτός να συντηρείται και να επισκευάζεται έτσι ώστε να παραμένει ασφαλής και λειτουργικά αξιόπιστος για αυτόν που τον χρησιμοποιεί. Άρα λοιπόν από αυτήν την ανάγκη προκύπτουν και οι δύο επόμενες βασικές επαγγελματικές λειτουργίες: η Συντήρηση και η Επισκευή-Εκσυγχρονισμός των Ανελκυστήρων.

Ο Τεχνικός Ανελκυστήρα εργάζεται είτε ως μισθωτός σε τεχνικά γραφεία, είτε ως εργοδότης έχοντας δικό του γραφείο. Πολύ συχνά ξεκινάει την επαγγελματική του σταδιοδρομία σαν μισθωτός και συνεχίζει ως εργοδότης.

Η φύση της εργασίας εγκυμονεί κινδύνους τόσο για τον ίδιο όσο και για τρίτους και για αυτό θα πρέπει να τον διακατέχει υψηλό αίσθημα ευθύνης στα επαγγελματικά του καθήκοντα, να είναι γνώστης των κανόνων ασφαλείας και επιμελής ως προς την τήρηση αυτών.

Το επάγγελμα του Τεχνικού Ανελκυστήρα είναι αδειοδοτημένο και υπάρχουν μια σειρά από νομικές υποχρεώσεις για την εξάσκησή του που περιγράφονται παρακάτω.

Η εξέλιξη της τεχνολογίας και τα νέα προϊόντα δημιουργούν την ανάγκη για συνεχή ενημέρωσή του διαφορετικά θα μείνει στο περιθώριο του κλάδου.

Α.3 Αντιστοίχηση με το ισχύον Σύστημα Ταξινόμησης Επαγγελμάτων, σε τετραψήφια ανάλυση και με το ισχύον Σύστημα Ταξινόμησης Κλάδων Οικονομίας, σε τουλάχιστον διψήφια ανάλυση

Α.3.1 Αντιστοίχηση με ΣΤΕΠ 92

Το επάγγελμα του Τεχνικού Ανελκυστήρα κατατάσσεται στον τετραψήφιο κωδικό 7342 (Εγκαταστάτης). Ο παραπάνω κωδικός είναι ο πλέον σχετικός με το επάγγελμα σε σχέση με τους υπάρχοντες κωδικούς, δεν καλύπτει όμως πλήρως το επάγγελμα του τεχνικού ανελκυστήρα. Επομένως, θα ήταν σκόπιμο η ΕΣΥΕ να κάνει μια διορθωτική παρέμβαση, ώστε να περιγράφει το επάγγελμα στο σύνολό του.

Α.3.2 Αντιστοίχηση με ΣΤΑΚΟΔ

Το επάγγελμα του Τεχνικού ανελκυστήρα ασκείτε στον κλάδο των εξειδικευμένων κατασκευαστικών δραστηριοτήτων (ΣΤΑΚΟΔ 43 «Εξειδικευμένες κατασκευαστικές δραστηριότητες») και πιο συγκεκριμένα στην ΣΤΑΚΟΔ 43.29 (Άλλες κατασκευαστικές δραστηριότητες).

Στην κατηγορία αυτή υπάρχουν τρεις ταξινομήσεις που καλύπτουν το επάγγελμα:

- Η ταξινόμηση 43.29.19.02 που αφορά τις «Υπηρεσίες επισκευής και συντήρησης των ανελκυστήρων»,
- Η ταξινόμηση 43.29.19.04 που αφορά τις «Υπηρεσίες εγκατάστασης ανελκυστήρων, κυλιόμενων κλιμάκων και κυλιόμενων πεζοδρομίων» και
- Η ταξινόμηση 43.29.19.03 που αφορά τις «Υπηρεσίες επισκευής και συντήρησης κυλιόμενων κλιμάκων και κυλιόμενων πεζοδρομίων».

Α.4 Ιστορική εξέλιξη του Επαγγέλματος

Α.4.1 Ιστορική αναδρομή και εξέλιξη του επαγγέλματος.

Από τα χρόνια της αρχαιότητας ο άνθρωπος αντιμετώπιζε το πρόβλημα της κάθετης διακίνησης ανθρώπων και φορτίων και προσπαθούσε με διάφορα μέσα να το επιλύσει.

Ο ανελκυστήρας είναι ίσως η εφεύρεση που περισσότερο από οποιαδήποτε άλλη έκανε δυνατή την ύπαρξη των πόλεων με τη σημερινή τους μορφή. Πραγματικά τα ψηλά κτήρια που χαρακτηρίζουν σήμερα το αστικό περιβάλλον θα ήταν άχρηστα αν δεν υπήρχε άλλος τρόπος να φτάσει κανείς στους ανώτερους ορόφους παρά μόνο με τα σκαλοπάτια. Με τους ανελκυστήρες έγινε δυνατή η άνετη και γρήγορη κάθετη μετακίνηση φορτίων και ανθρώπων.

Η ιστορία του σύγχρονου ανελκυστήρα ξεκινάει ουσιαστικά με την ανακάλυψη του συστήματος της αρπάγης, ενός συστήματος που προστάτευε τον ανελκυστήρα από ελεύθερη πτώση σε περίπτωση θραύσης των μέσων ανάρτησης με ότι αυτό συνεπάγεται για τους χρήστες του. Πράγματι το 1852 ο Αμερικανός εφευρέτης Ελίσα Γκρέιβς Ότις κατασκεύασε ένα σύστημα ασφαλείας χάρη στο οποίο ο θάλαμος δεν έπεφτε ακόμα και αν κοβόταν τελείως το καλώδιο που τον συγκρατούσε και το 1854 έκανε επίδειξη αυτού του συστήματος ανεβαίνοντας ο ίδιος στο θάλαμο και βάζοντας τους βοηθούς του να κόψουν το καλώδιο.

Από τότε η τεχνολογική εξέλιξη ήταν ραγδαία και στις αρχές του 20ου αιώνα ο ηλεκτρομηχανικός ανελκυστήρας με τροχαλία τριβής και αντίβαρο ήταν πλέον γεγονός.

Στη σύγχρονη ελληνική ιστορία το επάγγελμα του Τεχνικού Ανελκυστήρα εμφανίζεται στις αρχές του 20 αιώνα μέσω τριών τεσσάρων ξένων εταιρειών που εκπαιδεύουν Έλληνες στην Εγκατάσταση και τους χρησιμοποιούν ως υπεργολάβους.

Στη δεκαετία 1930-1940 κάνουν δειλά δειλά την εμφάνισή τους τα πρώτα καθαρά Ελληνικά Τεχνικά Γραφεία. Την ίδια χρονική περίοδο εκδίδεται και το πρώτο διάταγμα που αφορά την κατασκευή και λειτουργία των ηλεκτροκίνητων ανελκυστήρων το ΒΔ 07/12/1931 ΦΕΚ 408Α.

Επίσης εκδίδονται τα διατάγματα που αφορούν την διαίρεση των ηλεκτρικών εγκαταστάσεων σε ειδικότητες και κατηγορίες και ουσιαστικά αναγνωρίζεται το επάγγελμα ως διακριτή ειδικότητα με τον τίτλο Δ΄ Ειδικότητα (Εγκατάσταση Ηλεκτροκίνητων Ανελκυστήρων).

Τέλος σε αυτήν την δεκαετία με το ΒΔ 25-5/1938 ορίζονται οι αρμοδιότητες των κατόχων άδειας εγκατάστασης και επίβλεψης ανελκυστήρων, οι προϋποθέσεις απόκτησης αυτών και το περιεχόμενο της έννοιας «εγκατάσταση ανελκυστήρος».

Με τον πόλεμο και την κατοχή διακόπτεται απότομα κάθε δραστηριότητα.

Μετά τον πόλεμο αρχίζουν πλέον σιγά σιγά 7-8 Τεχνικά Γραφεία να ασχολούνται με την εγκατάσταση και την συντήρηση των ανελκυστήρων τα περισσότερα αντιπροσωπεύοντας ξένες εταιρείες.

Στη δεκαετία του ΄60 θεωρούταν ως μέσω πολυτελείας με επιβάρυνση 25% και παρά την έντονη κλιμάκωση της οικοδομικής δραστηριότητας στην Αθήνα, στη Θεσσαλονίκη και στα υπόλοιπα αστικά κέντρα η οποία οδηγεί σε ταχεία ανάπτυξη του κλάδου και σε εμφάνιση όλο και περισσότερων μικρών και μεσαίων επιχειρήσεων εξέλιξη που γίνεται ακόμη πιο έντονη την δεκαετία του ΄70.

Στις δεκαετίες του ΄60 και ΄70 συμπληρώνεται το νομοθετικό πλαίσιο που αφορά τους ανελκυστήρες και δημιουργούνται οι επαγγελματικές ενώσεις του κλάδου.

Στην δεκαετία του ΄80 αναγνωρίζεται η αναγκαιότητα της ύπαρξης του Ανελκυστήρα και από την επιβάρυνση του φόρου πολυτελείας μετατρέπεται σε φόρο κατανάλωσης μειωμένος σε 15% και

η είσοδος της χώρας μας στην ΕΟΚ οδηγεί στην υιοθέτηση ευρωπαϊκών προτύπων τόσο για τους ηλεκτρομηχανικούς όσο και για τους ηλεκτροϋδραυλικούς ανελκυστήρες. Οι τελευταίοι θα επικρατήσουν πλήρως στην αγορά στη δεκαετία του ΄90 και η κυριαρχία τους συνεχίζεται μέχρι σήμερα λόγω των πολλών πλεονεκτημάτων που εμφανίζουν ως νέα τεχνολογία (αυτόματος απεγκλωβισμός, καλύτερη ποιότητα κίνησης από συμβατικές λύσεις, βεβαίως πιο ενεργοβόρο και αντιοικολογικό ως προς το περιβάλλον κλπ).

Τα τελευταία χρόνια η εξέλιξη των ηλεκτρονικών ισχύος οδήγησε σε εμφάνιση νέων τεχνολογιών (Ηλεκτρονικοί Οροφοδιαλογής, Ηλεκτρονικοί Ρυθμιστές Στροφών, Απεγκλωβιστικά) που βρίσκουν εφαρμογή σε εκσυγχρονισμούς παλαιών ανελκυστήρων αλλά και σε νέες εγκαταστάσεις. Σε ιδιαίτερες εγκαταστάσεις έχουν εφαρμογή ανελκυστήρες χωρίς μηχανοστάσιο.

Στα τέλη της δεκαετίας του ΄90 καθορίζονται οι διαδικασίες αξιολόγησης της πιστότητας ενώ από το 1999 έως το 2002 εφαρμόζεται πλήρως η Ευρωπαϊκή Οδηγία 95/16ΕΚ όπως άλλωστε και σε όλη την Ευρωπαϊκή Ένωση και παραδίδεται ο Ανελκυστήρας ως ενιαίο βιομηχανικό πιστοποιημένο προϊόν σε «κοινή χρήση» ελεύθερα καταργώντας κάθε προηγούμενη γραφειοκρατική διαδικασία η οποία αναπαράγαγε τη διαπλοκή. Από το 2002 και μετά επαναθεσμοθετείται η γραφειοκρατική διαδικασία με ότι αυτό συνεπάγεται με την επαναφορά των Διευθύνσεων Ανάπτυξης της Νομαρχιακής Αυτοδιοίκησης μέσω του αρχικού ή περιοδικού ελέγχου των νέων και υφιστάμενων Ανελκυστήρων παρεμποδίζοντας την ελεύθερη διακίνηση του πιστοποιημένου βιομηχανικού προϊόντος (Ανελκυστήρα) καταστρατηγώντας την πλήρη εφαρμογή της Ευρωπαϊκής Οδηγίας 95/16ΕΚ σε αντίθεση με όλες τις άλλες Ευρωπαϊκές χώρες για τη διαδικασία της καταχώρησης του Ανελκυστήρα. Έμπνευση της Πολιτείας μετά από εύλογες πιέσεις μετά την αφαίρεση του δικαιώματος των Διευθύνσεων Ανάπτυξης να ελέγχουν και να αδειοδοτούν τους Ανελκυστήρες ανταποδοτικά προσέφερε σε αυτές τη διαδικασία της καταχώρησης υποβιβάζοντας τες σε αρχειοφύλακες και φακελοφύλακες απαξιώνοντας τον ουσιαστικό ρόλο της επιστημονικής τους ιδιότητας. Από το 2005 εφαρμόζεται η βελτίωση του επιπέδου ασφαλείας αυτών μέσω της αναβάθμισης των συστημάτων ασφαλείας.

Α.4.2 Ισχύον νομοθετικό πλαίσιο

Όπως αναφέραμε στην ιστορική αναδρομή το επάγγελμα διέπεται από συγκεκριμένο νομοθετικό πλαίσιο ήδη από την δεκαετία του 1930.

Το ισχύον νομοθετικό πλαίσιο περιλαμβάνει:

- Την ΚΥΑ: Φ.9.2/οικ.32803/1308 (ΦΕΚ 815 Β') 11/9/1997 περί κατασκευής και λειτουργίας ανελκυστήρων με την οποία έγινε η προσαρμογή της Ελληνικής Νομοθεσίας στην Οδηγία 95/16/ΕΚ σχετικά με τους ανελκυστήρες. Εφαρμόζεται στους ανελκυστήρες, που

εξυπηρετούν μονίμως κτήρια και κατασκευές. Με αυτή την ΚΥΑ καθορίζονται οι διαδικασίες αξιολόγησης πιστότητας, οι βασικές απαιτήσεις ασφαλείας και υγείας και η σήμανση «CE».

- Την ΚΥΑ οικ.Φ9.2/28425 (ΦΕΚ 2604/Β/2008) 22/12/2008 που αφορά την «Συμπλήρωση διατάξεων σχετικά με την εγκατάσταση, λειτουργία, συντήρηση και ασφάλεια των ανελκυστήρων». Αφορά όλους τους εγκατεστημένους ανελκυστήρες (περιοδικοί έλεγχοι, συντήρηση, καταχώρηση σε μητρώα της Διεύθυνσης Ανάπτυξης της Νομαρχιακής Αυτοδιοίκησης, βελτίωση της ασφάλειας).
- Το ΦΕΚ 424Β/2009 10/03/2009 «Διορθώσεις σφαλμάτων της ΚΥΑ οικ.Φ9.2/28425 (ΦΕΚ 2604/Β/2008)».
- Επίσης περιλαμβάνει τα παρακάτω Διατάγματα και Υπουργικές αποφάσεις που έχουν μεν καταργηθεί αλλά ισχύουν ως τεχνικές προδιαγραφές κατά την διαδικασία περιοδικών ελέγχων.

ΒΔ (ΦΕΚ 408/Α/07-12-1931),

ΒΔ 127/1963 (ΦΕΚ 23/Α/16-02-1963),

ΒΔ 37/1965 (ΦΕΚ 10/Α/17-1-1966),

ΒΔ 890/1968 (ΦΕΚ 311/Α/31-12-1968),

ΚΥΑ: 18173 (ΦΕΚ 664 Β') 9/9/1988,

ΚΥΑ: Οικ. 6895/1241/Φ9.2/93 (ΦΕΚ 325 Β') 6/5/1993.

- Τέλος, το νομοθετικό πλαίσιο περιλαμβάνει τα Διατάγματα, Υπουργικές αποφάσεις, εγκυκλίους και γνωμοδοτήσεις που αφορούν τις διαδικασίες απόκτησης επαγγελματικών αδειών, θεώρησής τους, αρμοδιοτήτων και επαγγελματικών δικαιωμάτων. Τα Κυριότερα είναι τα:

ΒΔ 14/25-10-1937,

ΒΔ 25-5/14-6-1938,

ΒΔ 407/1966,

ΠΔ 349/1975,

ΕΓΚΥΚΛΙΟΣ 371/1984,

Γνωμοδότηση του Νομικού Συμβουλίου του Κράτους 790/1992.

Α.5 Αναπτυξιακή δυναμική της οικονομίας /δυναμική του επαγγέλματος

Α.5.1 Γενική περιγραφή των τάσεων μεγέθυνσης που διαγράφουν στην ελληνική αγορά οι κλάδοι στους οποίους εντάσσονται οι απασχολούμενοι στο συγκεκριμένο επάγγελμα.

Οι κοινωνικές και πολιτικές συνθήκες του μεταπολεμικού μοντέλου ανάπτυξης της χώρας μας οδήγησε σε μια υπερβολική συγκέντρωση του πληθυσμού στα μεγάλα αστικά κέντρα και ιδιαίτερα

στην Αθήνα αλλά και στη Θεσσαλονίκη. Η συγκέντρωση αυτή οδήγησε σε έκρηξη των στεγαστικών αναγκών και το οικιστικό πρότυπο που ακολουθήθηκε ήταν η κατασκευή ψηλών κτηρίων.

Συνέπεια αυτού του αναπτυξιακού μοντέλου είναι και η μεγάλη ανάπτυξη του κλάδου του ανελκυστήρα στη χώρα μας.

Στην αγορά του ανελκυστήρα στη χώρα μας εμφανίζονται δύο κύριοι τομείς δραστηριότητας:

Α) Η εγκατάσταση νέων ανελκυστήρων και

Β) Η συντήρηση, επισκευή και εκσυγχρονισμός των υφιστάμενων ανελκυστήρων.

Α) Σύμφωνα με στοιχεία που είναι δημοσιευμένα στα οικονομικά στοιχεία των μεγάλων εταιρειών του κλάδου εκτιμάται ότι τοποθετούνται από 8.000 μέχρι 12.000 νέοι ανελκυστήρες ετησίως τα τελευταία δέκα χρόνια το 85% των οποίων είναι ηλεκτροϋδραυλικοί ανελκυστήρες. Λαμβάνοντας υπ᾽ όψιν τον πληθυσμό της χώρας η εγχώρια αγορά του ανελκυστήρα είναι από τις μεγαλύτερες διεθνώς.

Οι κυριότερες αιτίες αυτής της ανάπτυξης είναι:

- Οι γενικότερες αιτίες της ανόδου της οικοδομικής δραστηριότητας στην Ελλάδα (χαμηλά επιτόκια, τραπεζικός δανεισμός κ.λπ.).
- Η συγκέντρωση του εργατικού δυναμικού στα αστικά κέντρα σε συνδυασμό με την αποδυνάμωση της αγροτικής οικονομίας και γενικότερα η απαξίωση της περιφέρειας.
- Το μικρό μέγεθος των πολυκατοικιών τα τελευταία χρόνια, γεγονός που οδηγεί τον συντελεστή ανελκυστήρων ανά αριθμό νέων κατοικιών να γίνεται συνεχώς μεγαλύτερος.
- Η εγκατάσταση ανελκυστήρων ακόμα και σε μονοκατοικίες (μεζονέτες).

Δυστυχώς η οικονομική ύφεση την οποία διέρχεται η εθνική αλλά και η διεθνής οικονομία έχει αντιστρέψει αυτό το κλίμα και ήδη παρατηρείται μεγάλη κάμψη στον τομέα της εγκατάστασης ανελκυστήρων.

Οι αναπτυξιακές προοπτικές του τομέα αυτού είναι στενά συνδεδεμένη με την γενικότερη πορεία της οικονομίας και ιδιαίτερα του οικοδομικού κλάδου και η ύφεση που διέρχεται αυτός έχει ήδη σοβαρές επιπτώσεις σε όλες τις επιχειρήσεις που δραστηριοποιούνται στον χώρο του ανελκυστήρα.

Β) Η συντήρηση ενός ανελκυστήρα τόσο στη χώρα μας όσο και σε όλο τον κόσμο είναι υποχρεωτική για λόγους προστασίας των χρηστών του.

Η λειτουργία ενός ανελκυστήρα δημιουργεί νομικές υποχρεώσεις τόσο για τον διαχειριστή του κτηρίου όσο και για το Τεχνικό Γραφείο που έχει αναλάβει την υποχρέωση της παρακολούθησής, της επιθεώρησης και της τεχνικής κάλυψης του. Οι νομικές αυτές υποχρεώσεις καθορίζονται στην ΚΥΑ οικ.Φ9.2/28425 (ΦΕΚ 2604/Β/2008) 22/12/2008.

Πέρα όμως από την κάλυψη των νομικών υποχρεώσεων, η ουσιαστική τεχνική κάλυψη του ανελκυστήρα από αδειούχο συντηρητή είναι απαραίτητη προϋπόθεση για την ασφαλή και αξιόπιστη λειτουργία αυτού.

Για τον αριθμό των υφιστάμενων ανελκυστήρων στη χώρα μας δυστυχώς δεν υπάρχουν ακριβή στατιστικά στοιχεία.

Σε διεθνή ημερίδα σχετική με τους ανελκυστήρες που διοργάνωσε το Υπουργείο Ανάπτυξης με τη συμμετοχή της Πανελλήνιας Ομοσπονδίας Βιοτεχνών Εγκαταστατών – Συντηρητών Ανελκυστήρων (Π.Ο.Β.Ε.Σ.Α.) στις 11 Απριλίου του 2008 ο εκπρόσωπος της Ελληνικής Διοίκησης προσδιόρισε τον αριθμό των υφιστάμενων ανελκυστήρων σε 400.000 περίπου αλλά άλλοι ομιλητές θεώρησαν την εκτίμηση αυτή ιδιαίτερα συντηρητική.

Όπως και να έχουν τα πράγματα, αν σκεφτούμε ότι ο Ιταλός εκπρόσωπος στη ίδια ημερίδα ανέφερε ότι στην Ιταλία με τα 60.000.000 κατοίκους υπάρχουν περίπου 850.000 ανελκυστήρες σε λειτουργία μπορούμε να αντιληφθούμε την δυναμικότητα που παρουσιάζει ο κλάδος στη χώρα μας. Στην ίδια ημερίδα αναδείχθηκε από τους ευρωπαίους ομιλητές η πλήρη εφαρμογή της Ευρωπαϊκής Οδηγίας 95/16ΕΚ ως προς τη διαδικασία της καταχώρησης του Ανελκυστήρα η οποία πραγματοποιείται με την κατάθεση στην αρμόδια αρχή του πιστοποιητικού που βεβαιώνει την πλήρη εναρμόνηση του Ανελκυστήρα με την Ευρωπαϊκή Οδηγία 95/16ΕΚ με την επιμονή της χώρας μας στην επαναφορά των γραφειοκρατικών διαδικασιών.

Η συντήρηση σαν τομέας δραστηριότητας θα έπρεπε να παρουσιάζει μεγαλύτερες αντοχές σε περιόδους οικονομικής κρίσης καθώς δεν είναι περιττή πολυτέλεια αλλά βασική ανάγκη τόσο για την ασφάλεια των επιβατών όσο και για να παραμένει λειτουργική η κάθετη μετακίνηση σε ένα ψηλό κτήριο.

Στην πραγματικότητα όμως ο παράλογος και άρρωστος ανταγωνισμός που υπάρχει σήμερα στην αγορά, η μη κατανόηση της αναγκαιότητας για παρακολούθηση και επιθεώρηση των ανελκυστήρων από πολλούς ιδιοκτήτες-διαχειριστές κτηρίων και η χαλάρωση του νομικού πλαισίου έχει οδηγήσει τις τιμές της συντήρησης-επιθεώρησης και τεχνικής κάλυψης σε επίπεδα που δεν αφήνουν ουσιαστικό περιθώριο κερδοφορίας. Πολλοί «επαγγελματίες» προσπαθούν να αντισταθμίσουν τις χαμηλές τιμές με χαμηλή ποιότητα υπηρεσιών που και αυτές με τη σειρά τους συντελούν στην απαξίωση της συντήρησης στα μάτια της κοινωνίας με συνέπεια την έκθεση των επιβατών σε κάθε κίνδυνο την έκθεση του Κλάδου και τη δημιουργία ενός φαύλου κύκλου.

Ο τομέας του εκσυγχρονισμού του ανελκυστήρα περιλαμβάνει επίσης τους υφιστάμενους ανελκυστήρες και είναι μια δραστηριότητα που έχει προκύψει τα τελευταία χρόνια στον κλάδο λόγω της γήρανσης των ανελκυστήρων και των διαφορετικών επιπέδων ασφαλείας που υπάρχουν σε μια νέα και μια παλιά εγκατάσταση ανελκυστήρα. Επειδή ο επιβάτης είναι λογικό να αναμένει ένα κοινό

αποδεκτό επίπεδο ασφάλειας είναι απαραίτητη η σταδιακή προσαρμογή όλων των ανελκυστήρων στα σημερινά πρότυπα ασφάλειας και αξιοπιστίας.

Από την Ευρωπαϊκή Ένωση έχει εκδοθεί το πρότυπο ΕΝ81.80 που αφορά τους κανόνες για την βελτίωση της ασφάλειας των υφιστάμενων ανελκυστήρων. Το πρότυπο αυτό που έχει ισχύ Ελληνικού Προτύπου περιλαμβάνει 74 σημεία και τα κράτη-μέλη της Ε.Ε. πρέπει να καθορίσουν το δικό τους πρόγραμμα εφαρμογής σε μια διαδικασία βήμα προς βήμα, μέσω μιας διαδικασίας φιλτραρίσματος που περιγράφεται στο πρότυπο με έναν λογικό και πρακτικό τρόπο βασισμένο στο επίπεδο της επικινδυνότητας και σε οικονομικούς και κοινωνικούς παράγοντες.

Η ισχύουσα ΚΥΑ οικ.Φ9.2/28425 (ΦΕΚ 2604/Β/2008) 22/12/2008 αλλά και η προηγούμενη περιλαμβάνει κάποια σημεία άμεσης εφαρμογής και κάποια σημεία για μεταγενέστερο χρόνο, ενώ στο άρθρο 10 αυτής παράγραφος 2 προβλέπεται η σταδιακή ενσωμάτωση και άλλων σημείων με τις κατά καιρούς κατευθυντήριες οδηγίες που θα εκδίδονται από το Υπουργείο Ανάπτυξης.

Ο τομέας του εκσυγχρονισμού των ανελκυστήρων εμφανίζει έντονο δυναμισμό και μεγάλες προοπτικές ανάπτυξης. Φυσικά η γενικότερη οικονομική κατάσταση επηρεάζει άμεσα και αυτόν τον τομέα καθώς μπορεί να περιορίσει την έκταση των βελτιώσεων που πραγματοποιούνται, ενώ σημαντικός ανασταλτικός παράγοντας είναι και η μη συγκροτημένη και με ασάφειες προσέγγισή του από την Πολιτεία, παρά τις ουσιαστικές και τεκμηριωμένες απόψεις και θέσεις της Πανελλήνιας Ομοσπονδίας Βιοτεχνών Εγκαταστατών-Συντηρητών Ανελκυστήρων (Π.Ο.Β.Ε.Σ.Α.) εξυπηρετώντας διάφορες συντεχνίες θέτωντας ουσιαστικά τους επιβάτες σε κίνδυνο.

Α.5.2 Είδος επιχειρήσεων όπου εμφανίζεται κατά κύριο το επάγγελμα και αναπτυξιακή δυναμική του επαγγέλματος.

Το επάγγελμα εμφανίζεται σε επιχειρήσεις- Τεχνικά Γραφεία ή Εταιρείες που το αντικείμενο της δραστηριότητάς τους αγγίζει όλο το φάσμα των Κυρίως Επαγγελματικών Λειτουργιών δηλαδή Εγκατάσταση –Συντήρηση- Επισκευή και Εκσυγχρονισμός Ανελκυστήρων.

Η δραστηριότητα ενός Τεχνικού Γραφείου Μελέτης Εγκατάστασης-Συντήρησης διέπεται από νομικό – θεσμικό πλαίσιο απαιτήσεις (προσωπικό με επαγγελματικές άδειες, σχέση συντηρούμενων ανελκυστήρων με αριθμό προσωπικού, Συνεργείο Συντήρησης) η πλημμελής εφαρμογή των οποίων θεωρείτε αθέμιτος ανταγωνισμός έναντι των άλλων.

Τα τεχνικά γραφεία στην πλειοψηφία τους έχουν μια μεγάλη γκάμα προμηθευτών από τους οποίους προμηθεύονται διάφορα εξαρτήματα και υλικά με τα οποία συνθέτουν την εγκατάσταση του ανελκυστήρα.

Τα τελευταία χρόνια έκανε την εμφάνισή της η τάση για αγορά «πακέτου», η προμήθεια δηλαδή όλων των υλικών από ένα προμηθευτή. Στην προσπάθεια ορισμένων προμηθευτών να ελέγξουν όλο και μεγαλύτερο μερίδιο στην αγορά συμπιέζοντας την Ελληνική οικογενειακή, μικρή

και μεσαία Βιοτεχνία. Η τάση αυτή όπως φαίνεται και από οικονομικά στοιχεία εταιρειών που προωθούν αυτή την αγορά είναι πολύ μικρή.

Στην χώρα μας δραστηριοποιούνται πάνω από δυο χιλιάδες Τεχνικά Γραφεία που ασχολούνται με την Συντήρηση, την Επισκευή και την Εγκατάσταση Ανελκυστήρων όπως προκύπτει από στοιχεία που πήραμε από τους κατά τόπους Συνδέσμους.

Η συντριπτική πλειοψηφία αυτών είναι οικογενειακές και πολύ μικρές επιχειρήσεις που απασχολούν από 1 μέχρι 9 εργαζόμενους.

Υπάρχουν και κάποιες μικρές και μεσαίες επιχειρήσεις με περισσότερους των 10 εργαζόμενων οι περισσότερες αμιγώς ελληνικών συμφερόντων και κάποιες με πολυεθνική δραστηριότητα καμία όμως από αυτές δεν παίζει δεσπόζοντα ρόλο στην αγορά.

Εμφανίζονται επίσης κάποιες πολύ μικρές ατομικές επιχειρήσεις που εκτελούν κυρίως εγκαταστάσεις υπεργολαβικά για λογαριασμό άλλων Τεχνικών γραφείων.

Ο μεγάλος αριθμός επιχειρήσεων που δραστηριοποιούνται στον κλάδο διασφαλίζει στην πράξη τον υγιή ανταγωνισμό.

Στον κλάδο του ανελκυστήρα στη χώρα μας δραστηριοποιούνται επίσης επιχειρήσεις στο χώρο παραγωγής εξαρτημάτων. Ο κλάδος της μεταποίησης είναι αρκετά αναπτυγμένος και περιλαμβάνει από πολύ μικρές σχεδόν οικογενειακές βιοτεχνίες, μέχρι μεγάλους βιομηχανικούς ομίλους. Οι περισσότερες από αυτές της επιχειρήσεις πέρα από την μεταποιητική τους δραστηριότητα (μειωτήρες, τροχαλίες, έμβολα, πλαίσια, θαλάμους, αυτόματες πόρτες, ημιαυτόματες πόρτες, πίνακες αυτοματισμού και εξαρτήματα ανελκυστήρων) ασκούν και εμπορική δραστηριότητα προμηθεύοντας την εγχώρια αλλά και την διεθνή αγορά με δικά τους προϊόντα αλλά και με είδη εμπορίας.

Επίσης υπάρχουν καθαρά εμπορικές επιχειρήσεις που κυρίως εισάγουν τεχνολογία για να διαθέσουν στην εγχώρια αγορά συστήματα και εξαρτήματα ανελκυστήρων.

Σε όλες αυτές τις επιχειρήσεις παραγωγής και εμπορίας υλικών και εξαρτημάτων υπάρχουν δυνατότητες απασχόλησης τεχνικών ανελκυστήρων στον τομέα της τεχνικής υποστήριξης των προϊόντων τους.

Α.6 Απασχόληση, τάσεις-προοπτικές

Α.6.1 Περιγραφή υπάρχουσας κατάστασης της απασχόλησης

Η μεγάλη ανάπτυξη του κλάδου τα τελευταία χρόνια λόγω της αυξημένης κατασκευαστικής δραστηριότητας αλλά και της τάσης εκσυγχρονισμού των υφιστάμενων εγκαταστάσεων είχε σαν

αποτέλεσμα την υψηλή ζήτηση για τεχνικούς ανελκυστήρων, ζήτηση που δεν καλύπτεται από την προσφορά για εργαζόμενους με υψηλό ή μεσαίο επίπεδο δεξιοτήτων και γνώσεων.

Η δυσκολία στην εύρεση εξειδικευμένου προσωπικού οφείλεται και στο εκπαιδευτικό σύστημα καθώς στη μέση επαγγελματική - τεχνική εκπαίδευση δεν υπάρχει εξειδικευμένη σχολή για το επάγγελμα.

Η μόνη δυνατότητα απορρόφησης αποφοίτων μέσης εκπαίδευσης προέρχεται από τον Ηλεκτρολογικό Τομέα των ΤΕΕ με τις ειδικότητες Ηλεκτρολογικές Εγκαταστάσεις κτηρίων (Α΄ Κύκλος) και Εγκαταστάσεων κτηρίων & βιομηχανικών χώρων (Β΄ Κύκλος) τα εκπαιδευτικά προγράμματα των οποίων έχουν πολύ μικρή κάλυψη των γνώσεων που απαιτούνται για το επάγγελμα. Συνεπώς οι απόφοιτοι αυτών των σχολών έχουν μεν τα τυπικά προσόντα για να εργαστούν σαν τεχνικοί ανελκυστήρων (Ηλεκτροτεχνίτης Δ΄ ειδικότητας) τα ουσιαστικά όμως προσόντα τα αποκτούν μέσω της επαγγελματικής εμπειρίας. Σε μεταλυκειακό επίπεδο υπάρχει ειδικότητα Τεχνικού Ανελκυστήρα στα ΙΕΚ η οποία δεν έχει μια συνεχή και σταθερή λειτουργία ως μέλος κινητού συνεργείου παρά την ανυπαρξία εξειδικευμένου προσωπικού και την υπάρχουσα ανεργία.

Οι δυνατότητες απασχόλησης ανειδίκευτου προσωπικού είναι περιορισμένες καθώς η φύση του επαγγέλματος (εργασία σε μεγάλα ύψη στα φρεάτια, ηλεκτρικό ρεύμα κ.λπ.) αλλά και οι νομικές προϋποθέσεις απαιτούν αδειοδοτημένο-εκπαιδευμένο προσωπικό και δεν αναγνωρίζει το μαθητευόμενο, το οποίο και απαιτούμε μέσω της Πανελλήνιας Ομοσπονδίας Βιοτεχνών Εγκαταστατών-Συντηρητών Ανελκυστήρων (Π.Ο.Β.Ε.Σ.Α.). Ανειδίκευτο ή χωρίς επαγγελματική άδεια προσωπικό επιτρέπεται να χρησιμοποιείται μόνο σε βοηθητικές εργασίες (μεταφορά εργαλείων, υλικών). Η έλλειψη ειδικευμένου προσωπικού πολλές φορές οδηγεί τις επιχειρήσεις σε πρόσληψη ανειδίκευτων εργαζομένων με σκοπό την εκπαίδευσή τους.

Α.6.2 Τάσεις

Οι τεχνολογίες που εφαρμόζονται στον ανελκυστήρα παρουσιάζουν και θα συνεχίζουν να παρουσιάζουν στο μέλλον ραγδαία εξέλιξη.

- Νέα συστήματα ανύψωσης εμφανίζονται (ανελκυστήρες με χρήσημοποίηση ηλεκτρονικών ισχύος, συστήματα parking αυτοκινήτων, συστήματα ανύψωσης με καρέκλα κ.λπ.).
- Τα ηλεκτρονικά βρίσκουν όλο και νέες εφαρμογές στους αυτοματισμούς (συστήματα ηλεκτρονικής ρύθμισης στροφών ηλεκτροκινητήρων, ηλεκτρονικοί πίνακες χειρισμού, απεγλωβιστικά, PLC κ.λπ.).
- Νέα συστήματα ασφαλείας κάνουν την εμφάνισή τους .

Υπάρχει μεγάλη ανάγκη να διαμορφωθούν εκείνες οι δομές στην τεχνική εκπαίδευση ώστε οι τεχνικοί να έχουν τα απαραίτητα βασικά εφόδια, τις γενικές, βασικές και ειδικές επαγγελματικές γνώσεις για να μπορούν να παρακολουθήσουν αυτές τις εξελίξεις.

Α.6.3 Προοπτικές

Η ύφεση που διέρχεται ο κλάδος της οικοδομής είναι δυνατόν να επηρεάσει αρνητικά τα επίπεδα απασχόλησης έστω και προσωρινά, ιδιαίτερα σε προσωπικό με χαμηλό επίπεδο γνώσεων και δεξιοτήτων. Η απασχόληση σε υψηλά εξειδικευμένο προσωπικό παρουσιάζει μεγαλύτερες αντοχές καθώς είναι δύσκολη η αναπλήρωσή του όταν ανακάμψει η οικονομία.

Οι προοπτικές του κλάδου είναι συνάρτηση της γενικότερης πορείας της οικονομίας και ειδικότερα του κατασκευαστικού τομέα.

Πάντως σε βάθος χρόνου ο μεγάλος αριθμός εγκατεστημένων ανελκυστήρων και η παλαιότητα πολλών εξ' αυτών δημιουργούν υψηλές προοπτικές ανάπτυξης στο επίπεδο του εκσυγχρονισμού-επισκευής και συντήρησής τους.

Επίσης η γήρανση του πληθυσμού της χώρα μας και ο ολοένα και αυξανόμενος αριθμός πολιτών με κινητικά προβλήματα (ΑΜΕΑ, προσωρινά τραυματισμένοι, Τρίτη ηλικία, καρδιοαναπνευστικά προβλήματα κ.λπ.) δημιουργεί νέες ανάγκες για ανελκυστήρες και σε χαμηλά κτήρια, συστήματα ανύψωσης σε σκάλες κ.λπ.

Α.7 Υφιστάμενες μορφές άσκησης του επαγγέλματος, τάσεις εξέλιξης.

Α.7.1 Υφιστάμενες ειδικεύσεις/κατευθύνσεις του επαγγέλματος.

Ο τεχνικός ανελκυστήρα εργάζεται σε τεχνικά γραφεία. Πολλά από αυτά πέρα από ανελκυστήρες τοποθετούν και συντηρούν αναβατόρια που εμπίπτουν στην ευρωπαϊκή οδηγία περί μηχανών, δεν θεωρούνται δηλαδή ανελκυστήρες.

Επίσης μερικά τεχνικά γραφεία εγκαθιστούν και συντηρούν κυλιόμενες κλίμακες.

Επίσης τελευταία έχουν εμφανιστεί συστήματα ανύψωσης με καρέκλες σε σκάλες.

Οι παραπάνω κατευθύνσεις εντάσσονται στη δραστηριότητα κάποιων τεχνικών γραφείων και η εκπαίδευση των τεχνικών γίνεται στο εσωτερικό της επιχείρησης ή από τους προμηθευτές του εξοπλισμού (on-job training).

Στην λειτουργία των επιχειρήσεων πολλές φορές εξειδικεύονται κάποιοι εργαζόμενοι στην εκτέλεση κάποιων επαγγελματικών εργασιών όπως τοποθέτηση οδηγών, ηλεκτρολογική εγκατάσταση, τελικές ρυθμίσεις, βλάβες κλπ. Οι κατευθύνσεις αυτές δεν αφορούν το επάγγελμα αλλά την εσωτερική οργάνωση των επιχειρήσεων και την διευθέτηση του καταμερισμού εργασίας για την βελτίωση της παραγωγικότητά τους.

Επίσης υπάρχουν κάποιες εξειδικεύσεις που έχουν σχέση με το επάγγελμα όπως ο τεχνικός τοποθέτησης θυρών ανελκυστήρα και ο τεχνικός τοποθέτησης θαλάμου ανελκυστήρα. Αυτές οι εξειδικεύσεις δεν καλύπτονται από το παρόν επαγγελματικό περίγραμμα. Ο τεχνικός ανελκυστήρα στα πλαίσια της Εγκατάστασης του Ανελκυστήρα ή του εκσυγχρονισμού του εκτελεί την επαγγελματική εργασία της τοποθέτησης θαλάμου και θυρών. Πολλές φορές όμως η τοποθέτησή τους γίνεται από τους προμηθευτές των υλικών αυτών.

Απολυτήριο Γυμνασίου	✓
Απολυτήριο Γενικού Λυκείου	✓
ΤΕΕ Α΄Κύκλου (παλιά ΤΕΣ - Τεχνικές Επαγγελματικές Σχολές)	✓
I.ΤΕΕ Β΄Κύκλου (ΤΕΛ- Τεχνικό επαγγελματικό λύκειο) II.ΕΠΑΛ επαγγελματικό λύκειο (επαγγελματικές και γενικές γνώσεις) III.ΕΠΑΣ επαγγελματική σχολή (επαγγελματικές γνώσεις)	✓ ✓
ΙΕΚ	✓
Ή άλλη εκπαιδευτική διαδρομή πλην τριτοβάθμιας εκπαίδευσης. Σημειώστε ποια.....	

Α.7.2 Τάσεις εξέλιξης των πιο δυναμικών και πολυπληθών ειδικεύσεων

Οι κατευθύνσεις του Τεχνικού αποκατάστασης βλαβών και των Τεχνικών που εκτελούν τις τελικές ρυθμίσεις είναι από τις πλέον περιζήτητες γιατί έχουν αυξημένες απαιτήσεις σε γνώσεις και δεξιότητες.

Α.8 Ποσοτικά και ποιοτικά χαρακτηριστικά του ανθρώπινου δυναμικού που δραστηριοποιείται στο επάγγελμα.

Ποιό είναι κατά προσέγγιση το επίπεδο σπουδών για το επάγγελμα και για κάθε ειδικότητα/ειδίκευση και για κάθε επίπεδο στην ιεραρχία του επαγγέλματος όπως παρατηρείται στην ελληνική αγορά εργασίας;

Οι Εγκαταστάτες Ανελκυστήρων είναι <u>όλοι</u> απόφοιτοι <u>τουλάχιστον</u> της μέσης τεχνικής εκπαίδευσης.

Όσον αφορά τους Συντηρητές Ανελκυστήρων οι μεν νεότεροι είναι στην συντριπτική πλειοψηφία τους απόφοιτοι τουλάχιστον μέσων τεχνικών σχολών, στους δε μεγαλύτερους σε ηλικία υπάρχει μια σημαντική μερίδα που έχει τελειώσει την βασική εκπαίδευση.

Α.9 Συνδικαλιστικές ή επιστημονικές οργανώσεις σχετικές με το επάγγελμα, έντυπα ή άλλα μέσα πληροφόρησης ή άλλες πηγές.

Α.9.1 Συνδικαλιστικές-επαγγελματικές ή επιστημονικές οργανώσεις σχετικές με το επάγγελμα.

Σε πρωτοβάθμιο επίπεδο υπάρχουν οι κατά τόπους Σύνδεσμοι εργοδοτών του κλάδου και συγκεκριμένα:

Ο Σύνδεσμος Εγκαταστατών & Συντηρητών Ανελκυστήρων (ΣΕΣΑ) με έδρα την Αθήνα που ιδρύθηκε το 1958 και αποτελεί την παλαιότερη συνδικαλιστική οργάνωση του κλάδου.

Ο Σύνδεσμος Εγκαταστατών & Συντηρητών Ανελκυστήρων Βορείου Ελλάδος με έδρα τη Θεσσαλονίκη που ιδρύθηκε το 1962.

Ο Σύνδεσμος Εγκαταστατών & Συντηρητών Ανελκυστήρων Πελοποννήσου & Δυτικής Στερεάς Ελλάδος που ιδρύθηκε το 1978 και έχει έδρα την Πάτρα.

Ο Σύνδεσμος Αδειούχων Εγκαταστατών & Συντηρητών Ανελκυστήρων Κεντρικής Ελλάδος που ιδρύθηκε το 1982 και έχει έδρα τη Λάρισα.

Ο Σύνδεσμος Αντιπροσώπων Εγκαταστατών & Συντηρητών Ανελκυστήρων Βορειοδυτικής Ελλάδος που ιδρύθηκε το 1989 και έχει έδρα τα Ιωάννινα.

Το 1989 ιδρύθηκε η Πανελλήνια Ομοσπονδία Βιοτεχνών Εγκαταστατών Συντηρητών Ανελκυστήρων (ΠΟΒΕΣΑ) που αποτελεί το κύριο δευτεροβάθμιο κλαδικό όργανο.

Πολλοί σύνδεσμοι έχουν και μια δεύτερη δευτεροβάθμια συνδικαλιστική οργάνωση σε τοπικό επίπεδο όπως η κατά τόπους Ομοσπονδίες Βιοτεχνικών Σωματείων.

Τέλος σε τριτοβάθμιο επίπεδο η οι τοπικοί σύνδεσμοι συμμετέχουν μέσω της ΠΟΒΕΣΑ στην ΓΣΕΒΕΕ.

Όσον αφορά τους εργαζόμενους του κλάδου, αυτοί συμμετέχουν στα κατά τόπους Σωματεία Ηλεκτροτεχνιτών και αντιπροσωπεύονται σε δευτεροβάθμιο επίπεδο από την Ομοσπονδία Ηλεκτροτεχνιτών (ΟΗΕ) και σε τριτοβάθμιο επίπεδο από την ΓΣΕΕ.

Α.9.2 Έντυπα και άλλα μέσα πληροφόρησης

Σε κλαδικό καθαρά επίπεδο το σημαντικότερο μέσο έντυπης ενημέρωσης είναι το περιοδικό ΑΝΕΛΚΥΣΤΗΡΑΣ που η έκδοσή του είναι προϊόν ιδιωτικής πρωτοβουλίας.

Επίσης υπάρχουν πολλά ξενόγλωσσα περιοδικά όπως το ELEVATOR WORLD, το ELEVATORI κλπ.

Σε γενικότερο επίπεδο υπάρχουν εκδόσεις επιμελητηρίων όπως τα Βιοτεχνικά Νέα στην Αθήνα αλλά και αντίστοιχες εκδόσεις στην υπόλοιπη Ελλάδα με θέματα γενικότερου ενδιαφέροντος (φορολογικά, ασφαλιστικά, προγράμματα ενισχύσεων κλπ).

Η εξάπλωση του διαδικτύου και η εξοικείωση με αυτό όλο και περισσότερων πολιτών δεν μπορούσε να αφήσει ανέπαφο και τον χώρο των τεχνιτών ανελκυστήρα.

Όλο και περισσότεροι τεχνικοί αναζητούν πληροφορίες στο διαδύκτιο επισκεπτόμενοι ιστοσελίδες κατασκευαστών, Υπουργείων, Υπηρεσιών κλπ.

Μεγάλο ενδιαφέρον περιέχουν και οι ιστοσελίδες της ΠΟΒΕΣΑ (www.povesa.gr), των ΣΕΣΑ (www.sesa.gr) και ΣΥΣΕΒΕ (www.sysebe.gr) με πλήθος χρήσιμων πληροφοριών (Νομοθεσία, Συνεδριάσεις, Γενικές Συνελεύσεις κλπ).

Επίσης στις ιστοσελίδες των κατά τόπους Επιμελητηριών.

Α.9.3 Άλλες πηγές πληροφόρησης

Βασικότερη πηγή ενημέρωσης ιδιαίτερα σε θέματα νομικής φύσης για τους επαγγελματίες του κλάδου είναι οι Τοπικοί Σύνδεσμοι που με τη σειρά τους ενημερώνονται από την Πανελλήνια Ομοσπονδία Βιοτεχνών Εγκαταστών-Συντηρητών Ανελκυστήρων (ΠΟΒΕΣΑ).

Σημαντική πηγή ενημέρωσης για τους επαγγελματίες του κλάδου είναι κλαδικές εκθέσεις που διοργανώνονται τόσο σε εθνικό ανά 2 χρόνια όσο και σε διεθνές επίπεδο.

Επίσης πολλοί προμηθευτές κατασκευαστικών στοιχείων διοργανώνουν σεμινάρια μέσω των οποίων προωθούν νέα προϊόντα τους και ενημερώνουν για την σωστή εγκατάστασή τους.

Δεν θα πρέπει όμως να αμελήσουμε να αναφέρουμε και μια πιο παραδοσιακή αλλά ακόμη αρκετά ισχυρή πηγή πληροφόρησης που δεν είναι άλλη από την ίδια την επαφή των συναδέλφων μεταξύ τους στους τοπικούς Συνδέσμους ή και έξω από αυτούς στα πλαίσια κοινωνικών συναναστροφών. Μέσα από αυτές τις κοινωνικές επαφές ανταλλάσσουν εμπειρίες για πλήθος θεμάτων τεχνικών και όχι μόνο που αντιμετωπίζουν στην καθημερινότητα.

Α.10 Τυπικές ή θεσμικές προϋποθέσεις για την άσκηση του επαγγέλματος

Α.10.1 Άδειες λειτουργίας

Δεν απαιτείται άδεια εγκατάστασης και λειτουργίας για να συσταθεί κάποιο Τεχνικό Γραφείο Ανελκυστήρων καθώς η έδρα του είναι κυρίως χώρος οργάνωσης της δραστηριότητάς του και αποθήκευσης υλικών και εργαλείων και όχι χώρος όπου γίνονται εργασίες μεταποίησης.

Α.10.2 Άδειες εργασίας

Για να αναλάβει κάποιο Τεχνικό Γραφείο εργασίες συντήρησης-επιθεώρησης και τεχνικής κάλυψης ανελκυστήρα πρέπει να:

- Έχει άδεια κινητού συνεργείου η οποία εκδίδεται από την διεύθυνση Ανάπτυξης της οικείας Νομαρχιακής Αυτοδιοίκησης.
- Είναι καταχωρημένο στο μητρώο συντήρησης που τηρεί η Διεύθυνση αυτή.
- Τέλος να έχει τον απαιτούμενο εξοπλισμό και προσωπικό.

Η άδεια κινητού συνεργείου συντήρησης χορηγείται στους έχοντες αυτό το δικαίωμα σύμφωνα με τις ισχύουσες διατάξεις κατάταξης των ηλεκτρολογικών και μηχανολογικών εγκαταστάσεων, καθώς και της κατοχύρωσης των επαγγελματικών δικαιωμάτων.

Ο υπεύθυνος του συνεργείου έχει το δικαίωμα να προΐσταται σε τρία κινητά συνεργεία συντήρησης τα οποία συγκροτούνται από έναν τουλάχιστον ηλεκτροτεχνίτη Δ΄ ειδικότητας και ένα βοηθό ηλεκτροτεχνίτη Δ΄ ειδικότητας ή ηλεκτροτεχνίτη Δ΄ ειδικότητας.

Οι προϋποθέσεις έκδοσης της άδειας συνεργείου ορίζονται αναλυτικά στο άρθρο 7 της ΚΥΑ οικ.Φ9.2/28425 (ΦΕΚ 2604/Β΄/2008) 22/12/2008 ενώ οι υποχρεώσεις του Συντηρητή στο άρθρο 6 αυτής.

Δικαίωμα εγκατάστασης ανελκυστήρα έχουν οι αδειούχοι Εγκαταστάτες Δ΄ ειδικότητας, οι Πτυχιούχοι Ηλεκτρολόγοι Μηχανικοί Τ.Ε. και οι Διπλωματούχοι Ηλεκτρολόγοι- Μηχανολόγοι Μηχανικοί σύμφωνα με τις ισχύουσες διατάξεις κατάταξης των ηλεκτρολογικών και μηχανολογικών εγκαταστάσεων.

Α.10.3 Άλλες προϋποθέσεις άσκησης επαγγέλματος

Οι Άδειες των ηλεκτρολόγων Εγκαταστατών Δ΄ ειδικότητας και των Συντηρητών Δ΄ ειδικότητας υπόκεινται σε θεώρηση ανά πέντε χρόνια.

Α.11 Τίτλοι και θέσεις-διαβαθμίσεις στην επαγγελματική ιεραρχία.

Α.11.1 Τίτλοι και θέσεις- διαβαθμίσεις επαγγελματικής ιεραρχίας.

Τα επίπεδα επαγγελματικής ιεραρχίας είναι:

Βοηθός ηλεκροτεχνίτη Δ΄ Ειδικότητας (μαζί με τον Ηλεκτροτεχνίτη ή τον Συντηρητή απαρτίζει το Κινητό Συνεργείο).

Ηλεκτροτεχνίτης Δ΄ Ειδικότητας (μαζί με τον Βοηθό ή άλλον ένα Ηλεκτροτεχνίτη Δ΄ σχηματίζει ένα κινητό Συνεργείο Συντήρησης το οποίο εκτελεί την συντήρηση).

Συντηρητής Δ΄ Ειδικότητας (προΐσταται σε τρία κινητά συνεργεία και πρέπει να επιθεωρεί ο ίδιος τον ανελκυστήρα ανά 3 ή και 4 μήνες κατά περίπτωση ανελκυστήρα).

Εγκαταστάτης Δ΄ Ειδικότητας (πέρα από το δικαίωμα επίβλεψης - συντήρησης έχει **και** δικαίωμα εγκατάστασης).

Κατά κανόνα οι παραπάνω θέσεις διαβαθμίσεις δεν συνδέονται με τα διάφορα επίπεδα εκπαίδευσης αλλά κυρίως με τις δεξιότητες και την επαγγελματική εμπειρία.

Εξαίρεση αποτελεί ο εμπειροτεχνίτης χωρίς μέση ή ανώτερη από μέση σχολή που μπορεί να φτάσει μέχρι και την Άδεια Συντηρητή, δεν μπορεί δηλαδή να αποκτήσει την Άδεια Εγκαταστάτη Δ΄ Ειδικότητας.

Α.12 Συνθήκες εργασίας (συμπεριλαμβανομένων υγιεινής και ασφάλειας)

Οι συνθήκες εργασίας κρίνονται γενικώς δύσκολες. Η εργασία γίνεται σε χώρους όπου δεν υπάρχει κλιματισμός ή θέρμανση οπότε υπάρχει έκθεση σε κρύο ή ζέστη.

Πολύ συχνά εμφανίζονται στρεσογόνες καταστάσεις που δημιουργούν ένταση και πίεση ιδιαίτερα σε περιπτώσεις βλαβών ή απρόσμενων δυσκολιών στις εργασίες εγκατάστασης και εκσυγχρονισμού ανελκυστήρων.

Επίσης η ανάγκη για έγκαιρη μετάβαση στο έργο σε περίπτωση βλάβης σε συνδυασμό με τα κυκλοφοριακά προβλήματα στα αστικά κέντρα δημιουργεί ισχυρή ένταση.

Γενικά το επάγγελμα του Τεχνικού Ανελκυστήρα απαιτεί όπως λέμε απλά «γερό στομάχι» λόγω της ευθύνης που έχει να διασφαλίζει την ασφαλή αλλά και αξιόπιστη λειτουργία των ανελκυστήρων.

Η ορθοστασία και η μεταφορά ελαφριών φορτίων είναι σε καθημερινή βάση ενώ τακτικά απαιτείται έντονη μυϊκή προσπάθεια και μεταφορά βαρέων φορτίων.

Η εργασία σε ύψος, η εργασία με το ηλεκτρικό ρεύμα και η ύπαρξη κινούμενων τροχαλιών και συρματόσκοινων εκθέτουν τους τεχνικούς σε κίνδυνο ατυχήματος αν δεν τηρηθούν με ευλάβεια τα απαιτούμενα μέτρα ασφαλείας και δεν χρησιμοποιούνται τα απαραίτητα μέσα ατομικής προστασίας.

Στις εργασίες εγκατάστασης και εκσυγχρονισμού αλλά και σε πολλές επισκευές υπάρχει έκθεση σε σκόνη και άλλους ρύπους (π.χ. αέρια ηλεκτροκόλλησης) ενώ συνθήκες θορύβου δημιουργούνται από τη χρήση σκαπτικών και κοπτικών εργαλείων.

Η σοβαρότερη έκθεση σε επικίνδυνες ουσίες προέρχεται από τον αμίαντο που περιείχαν τα φερμουίτ των φρένων, αλλά η αντικατάσταση αυτών με υλικό τριβής που είναι απαλλαγμένο από αμίαντο είναι πλέον υποχρεωτική και τείνει να εξαλείψει αυτόν τον κίνδυνο.

Επίσης τακτικά είναι αναγκαία έντονη διανοητική προσπάθεια για τις ρυθμίσεις και την επίλυση προβλημάτων που εμφανίζονται.

Παρόλα αυτά το επάγγελμα παρουσιάζει και πολλά πλεονεκτήματα όπως η έλλειψη ρουτίνας λόγω του πλήθους των διαφορετικών επαγγελματικών εργασιών, το αίσθημα ικανοποίησης και αυτοπεποίθησης που γεννιέται από την επίλυση προβλημάτων, η εναλλαγή παραστάσεων και εικόνων. Επίσης αν λάβουμε υπόψη το υψηλό ποσοστό ατόμων με κινητικά προβλήματα δεν θα ήταν άστοχο να θεωρήσουμε ότι το επάγγελμα έχει υψηλά στοιχεία κοινωνικής προσφοράς καθώς οι επαγγελματικές του λειτουργίες συνδέονται με ικανοποίηση πραγματικών και όχι πλαστών κοινωνικών αναγκών.

Συνθήκες	Σπάνια	Τακτικά	Πολύ συχνά	Συνεχώς
Θόρυβος	✓			
Συνθήκες έντασης και πίεσης			✓	
Κίνδυνοι ατυχήματος		✓		
Ρύποι, οσμές σκόνη κ.λπ.		✓		
Χρήση επικίνδυνων ουσιών, υλικών	✓			
Ορθοστασία			✓	
Καθιστική εργασία	✓			
Χρήση βαριών μηχανημάτων		✓		
Έντονη μυϊκή προσπάθεια		✓		
Έντονη διανοητική προσπάθεια		✓		
Μεταφορά ελαφρού φορτίου			✓	
Μεταφορά βαρέως φορτίου		✓		
Έκθεση σε καιρικές συνθήκες			✓	
Άλλο				

Α.13 Δυνατότητες απασχόλησης για άτομα με αναπηρίες.

Λόγω της φύσης των εργασιακών συνθηκών (εργασία σε ύψος, έντονη μυϊκή προσπάθεια, μεταφορά βαρέων φορτίων κ.λπ.) οι δυνατότητες απασχόλησης ΑΜΕΑ είναι περιορισμένες ως ελάχιστες.

ΕΝΟΤΗΤΑ Β: «ΑΝΑΛΥΣΗ ΤΟΥ ΕΠΑΓΓΕΛΜΑΤΟΣ – ΠΡΟΔΙΑΓΡΑΦΕΣ»

Β.1 ΚΥΡΙΕΣ ΚΑΙ ΕΠΙΜΕΡΟΥΣ ΕΠΑΓΓΕΛΜΑΤΙΚΕΣ ΛΕΙΤΟΥΡΓΙΕΣ, ΕΠΑΓΓΕΛΜΑΤΙΚΕΣ ΕΡΓΑΣΙΕΣ

ΒΑΣΙΚΟ ΕΠΑΓΓΕΛΜΑ		ΕΙΔΙΚΟΤΗΤΑ	ΕΙΔΙΚΕΥΣΗ
ΤΙΤΛΟΣ: : ΤΕΧΝΙΚΟΣ ΑΝΕΛΚΥΣΤΗΡΩΝ		ΤΙΤΛΟΣ	ΤΙΤΛΟΣ:
ΚΥΡΙΕΣ ΕΠΑΓΓΕΛΜΑΤΙΚΕΣ ΛΕΙΤΟΥΡΓΙΕΣ (ΚΕΛ)		ΚΥΡΙΕΣ ΕΠΑΓΓΕΛΜΑΤΙΚΕΣ ΛΕΙΤΟΥΡΓΙΕΣ (ΚΕΛ)	ΚΥΡΙΕΣ ΕΠΑΓΓΕΛΜΑΤΙΚΕΣ ΛΕΙΤΟΥΡΓΙΕΣ (ΚΕΛ)
ΒΑΣΙΚΕΣ (ΚΕΛ)	ΚΕΛ 1: **Εγκαθιστά ανελκυστήρες**		ΚΕΛ 1:
	ΚΕΛ 2: **Συντηρεί ανελκυστήρες**		ΚΕΛ 2:
	ΚΕΛ 3: **Επισκευάζει και αναβαθμίζει τους ανελκυστήρες**		
ΔΕΥΤΕΡΕΥΟΥΣ (ΚΕΛ)			

Σχόλια για τα επίπεδα επαγγελματικής ιεραρχίας (όπου παρουσιάζονται):

ΤΙΤΛΟΣ ΒΑΣΙΚΟΥ ΕΠΑΓΓΕΛΜΑΤΟΣ:
ΤΕΧΝΙΚΟΣ ΑΝΕΛΚΥΣΤΗΡΩΝ

ΚΥΡΙΕΣ ΕΠΑΓΓΕΛΜΑΤΙΚΕΣ ΛΕΙΤΟΥΡΓΙΕΣ (ΚΕΛ) [ΒΑΣΙΚΕΣ & ΔΕΥΤΕΡΕΥΟΥΣΕΣ]
ΚΕΛ 1 (Β): Εγκαθιστά ανελκυστήρες
ΚΕΛ 2 (Β): Συντηρεί ανελκυστήρες
ΚΕΛ 3: Επισκευάζει και αναβαθμίζει τους ανελκυστήρες
ΚΕΛ 4:
ΚΕΛ 5:
ΚΕΛ 6 (Δ):

ΤΙΤΛΟΣ ΕΠΑΓΓΕΛΜΑΤΟΣ: ΤΕΧΝΙΚΟΣ ΑΝΕΛΚΥΣΤΗΡΑ

	ΕΠΙΜΕΡΟΥΣ ΕΠΑΓΓΕΛΜΑΤΙΚΕΣ ΛΕΙΤΟΥΡΓΙΕΣ (ΕΕΛ)	ΕΠΑΓΓΕΛΜΑΤΙΚΕΣ ΕΡΓΑΣΙΕΣ (ΕΕ)
ΚΕΛ 1 Εγκαθιστά τους ανελκυστήρες	**ΕΕΛ 1.1: Μελετά και σχεδιάζει την εγκατάσταση του ανελκυστήρα**	**ΕΕ 1.1.1 : Αξιολογεί επί τόπου το έργο**
		ΕΕ 1.1.2 : Συμβουλεύεται τον πολιτικό μηχανικό και τον ιδιοκτήτη του έργου και προτείνει την καταλληλότερη λύση
		ΕΕ 1.1.3 : Διενεργεί τις απαραίτητες μετρήσεις για την μελέτη του έργου (διαδρομή, ύψη, διαστάσεις φρεατίου, θέση μηχανοστασίου)
		ΕΕ 1.1.4: Εκπονεί την μελέτη εγκατάστασης ενός ηλεκτρικού ή ηλεκτρουδραυλικού ανελκυστήρα εκτελώντας τους αναγκαίους υπολογισμούς για τα επιμέρους τμήματα της εγκατάστασης
		ΕΕ 1.1.5: Υπολογίζει το τελικό κόστος του έργου και το χρονοδιάγραμμα ολοκλήρωσής και υποβάλλει σχετικές προσφορές.
		ΕΕ 1.1.6: Επιλέγει τα υλικά σύμφωνα με την τελική προσφορά και εκτελεί την παραγγελία τους
	ΕΕΛ 1.2: Εγκαθιστά τον ανελκυστήρα	**ΕΕ 1.2.1: Συγκεντρώνει υλικά και εξαρτήματα στο έργο και φροντίζει για την αποθήκευσή τους**
		ΕΕ 1.2.2: Φροντίζει για τα μέτρα προστασίας και ασφάλειας της εργασίας
		ΕΕ 1.2.3: Αποξηλώνει τον παλαιό ανελκυστήρα σε περίπτωση ύπαρξής του στο φρεάτιο
		ΕΕ 1.2.4: Ζυγίζει και ορθογωνίζει το φρεάτιο
		ΕΕ 1.2.5 : Τοποθετεί τις θύρες φρεατίου και τον εξοπλισμό τους
		ΕΕ 1.2.6 : Τοποθετεί τα στηρίγματα και τις ευθυντήριες ράβδους θαλάμου και αντιβάρου όπου υπάρχουν
		ΕΕ 1.2.7 :Τοποθετεί την βάση του εμβόλου, το έμβολο, την τροχαλία, τα συρματόσκοινα και το πλαίσιο στήριξης του
		ΕΕ 1.2.8 :Τοποθετεί τον κινητήριο μηχανισμό και συνδέει αυτόν με το έμβολο μέσω σωλήνα παροχής υδραυλικού ελαίου.
		ΕΕ 1.2.9: Τοποθετεί τον κινητήριο μηχανισμό ηλεκτροκίνητου ανελκυστήρα (βάση μηχανής, αντιδονητικά στηρίγματα, κινητήριο μηχανισμό, τροχαλία τριβής και τροχαλίες παρέκκλισης)

		ΕΕ 1.2.10: Τοποθετεί το αντίβαρο, το πλαίσιο ανάρτησης, τα συρματόσκοινα και τον ρυθμιστή ταχύτητας
		ΕΕ 1.2.11: Τοποθετεί κανάλια και σωληνώσεις και προχωρά στην καλωδίωση και σύνδεση των κυκλωμάτων ασφαλείας, χειρισμού, φωτισμού, ενδείξεων και εν γένει όλων των ηλεκτρικών κυκλωμάτων του ανελκυστήρα.
		ΕΕ 1.2.12: Εγκαθιστά τον ηλεκτρικό πίνακα χειρισμού και συνδέει αυτόν με τα κυκλώματα φρεατίου, μηχανοστασίου και με τα κυκλώματα παροχής ισχύος και φωτισμού
		ΕΕ 1.2.13: Τοποθετεί τον θάλαμο του ανελκυστήρα και τον εξοπλισμό του (πόρτες θαλάμου, προστατευτικές λαμαρίνες κλπ
		ΕΕ 1.2.14: Τοποθετεί την ηλεκτρική εγκατάσταση θαλάμου
		ΕΕ1.2.15: Τοποθετεί τους προσκρουστήρες
		ΕΕ 1.2.16: Ολοκληρώνει την εγκατάσταση και κάνει τις τελικές δοκιμές πριν τον έλεγχο αυτής
	ΕΕΛ 1.3: Ελέγχει τον ανελκυστήρα και παραδίδει αυτόν σε χρήση	**ΕΕ 1.3.1: Συντάσσει τον τεχνικό φάκελο**
		ΕΕ 1.3.2: Φροντίζει για την πιστοποίηση του ανελκυστήρα
		ΕΕ 1.3.3: Επιθέτει την σήμανση CE, συντάσσει την δήλωση συμμόρφωσης και παραδίδει τον ανελκυστήρα σε χρήση

	ΕΠΙΜΕΡΟΥΣ ΕΠΑΓΓΕΛΜΑΤΙΚΕΣ ΛΕΙΤΟΥΡΓΙΕΣ (ΕΕΛ)	ΕΠΑΓΓΕΛΜΑΤΙΚΕΣ ΕΡΓΑΣΙΕΣ (ΕΕ)
ΚΕΛ 2: Συντηρεί τους ανελκυστήρες	**ΕΕΛ 2.1: Ελέγχει την λειτουργία του ανελκυστήρα και τις ασφαλιστικές του διατάξεις**	**ΕΕ 2.1.1 : Τοποθετεί τις πινακίδες εργασιών συντήρησης**
		ΕΕ 2.1.2: Ελέγχει ότι δεν ξεκινάει ο ανελκυστήρας αν όλες οι πόρτες δεν είναι κλειστές και κλειδωμένες
		ΕΕ 2.1.3: Ελέγχει την λειτουργία των ηλεκτρικών ασφαλιστικών διατάξεων (στοπ)
		ΕΕ 2.1.4: Ελέγχει τους υαλοπίνακες θυρών για τυχόν θραύσεις
		ΕΕ 2.1.5: Ελέγχει τους μηχανισμού παραβίασης αυτομάτων θυρών, οδηγών ολίσθησης και οδηγών ανάρτηση ς αυτομάτων θυρών
		ΕΕ 2.1.6: Ελέγχει την λειτουργία του χρονικού διαδρομής
		ΕΕ 2.1.7: Ελέγχει την λειτουργία των τερματικών διακοπτών
		ΕΕ 2.1.8 Ελέγχει συνέχειας γείωσης
		ΕΕ 2.1.9: Δοκιμάζει ρελέ διαρροής
		ΕΕ 2.1.10: Ελέγχει διαδοχή φάσεων και επιτηρητή φάσης
		ΕΕ 2.1.11: Ελέγχει την κατάσταση των συρματόσκοινων ανάρτησης και του συρματόσκοινου ρυθμιστή ταχύτητας καθώς και των συνδέσεων αυτών με το πλαίσιο ανάρτησης
		ΕΕ 2.1.12: Ελέγχει την ικανότητα έλξης της τροχαλίας
		ΕΕ 2.1.13: Ελέγχει το σύστημα πέδησης του κινητηρίου μηχανισμού
		ΕΕ 2.1.14: Ελέγχει τη σωστή λειτουργία του ρυθμιστή ταχύτητας
		ΕΕ 2.1.15: Ελέγχει το σύστημα αρπάγης
		ΕΕ 2.1.16: : Ελέγχει την λειτουργίας των σημάτων κινδύνου και μέσων αμφίδρομης επικοινωνίας
		ΕΕ 2.1.17: Ελέγχει το σύστημα απεγκλωβισμού (αν υπάρχει) και την λειτουργία του φωτισμού ασφαλείας
		ΕΕ 2.1.18: Ελέγχει τους προσκρουστήρες
		ΕΕ 2.1.19:Ελέγχει την λειτουργία επανισοστάθμισης με ανοικτές πόρτες
		ΕΕ 2.1.20: Ελέγχει αν υπάρχουν πινακίδες με ωφέλιμο φορτίο/ άτομα/ οδηγίες χρήσης
		ΕΕ 2.1.21: Ελέγχει την κατάσταση του πλαισίου θαλάμου και του πλαισίου αντιβάρου
		ΕΕ 2.1.22: Δοκιμάζει τον φωτισμό φρεατίου
		ΕΕ 2.1.23: Δοκιμάζει την λειτουργία της βαλβίδας θραύσης

		ΕΕ 2.1.24: Ελέγχει διαρροής υδραυλικού κυκλώματος
		ΕΕ 2.1.25: Ελέγχει τη στάθμη λαδιού σε υδραυλικό ανελκυστήρα
		ΕΕ 2.1.26: Δοκιμάζει την βαλβίδα ανακούφισης ώστε να ανοίγει στην προβλεπόμενη μέγιστη πίεση
		ΕΕ 2.1.27: Δοκιμάζει την βαλβίδα έκτακτης ανάγκης
		ΕΕ 2.1.28: Ελέγχει ομαλή λειτουργία κινητήριου μηχανισμού
		ΕΕ 2.1.29: Ελέγχει την λειτουργία του μηχανισμού έκτακτης ανάγκης θυρών
		ΕΕ 2.1.30: Ελέγχει το χειριστήριο συντήρησης
	ΕΕΛ 2.2: Διενεργεί λιπάνσεις και καθαρισμούς	ΕΕ 2.2.1: Λιπαίνει τους οδηγούς
		ΕΕ 2.2.2: Λιπαίνει κινητήριο μηχανισμό, κουζινέτα και τροχαλίες
		ΕΕ 2.2.3: Λιπαίνει τα έδρανα του ρυθμιστή ταχύτητας
		ΕΕ 2.2.4: Καθαρίζει πυθμένα φρεατίου/οροφή θαλάμου/μηχανοστασίου/ τροχαλιοστασίου
		ΕΕ 2.2.5: Καθαρίζει αισθητήρια όργανα, διακόπτες στο φρεάτιο
	ΕΕΛ 2.3: Προχωρά σε ρυθμίσεις και προληπτικά μέτρα συντήρησης	ΕΕ 2.3.1: Ρυθμίζει στις ημιαυτόματες πόρτες ταχύτητα κλεισίματος
		ΕΕ 2.3.2: Παρακολουθεί το συρματόσκοινο του ρυθμιστή
		ΕΕ 2.3.3: Ελέγχει την τάνυση των συρματόσκοινων
		ΕΕ 2.3.4: Ελέγχει τον φωτισμός θαλάμου και συμπληρώνει τυχόν καμένους λαμπτήρες.
		ΕΕ 2.3.5: Ελέγχει τα κομβία κλήσης για άμεση και σωστή ανταπόκριση
		ΕΕ 2.3.6: Ελέγχει και ρυθμίζει το επίπεδο ισοστάθμισης σε κάθε στάση
		ΕΕ 2.3.7: Σε πίνακες νέας γενιάς με μνήμη παρακολούθηση ιστορικού βλαβών
		ΕΕ 2.3.8: Ελέγχει τις επαφές των ρελε ισχύος και βοηθητικών ρελε
		ΕΕ 2.3.9: Μετρά την αντίσταση μόνωσης των κυκλωμάτων ισχύος και ελέγχου
		ΕΕ 2.3.10: Ελέγχει την λειτουργία του θερμικού προστασίας
		ΕΕ 2.3.11: Ελέγχει τις ασφάλειες στον πίνακα χειρισμού και στους πίνακες κίνησης και φωτισμού
		ΕΕ 2.3.12: Ελέγχει το μηχανοστάσιο
		ΕΕ 2.3.13: Ελέγχει την στερέωση των οδηγών
		ΕΕ 2.3.14: Κάνει ακουστικό έλεγχο του ανελκυστήρα από το θάλαμο και το μηχανοστάσιο

ΕΠΙΜΕΡΟΥΣ ΕΠΑΓΓΕΛΜΑΤΙΚΕΣ ΛΕΙΤΟΥΡΓΙΕΣ (ΕΕΛ)	ΕΠΙΜΕΡΟΥΣ ΕΠΑΓΓΕΛΜΑΤΙΚΕΣ ΛΕΙΤΟΥΡΓΙΕΣ (ΕΕΛ)	ΕΠΑΓΓΕΛΜΑΤΙΚΕΣ ΕΡΓΑΣΙΕΣ (ΕΕ)
ΚΕΛ 3 Επισκευάζει και αναβαθμίζει τους ανελκυστήρες	**ΕΕΛ 3.1: Αποκαθιστά βλάβες ανελκυστήρων**	**ΕΕ 3.1.1: Πληροφορείτε για την βλάβη και προετοιμάζεται για την αποκατάσταση αυτής**
		ΕΕ 3.1.1: Πληροφορείτε για την βλάβη και προετοιμάζεται για την αποκατάσταση αυτής
		ΕΕ 3.1.2: Επιβεβαιώνει την βλάβη και εντοπίζει τα συμπτώματα αυτής
		ΕΕ 3.1.3: Αναλύει τα συμπτώματα της βλάβης, ανακαλύπτει τα αίτια, και αποφασίζει για τις εργασίες και τα εξαρτήματα που τυχόν απαιτούνται για την επίλυση της βλάβης
		ΕΕ 3.1.4: Προμηθεύεται τα κατάλληλα εξαρτήματα και τα εργαλεία για την τοποθέτησή του
		ΕΕ 3.1.5 : Αποκαθιστά την βλάβη
		ΕΕ 3.1.6: Δοκιμάζει τον ανελκυστήρα και παραδίδει αυτόν σε χρήση
		ΕΕ 3.1.7: Ενημερώνει τους υπεύθυνους του κτηρίου για την βλάβη και τις ενέργειές του για την εξάλειψη αυτής
		ΕΕ 3.1.8: Καταγράφει την βλάβη και τις ενέργειές του για την εξάλειψη αυτής
	ΕΕΛ 3.2: Επισκευάζει σοβαρές βλάβες χωρίς αυτές να επιφέρουν μετατροπή στα χαρακτηριστικά του ανελκυστήρα	**ΕΕ 3.2.1: Επισκευάζει ή αντικαθιστά τον κινητήριο μηχανισμό**
		ΕΕ 3.2.2: Αντικαθιστά ή επισκευάζει τον Πίνακα Χειρισμού
		ΕΕ 3.2.3: Αντικαθιστά τα συρματόσκοινα ανάρτησης
		ΕΕ.3.2.4: Αντικαθιστά ή επισκευάζει τροχαλίες
		ΕΕ.3.2.5: Αντικαθιστά τον σωλήνα τροφοδοσίας υδραυλικού ελαίου
		ΕΕ.3.2.6: Αντικαθιστά τις διατάξεις μανδάλωσης των θυρών φρεατίου
		ΕΕ.3.2.7: Αντικαθιστά τον ρυθμιστή ταχύτητας
		ΕΕ.3.2.8: Αντικαθιστά τα φρένα του ανελκυστήρα
	ΕΕΛ 3.3: Προχωρά σε αναβάθμιση- εκσυγχρονισμό παλαιών ανελκυστήρων	**ΕΕ 3.3.1: Έλεγχος και επιμέτρηση υφιστάμενης εγκατάστασης**
		ΕΕ 3.3.2: Εκτίμηση υποχρεωτικών αλλαγών με βάση τις αποκλίσεις από την υφιστάμενη νομοθεσία.
		ΕΕ 3.3.3: Παρουσίαση προαιρετικών τεχνικών λύσεων
		ΕΕ 3.3.4: Εκτίμηση κόστους σύνταξη και υποβολή προσφοράς

		Ε.Ε.3.3.5: Οργάνωση συνεργείου υλικών μέσων προστασίας και ασφαλείας εργαζομένων και χρηστών του κτηρίου.
		Ε.Ε.3.3.6: Εργασίες αποξήλωσης παλαιών εξαρτημάτων
		Ε.Ε.3.3.7: Εργασίες τοποθέτησης νέων ηλεκτρικών κυκλωμάτων φρεατίου μηχανοστασίου και ηλεκτρομηχανολογικών εξαρτημάτων (κλειδαριές επαφές, αισθητήρια, διακόπτες, κομβία, κινητήρα κ.λ.π.)
		Ε.Ε.3.3.8: Εργασίες αντικατάσταση θαλάμου
		Ε.Ε.3.3.9: Εργασίες αντικατάστασης μηχανολογικού εξοπλισμού (συρματόσχοινα με παρελκόμενα, ρυθμιστή ταχύτητας, αντίβαρα κ.λ.π)
		Ε.Ε.3.3.10: Τοποθέτηση συστήματος ισοστάθμισης και εξαρτημάτων ορθής διαχείρισης ενεργείας

Β.2 ΚΡΙΤΗΡΙΑ ΕΠΑΓΓΕΛΜΑΤΙΚΗΣ ΑΝΤΑΠΟΚΡΙΣΗΣ, ΕΥΡΟΣ ΕΦΑΡΜΟΓΗΣ

ΤΙΤΛΟΣ ΒΑΣΙΚΟΥ ΕΠΑΓΓΕΛΜΑΤΟΣ: ΤΕΧΝΙΚΟΣ ΑΝΕΛΚΥΣΤΗΡΩΝ

ΚΥΡΙΕΣ ΕΠΑΓΓΕΛΜΑΤΙΚΕΣ ΛΕΙΤΟΥΡΓΙΕΣ	ΕΠΙΜΕΡΟΥΣ ΕΠΑΓΓΕΛΜΑΤΙΚΕΣ ΛΕΙΤΟΥΡΓΙΕΣ	ΕΠΑΓΓΕΛΜΑΤΙΚΕΣ ΕΡΓΑΣΙΕΣ	ΚΡΙΤΗΡΙΑ ΕΠΑΓΓΕΛΜΑΤΙΚΗΣ ΑΝΤΑΠΟΚΡΙΣΗΣ	ΕΥΡΟΣ ΕΦΑΡΜΟΓΗΣ
ΚΕΛ 1: Εγκαθιστά τον ανελκυστήρα	**ΕΕΛ 1.1: Μελετά και σχεδιάζει την εγκατάσταση του ανελκυστήρα**	**ΕΕ 1.1.1** : Αξιολογεί επί τόπου το έργο	Αναγνώριση του έργου και εντοπισμός τυχόν ιδιομορφιών του.	Δεν χρησιμοποιούνται εργαλεία. Η αξιολόγηση γίνεται επί τόπου στο έργο.
		ΕΕ 1.1.2 :Συμβουλεύεται τον πολιτικό μηχανικό και τον ιδιοκτήτη του έργου και προτείνει την καταλληλότερη λύση.	Κατανόηση φύσης του έργου (χρήση κτηρίου) και αιτούμενων προδιαγραφών. Διερεύνηση επιθυμιών πελάτη. Τήρηση χρόνου συνάντησης. Ειλικρίνεια και ηθική απέναντι στον πελάτη Άνεση στην επικοινωνία	Δεν χρησιμοποιούνται εργαλεία. Η αξιολόγηση γίνεται επί τόπου στο έργο.
		ΕΕ 1.1.3 : Διενεργεί τις απαραίτητες μετρήσεις για την μελέτη του έργου (διαδρομή, ύψη, διαστάσεις φρεατίου, θέση μηχανοστασίου)	Ακρίβεια μετρήσεων. Ορθή αποτύπωση των μετρήσεων και θέσης μηχανοστασίου σε κατάλληλο έντυπο. Ορθή ταυτοποίηση του έργου (ημερομηνία, διεύθυνση, πελάτης)	1.Μετροταινία , μέτρο τηλεσκοπικό, όργανα λέιζερ 2.Έντυπο τυποποιημένο με όλα τα απαραίτητα δεδομένα (inputs) 3.Στο έργο
		ΕΕ 1.1. 4: Εκπονεί την μελέτη εγκατάστασης ενός ηλεκτρικού ή ηλεκτρουδραυλικού ανελκυστήρα εκτελώντας τους αναγκαίους υπολογισμούς για τα επιμέρους τμήματα της εγκατάστασης	Υπολογισμοί σύμφωνα με το πρότυπο ΕΝ 81.1 για ηλεκτρομηχανικούς ανελκυστήρες ή σύμφωνα με το ΕΝ 81.2 για ηλεκτρουδραυλικούς. Επιλογή υλικών σύμφωνα με τα παραπάνω πρότυπα.	Στο γραφείο του επαγγελματία Αρχές μηχανολογίας και ηλεκτρολογίας . Προσπέκτ και τεχνικές προδιαγραφές Υπολογιστικά προγράμματα. Σχεδιαστικά προγράμματα (cad) Κάλυψη προτύπων και νομικών απαιτήσεων
		ΕΕ 1.1.5: Υπολογίζει το τελικό κόστος του έργου και το χρονοδιάγραμμα ολοκλήρωσής και υποβάλλει σχετικές προσφορές	Ειλικρίνεια και σεβασμός στον πελάτη Γνώση ανταγωνισμού Ακρίβεια στην κοστολόγηση του έργου Σαφήνεια στην υποβαλλόμενη προσφορά	Χρήση word excel και άλλων υπολογιστικών προγραμμάτων Αρχές λογιστικής και διοίκησης επιχειρήσεων Προσπέκτ και τεχνικές προδιαγραφές
		ΕΕ 1.1.6: Επιλέγει τα υλικά και εκτελεί την παραγγελία τους	Σύμφωνα με την προσφορά, το προϋπολογισθέν κόστος και τις προδιαγραφές της μελέτης. Ακρίβεια και σαφήνεια στις παραγγελίες των υλικών προς τους προμηθευτές.	Στο γραφείο του επαγγελματία Γραπτές εντολές Χρήση εντύπων παραγγελίας Τηλέφωνο, Φαξ, Παραγγελία μέσω Διαδυκτίου

	ΕΕΛ 1.2: Εγκαθιστά τον ανελκυστήρα	**ΕΕ 1.2.1:** Συγκεντρώνει υλικά και εξαρτήματα στο έργο και φροντίζει για την αποθήκευσή τους	Ποσοτικός έλεγχος σύμφωνα με παραγγελία Ποιοτικός έλεγχος σύμφωνα με παραγγελία Μεταφορά και αποθήκευση υλικών και εξαρτημάτων χωρίς υποβάθμισή τους Έλεγχος ότι είναι διαθέσιμες στο έργο οι σωστές ποσότητες υλικών, ώστε να μην δημιουργούνται άχρηστα αποθέματα αλλά και ούτε έλλειψη αυτών που μπορούν να διακόψουν τις εργασίες εγκατάστασης. Προστασία της ιδιοκτησίας του πελάτη (Αποφυγή ζημιών) Τήρηση κανόνων ασφαλείας και χρήση μέσων ατομικής προστασίας	Γερανοί, βαρούλκα, γερανάκια, αλυσοπάλαγκα Γάντια, κράνη, επαγγελματικά παπούτσια, ειδικές σημάνσεις Στο εργοτάξιο Έντυπα παραλαβής Διασφάλιση ποιότητας
		ΕΕ 1.2.2: Φροντίζει για τα μέτρα προστασίας και ασφάλειας της εργασίας	Ασφάλεια των εργαζόμενων από επαγγελματικό κίνδυνο. Ενημέρωση και προστασία τρίτων προσώπων	Στο έργο Κράνη, μπότες ασφαλείας, γάντια ζώνες ασφαλείας, σκαλωσιές, κιγκλιδώματα ασφαλείας , ειδικές σημάνσεις
		ΕΕ 1.2.3:Αποξηλώνει τον παλαιό ανελκυστήρα σε περίπτωση ύπαρξής του στο φρεάτιο	Έγκαιρη ολοκλήρωση των εργασιών αποξήλωσης Τήρηση ασφαλών πρακτικών επαγγέλματος (δέσιμο αντιβάρου- θάλαμος στον πυθμένα) Αποκομιδή και απόρριψη παλαιών υλικών με ασφαλή και περιβαλλοντικά ορθό τρόπο. Προστασία ιδιοκτησίας Προστασία τρίτων προσώπων Σεβασμός ωραρίου κοινής ησυχίας	Παλαιές πολυκατοικίες ή οικίες ή χώροι που βρίσκονται υπό ανακαίνιση. Χρησιμοποιεί τροχούς, σκαπτικά και κοπτικά εργαλεία. Σημάνσεις , κιγκλιδώματα Μέσα ατομικής προστασίας
		ΕΕ 1.2.4: Ζυγίζει και ορθογωνίζει το φρεάτιο	Τελική και ακριβής εκτίμηση της κατακορυφότητας του φρεατίου	Φρεάτια ανελκυστήρων. Χρησιμοποιεί μέτρο, ράμματα από πετονιά, βαρίδια και λάδι για τη σταθεροποίηση τους και στη συνέχεια τα δένει.
		ΕΕ 1.2.5 : Τοποθετεί τις θύρες φρεατίου και τον εξοπλισμό τους	Κατακόρυφη και ζυγισμένη τοποθέτησή τους Υλικά σύμφωνα με την μελέτη Εφαρμογή μελέτης και κανόνων της τεχνικής Χρονοδιάγραμμα Τήρηση κανόνων ασφαλείας και χρήση μέσων ατομικής προστασίας	Φρεάτια ανελκυστήρων. Χρησιμοποιεί μέτρο, αλφάδι, ράμματα από πετονιά, βαρίδια και λάδι για τη σταθεροποίηση τους και στη συνέχεια τα δένει. Στη συνέχεια χρησιμοποιεί καρωτικά εργαλεία, μέτρο, κοπτικά εργαλεία και όπου χρειαστεί ηλεκτροκολύσεις
		ΕΕ 1.2.6 : Τοποθετεί τα στηρίγματα και τις ευθυντήριες ράβδους θαλάμου και αντιβάρου όπου υπάρχουν	Εφαρμογή σύμφωνα με τη μελέτη και τους κανόνες της τεχνικής (αντοχή, κατακορυφότητα και παραλληλισμός ράβδων) Χρονοδιάγραμμα Τήρηση κανόνων ασφαλείας και χρήση μέσων ατομικής προστασίας	Φρεάτια ανελκυστήρων. Χρησιμοποιεί μέτρο, τα ράμματα από τον ορθογωνισμό του φρεατίου και ειδικά εργαλεία (σπραιτς). Στη συνέχεια χρησιμοποιεί καρφωτικά εργαλεία, μέτρο, κοπτικά εργαλεία, εργαλεία συναρμολόγησης και όπου χρειαστεί ηλεκτροκολλήσεις

		ΕΕ 1.2.7:Τοποθετεί την βάση του εμβόλου, το έμβολο, την τροχαλία, τα συρματόσκοινα και το πλαίσιο στήριξης του	Υλικά σύμφωνα με την μελέτη Εφαρμογή μελέτης και κανόνων της τεχνικής. Ασφαλής στήριξη του εμβόλου και με ακρίβεια ως προς την κατακορυφότητά του Ακρίβεια στην οριζοντιότητα του πλαισίου Δέσιμο συρματόσκοινων χωρίς βιρινίσματα Χρονοδιάγραμμα Τήρηση κανόνων ασφαλείας και χρήση μέσων ατομικής προστασίας	Ηλεκτροϋδραυλικοί ανελκυστήρες ανάρτηση 2:1 Φρεάτια ανελκυστήρων. Χρησιμοποιεί αλφάδι, μέτρο, και τα ράμματα από τον ορθογωνισμό του φρεατίου. Στη συνέχεια χρησιμοποιεί καρφωτικά εργαλεία, μέτρο, κοπτικά εργαλεία, εργαλεία συναρμολόγησης και όπου χρειαστεί ηλεκτροκολλήσεις
		ΕΕ 1.2.8 : Τοποθετεί τον κινητήριο μηχανισμό πληρεί αυτόν με υδραυλικό έλαιο και συνδέει αυτόν με το έμβολο μέσω σωλήνα παροχής υδραυλικού ελαίου.	Καθαριότητα από σκόνη. Τοποθέτηση σωλήνα παροχής με επιτρεπτή γωνία κάμψης . Χρονοδιάγραμμα Τήρηση κανόνων ασφαλείας και χρήση μέσων ατομικής προστασίας	Ηλεκτροϋδραυλικοί Ανελκυστήρες. Χρησιμοποιεί μέτρο, αλφάδι, ανυψωτικά μέσα, εργαλεία συναρμολόγησης , ηλεκτρολογικά εργαλεία (κατσαβίδια κ.λ.π.), εργαλεία σύνδεσης σωλήνων και μέσα στεγανοποίησης. Οδηγίες κατασκευαστή σωλήνα παροχής
		ΕΕ 1.2.9: Τοποθετεί τον κινητήριο μηχανισμό ηλεκτροκίνητου ανελκυστήρα (βάση μηχανής, αντιδονητικά στηρίγματα, κινητήριο μηχανισμό, τροχαλία τριβής και τροχαλίες παρέκκλισης)	Υλικά σύμφωνα με την μελέτη Εφαρμογή μελέτης και κανόνων της τεχνικής. Ακρίβεια στη ζύγιση μηχανισμού και τροχαλιών. Χρονοδιάγραμμα Τήρηση κανόνων ασφαλείας και χρήση μέσων ατομικής προστασίας	Ηλεκτροκίνητοι Ανελκυστήρες Μηχανοστάσια/ τροχαλιοστάσια Χρησιμοποιεί αλφάδι, μέτρο, ράμματα, ανυψωτικά μέσα, εργαλεία συναρμολόγησης , ηλεκτρολογικά εργαλεία (κατσαβίδια κ.λ.π.),
		ΕΕ 1.2.10: Τοποθετεί το αντίβαρο, το πλαίσιο ανάρτησης, τα συρματόσκοινα και τον ρυθμιστή ταχύτητας	Υλικά σύμφωνα με την μελέτη Εφαρμογή μελέτης και κανόνων της τεχνικής. Ακρίβεια στην οριζοντιότητα του πλαισίου Δέσιμο συρματόσκοινων χωρίς βιρινίσματα Χρονοδιάγραμμα Τήρηση κανόνων ασφαλείας και χρήση μέσων ατομικής προστασίας	Ηλεκτροκίνητοι ανελκυστήρες. Φρεάτια ανελκυστήρων. Χρησιμοποιεί μέτρο, αλφάδι, ράμματα, ανυψωτικά μέσα, εργαλεία συναρμολόγησης
		ΕΕ 1.2.11: Τοποθετεί κανάλια και σωληνώσεις και προχωρά στην καλωδίωση και σύνδεση των κυκλωμάτων ασφαλείας, χειρισμού, φωτισμού, ενδείξεων και εν γένει όλων των ηλεκτρικών κυκλωμάτων του ανελκυστήρα.	Εφαρμόζοντας τη μελέτη και το πρότυπο καθώς και τους εκάστοτε ισχύοντες κανονισμούς Εσωτερικών Ηλεκτρικών Εγκαταστάσεων Χρονοδιάγραμμα Τήρηση κανόνων ασφαλείας και χρήση μέσων ατομικής προστασίας	Φρεάτια ανελκυστήρων. Χρησιμοποιεί μέτρο, ράμματα, , εργαλεία συναρμολόγησης , ηλεκτρολογικά εργαλεία (κατσαβίδια κ.λ.π.), καρφωτικά εργαλεία. Ηλεκτρολογικά σχέδια

		ΕΕ 1.2.12: Εγκαθιστά τον ηλεκτρικό πίνακα χειρισμού και συνδέει αυτόν με τα κυκλώματα φρεατίου, μηχανοστασίου και με τα κυκλώματα παροχής ισχύος και φωτισμού.	Εφαρμόζοντας τη μελέτη και το πρότυπο καθώς και τους εκάστοτε ισχύοντες κανονισμούς Εσωτερικών Ηλεκτρικών Εγκαταστάσεων Χρονοδιάγραμμα Τήρηση κανόνων ασφαλείας και χρήση μέσων ατομικής προστασίας	Μηχανοστάσια ανελκυστήρων. Χρησιμοποιεί εργαλεία συναρμολόγησης , ηλεκτρολογικά εργαλεία (κατσαβίδια πένσες κ.λ.π.), καρφωτικά εργαλεία, διαβάζει και εφαρμόζει τα ηλεκτρολογικά και ηλεκτρονικά κυκλώματα
		ΕΕ 1.2.13: Τοποθετεί τον θάλαμο του ανελκυστήρα και τον εξοπλισμό του (πόρτες θαλάμου, προστατευτικές λαμαρίνες κλπ)	Εφαρμόζοντας τη μελέτη και το πρότυπο Χρονοδιάγραμμα Τήρηση κανόνων ασφαλείας και χρήση μέσων ατομικής προστασίας	Φρεάτια ανελκυστήρων. Χρησιμοποιεί αλφάδι, εργαλεία συναρμολόγησης , μηχανολογικά εργαλεία (γερμανοπολύγωνα, πολύγωνα κλπ. γενικά εργαλεία για σφίξιμο κοχλιών και παξιμαδιών), καρφωτικά εργαλεία, κοπτικά εργαλεία, ηλεκτροκολλήσεις, διαβάζει και εφαρμόζει μηχανολογικά σχέδια
		ΕΕ 1.2.14: Τοποθετεί την ηλεκτρική εγκατάσταση θαλάμου	Εφαρμόζοντας τη μελέτη και το πρότυπο καθώς και τους εκάστοτε ισχύοντες κανονισμούς Εσωτερικών Ηλεκτρικών Εγκαταστάσεων Χρονοδιάγραμμα Τήρηση κανόνων ασφαλείας και χρήση μέσων ατομικής προστασίας	Φρεάτια ανελκυστήρων. Χρησιμοποιεί εργαλεία συναρμολόγησης , ηλεκτρολογικά εργαλεία (κατσαβίδια πένσες κλπ.), καρφωτικά εργαλεία, διαβάζει και εφαρμόζει τα ηλεκτρολογικά κυκλώματα
		ΕΕ1.2.15: Τοποθετεί τους προσκρουστήρες	Εφαρμόζοντας τη μελέτη και το πρότυπο Χρονοδιάγραμμα Τήρηση κανόνων ασφαλείας και χρήση μέσων ατομικής προστασίας	Φρεάτια ανελκυστήρων Καρφωτικά εργαλεία, εργαλεία συναρμολόγησης.
		ΕΕ 1.2.16: Ολοκληρώνει την εγκατάσταση και κάνει τις τελικές δοκιμές πριν τον έλεγχο αυτής	Εφαρμόζοντας τη μελέτη και το πρότυπο Χρονοδιάγραμμα Τήρηση κανόνων ασφαλείας και χρήση μέσων ατομικής προστασίας	Φρεάτια ανελκυστήρων. Χρησιμοποιεί όργανα ηλεκτρολογικών μετρήσεων, εργαλεία συναρμολόγησης, ηλεκτρολογικά εργαλεία (κατσαβίδια πένσες κ.λ.π.), καρφωτικά εργαλεία, διαβάζει και εφαρμόζει τα ηλεκτρολογικά , ηλεκτρονικά κυκλώματα και μηχανολογικά σχέδια. Εγχειρίδιο παράδοσης με λίστα ελέγχου.
	ΕΕΛ 1.3: Ελέγχει τον ανελκυστήρα και παραδίδει αυτόν σε χρήση	**ΕΕ 1.3.1:** Συντάσσει τον τεχνικό φάκελο	Με βάση την κατευθυντήρια οδηγία του ΕΣΥΔ και την σχετική οδηγία 95/16	Γραφείο Μηχανολογικά σχέδια, Υπολογιστικά, σχεδιαστικά προγράμματα word excel
		ΕΕ 1.3.2: Φροντίζει για την πιστοποίηση του ανελκυστήρα	Με βάση την ΚΥΑ 815/1997 και την ΚΥΑ 2604Β/2008 Ικανότητα συνεργασίας με Επιθεωρητή Τήρηση κανόνων ασφαλείας και χρήση μέσων ατομικής προστασίας	Στο έργο Διαδικασίες πιστότητας (άρθρο 8 παρ.2 ΚΥΑ 815Β/1997)

		ΕΕ 1.3.3: Επιθέτει την σήμανση CE, συντάσσει την δήλωση συμμόρφωσης και παραδίδει τον ανελκυστήρα σε χρήση	Με βάση την ΚΥΑ 815 του 1997 με την οποία ενσωματώθηκε στο Εθνικό Δίκαιο η κοινοτική οδηγία 95/16 (άρθρο 8 παράγραφος 3) Παραδίδει οδηγίες χρήσης και οδηγίες συντήρησης του ανελκυστήρα	Στο γραφείο Στο θάλαμο του ανελκυστήρα Τυποποιημένα έγγραφα Κατευθυντήρια οδηγία
ΚΕΛ 2: Συντηρεί τους ανελκυστήρες	**ΕΕΛ 2.1: Ελέγχει την λειτουργία του ανελκυστήρα και τις ασφαλιστικές του διατάξεις**	**ΕΕ 2.1.1 :** Τοποθετεί τις πινακίδες εργασιών συντήρησης	Πληροφόρηση χρηστών ανελκυστήρα ότι αυτός είναι εκτός λειτουργίας λόγω εργασιών συντήρησης	Τοποθετώντας σε εμφανές σημείο πινακίδες που να ειδοποιούν τους χρήστες του κτηρίου
		ΕΕ 2.1.2: Ελέγχει ότι δεν ξεκινάει ο ανελκυστήρας αν όλες οι πόρτες δεν είναι κλειστές και κλειδωμένες	Ο ανελκυστήρας δεν πρέπει να ξεκινάει αν όλες οι πόρτες δεν είναι κλειστές και κλειδωμένες	Παρεμβάλει εμπόδιο στην θύρα του φρεατίου και επιβεβαιώνει ότι δεν ξεκινά ο ανελκυστήρας Ενώ κινείτε ο ανελκυστήρας απασφαλίζει τις κλειδαριές και επιβεβαιώνει ότι διακόπτεται η κίνηση αυτού
		ΕΕ 2.1.3: Ελέγχει την λειτουργία των ηλεκτρικών ασφαλιστικών διατάξεων	Ο ανελκυστήρας δεν πρέπει να ξεκινάει και πρέπει να σταματάει αν ενεργοποιηθεί κύκλωμα ασφαλείας	Οπτικός έλεγχος Όργανα μέτρησης Ηλεκτρολογικό σχέδιο εγκατάστασης
		ΕΕ 2.1.4: Ελέγχει τους υαλοπίνακες θυρών για τυχόν θραύσεις	Ελέγχει με προσοχή όλες τις πόρτες για τυχόν ραγισμένα τζάμια.	Οπτικός έλεγχος
		ΕΕ 2.1.5: Ελέγχει τους μηχανισμού παραβίασης αυτομάτων θυρών, οδηγών ολίσθησης και οδηγών ανάρτησης αυτομάτων θυρών	Διασφαλίζει ότι αν η πόρτα συναντήσει εμπόδιο στο κλείσιμό της θα ανοίξει	Δοκιμή παρεμβάλλοντας εμπόδιο στην αυτόματη θύρα κατά το κλείσιμο ώστε να επιστρέφει. Οπτικό έλεγχο στον οδηγό ολίσθησης και στον οδηγό ανάρτησης Φωτοκύτταρα
		ΕΕ 2.1.6: Ελέγχει την λειτουργία του χρονικού διαδρομής	Όταν δεν υπάρχει κίνηση, με την μηχανή υπό τάση Ενεργοποίηση εντός 20-45 sec Δεν επηρεάζει συντήρηση και επανισοστάθμιση Επιστροφή σε κανονική λειτουργία χειροκίνητα	Ηλεκτρολογικό σχέδιο Δοκιμή στο μηχανοστάσιο Οδηγίες κατασκευαστή Πίνακα Χειρισμού
		ΕΕ 2.1.7: Ελέγχει την λειτουργία των τερματικών διακοπτών	Επιβεβαιώνει ότι η κίνηση του ανελκυστήρα θα διακοπεί αν αυτός υπερβεί τα ακραία όρια της διαδρομής του	Προκαλεί τεχνητή υπέρβαση των κανονικών ορίων διαδρομής.
		ΕΕ 2.1.8 Ελέγχει συνέχειας γείωσης	Ελέγχει ότι είναι γειωμένα όλα τα μεταλλικά μέρη του ανελκυστήρα. Ελέγχει γείωση εγκατάστασης	Μεταλλικά μέρη ανελκυστήρα (πόρτες , θάλαμος, Πίνακας κλπ) Χρησιμοποιώντας ηλεκτρικό όργανο
		ΕΕ 2.1.9: Δοκιμάζει ρελέ διαρροής	Άμεση διακοπή σε περίπτωση διαρροής	Χρησιμοποιώντας καλώδιο και προκαλώντας τεχνητό βραχυκύκλωμα
		ΕΕ 2.1.10: Ελέγχει διαδοχή φάσεων και επιτηρητή φάσης	Διακοπή λειτουργίας σε περίπτωση έλλειψη, πτώσης ή αναστροφής φάσεων	Διακόπτοντας τεχνητά μία φάση τροφοδοσίας.

		ΕΕ 2.1.11: Ελέγχει την κατάσταση των συρματόσκοινων ανάρτησης και του συρματόσκοινου ρυθμιστή ταχύτητας καθώς και των συνδέσεων αυτών με το πλαίσιο ανάρτησης	Εξακρίβωση και εκτίμηση τυχόν ανασφαλούς λειτουργίας στην οποία μπορεί να οδηγήσει φθορά των μέσων ανάρτησης	Οπτικός έλεγχος Μηχανοστάσιο /Τροχαλιοστάσιο/Πλαίσια Ανάρτησης Θέτοντας τον ανελκυστήρα σε λειτουργία συντήρησης και παρατηρώντας το συρματόσκοινο για τυχόν ανάγκη αντικατάστασής τους. Παχύμετρο Πρότυπο ΕΝ 12385 Οδηγίες κατασκευαστή συρματόσκοινων
		ΕΕ 2.1.12: Ελέγχει την ικανότητα έλξης της τροχαλίας	Δεν πρέπει η ολίσθηση να είναι μεγαλύτερη από 1cm/στάση Αυλάκια τροχαλίας χωρίς φθορά	Ηλεκτρομηχανικοί ανελκυστήρες Πεδήσεις σε όλες τις στάσεις από την κατώτερη έως την ανώτερη με άδειο το θάλαμο κατά την άνοδο Κατευθυντήρια οδηγία ΕΣΥΔ Οπτικός έλεγχος κατάστασης αυλακιών τροχαλίας
		ΕΕ 2.1.13: Ελέγχει το σύστημα πέδησης του κινητηρίου μηχανισμού	Εξακρίβωση ότι δεν έχει φθαρεί το υλικό τριβής, ότι ανοίγουν οι σιαγόνες του φρένου ομοιόμορφα ότι το πηνίο φρένου λειτουργεί ελεύθερα και ότι τα ελατήρια φρένου είναι σωστά σφιγμένα και δεν εμφανίζουν ρωγμές.	Ηλεκτρομηχανικοί ανελκυστήρες Οπτικά Δίνοντας κίνηση στο μοτέρ από το μηχανοστάσιο Παχύμετρο / Φίλερ
		ΕΕ 2.1.14: Ελέγχει τη σωστή λειτουργία του ρυθμιστή ταχύτητας	Ενεργοποίηση στη ταχύτητα και στη φορά κατεύθυνσης που προβλέπεται από τις προδιαγραφές εγκατάστασης του ανελκυστήρα. Έλεγχος κινούμενων μερών	Τροχαλιοστάσιο/ Μηχανοστάσιο/ Πυθμένας φρεατίου Δοκιμή χωρίς φορτίο Ταχύμετρο Διακόπτης Κατευθυντήρια Οδηγία ΕΣΥΔ Προδιαγραφές / Έτος εγκατάστασης Οδηγίες κατασκευαστή
		ΕΕ 2.1.15: Ελέγχει το σύστημα αρπάγης	Ελέγχει ότι το σύστημα αρπάγης ενεργοποιείτε σύμφωνα με τις προδιαγραφές εγκατάστασης του ανελκυστήρα. Ελέγχει την στερέωσή του στο πλαίσιο ανάρτησης. Ελέγχει την λειτουργία του ηλεκτρικού διακόπτη αρπάγης Έλεγχος ομοιόμορφων σημαδιών και στις δύο ράγες	Άνω ή κάτω μέρος πλαισίου ανάρτησης. Λιπαντικά Εργαλεία συναρμολόγησης (κλειδιά) Εργαλεία ηλεκτρολόγου Στατικός οπτικός έλεγχος χωρίς φορτίο Διακόπτης Κατευθυντήρια Οδηγία ΕΣΥΔ Προδιαγραφές / Έτος εγκατάστασης Οδηγίες κατασκευαστή

		ΕΕ 2.1.16: : Ελέγχει την λειτουργίας των σημάτων κινδύνου και μέσων αμφίδρομης επικοινωνίας	Ελέγχει ότι θα λειτουργήσουν σε περίπτωση ανάγκης	Δοκιμή και τεχνητή κλήση για τον έλεγχο της ανταπόκρισης.
		ΕΕ 2.1.17: Ελέγχει το σύστημα απεγκλωβισμού (αν υπάρχει) και την λειτουργία του φωτισμού ασφαλείας	Ελέγχει ότι θα λειτουργήσουν σε περίπτωση ανάγκης Έλεγχος ότι δεν λειτουργεί με άνοιγμα των θυρών	Μηχανοστάσιο /Θάλαμος Δοκιμάζει διακόπτοντας τη παροχή και ελέγχει οπτικά για το φως ασφαλείας όταν ο ανελκυστήρας σταματήσει.
		ΕΕ 2.1.18: Ελέγχει τους προσκρουστήρες	Ελέγχει την καλή κατάσταση των προσκρουστήρων και την ασφαλή στερέωσή τους. Ελέγχει τις ελεύθερες αποστάσεις προστασίας στην άνω και κάτω απόληξη του φρεατίου Μέτρα προστασίας	Φρεάτιο Οπτικός και λειτουργικός έλεγχος Μετροταινία Λιπαντικό (όπου χρειάζονται)
		ΕΕ 2.1.19: Ελέγχει την λειτουργία επανισοστάθμισης με ανοικτές πόρτες	Να γίνεται η επανισοστάθμιση με ανοικτές πόρτες εντός περιορισμένης ζώνης. Λειτουργία χρονικού (τριπλή προστασία)	Σε κάθε στάση του ανελκυστήρα λειτουργικός έλεγχος. Πρότυπο ΕΝ81.2 Προκαλεί τεχνητό βύθισμα του θαλάμου κρατώντας την πόρτα ανοικτή.
		ΕΕ 2.1.20: Ελέγχει αν υπάρχουν πινακίδες με ωφέλιμο φορτίο/ άτομα/ οδηγίες χρήσης	Ακριβής πληροφόρηση χρηστών	Πινακίδες Πρότυπο ΕΝ81.1 & ΕΝ81.2
		ΕΕ 2.1.21: Ελέγχει την κατάσταση του πλαισίου θαλάμου και του πλαισίου αντιβάρου	Να μην παρουσιάζονται διαβρώσεις στα μεταλλικά μέρη. Να μην έχουν χαλαρώσει οι συνδέσεις Ανοχές πέδιλων εντός ορίων	Φρεάτιο Οπτικός έλεγχος Εργαλεία συναρμολόγησης
		ΕΕ 2.1.22: Δοκιμάζει τον φωτισμό φρεατίου	Να φωτίζεται επαρκώς το φρεάτιο για τις εργασίες της συντήρησης	Λειτουργικός έλεγχος στο φρεάτιο Πρότυπο ΕΝ81.1 ,5.9 & ΕΝ81.2 5.9 Λάμπες Εργαλεία ηλεκτρολόγου
		ΕΕ 2.1.23: Δοκιμάζει την λειτουργία της βαλβίδας θραύσης	Η βαλβίδα θραύσης πρέπει να είναι ικανή να σταματάει τον ανελκυστήρα που κινείτε καθοδικά και να τον διατηρεί σταματημένο . Η βαλβίδα θραύσης πρέπει να ενεργοποιείτε το αργότερο κατά τη στιγμή που η ταχύτητα φτάνει μια τιμή ίση με την τιμή της ονομαστικής ταχύτητας καθόδου αυξημένης κατά 0,3m/sec	Ηλεκτροϋδραυλικοί ανελκυστήρες Λειτουργικός έλεγχος με υπερτάχυνση Σύγκριση με διαγράμματα ρύθμισης κατασκευαστή Κατασκευαστής Τύπος
		ΕΕ 2.1.24: Ελέγχει διαρροής υδραυλικού κυκλώματος	Έλεγχος ότι ο θάλαμος δεν ολισθαίνει πάνω από 10mm σε 10 λεπτά	Ηλεκτροϋδραυλικοί ανελκυστήρες Οπτικός έλεγχος Μέθοδος (με το ονομαστικό φορτίο ή άδειος) ανάλογα με προδιαγραφές που ίσχυαν κατά το έτος εγκατάστασης
		ΕΕ 2.1.25: Ελέγχει τη στάθμη λαδιού σε υδραυλικό ανελκυστήρα	Να καλύπτεται επαρκώς ο κινητήρας όταν ο θάλαμος είναι στην ανώτερη δυνατή θέση.	Ηλεκτροϋδραυλικοί ανελκυστήρες Οπτικός έλεγχος

		ΕΕ 2.1.26: Δοκιμάζει την βαλβίδα ανακούφισης ώστε να ανοίγει στην προβλεπόμενη μέγιστη πίεση	Δοκιμάζει την βαλβίδα ανακούφισης ώστε να λειτουργεί στο 1,4 της Ρστατικής	Ηλεκτροϋδραυλικοί ανελκυστήρες Λειτουργικός έλεγχος Θέτει σε λειτουργία τον ανελκυστήρα στην άνοδο διακόπτοντας την παροχή λαδιού στο έμβολο.
		ΕΕ 2.1.27: Δοκιμάζει την βαλβίδα έκτακτης ανάγκης	Μπορεί να ανοίξει με μόνιμη επενέργεια και κλείνει αυτόματα σε περίπτωση ανάγκης. Δεν πρέπει να λειτουργεί όταν δεν ασκείτε πίεση στο έμβολο Μέτρα προστασίας	Ηλεκτροϋδραυλικοί ανελκυστήρες Λειτουργικός έλεγχος Ακινητοποιεί τεχνητά το θάλαμο και παρατηρεί τη συμπεριφορά του εμβόλου.
		ΕΕ 2.1.28: Ελέγχει ομαλή λειτουργία κινητήριου μηχανισμού	Παρακολουθεί τον κινητήριο μηχανισμό για τυχόν ανοχές μεταξύ κοχλία κορώνας , στερέωσης του, λίπανσης του κλπ	Ηλεκτρομηχανικοί ανελκυστήρες Σύμφωνα με οδηγίες κατασκευαστή κινητήριου μηχανισμού
		ΕΕ 2.1.29: Ελέγχει την λειτουργία του μηχανισμού έκτακτης ανάγκης θυρών	Ελέγχει ότι κάθε πόρτα μπορεί να ανοίξει με τη χρήση τριγωνικού κλειδιού.	Πόρτες φρεατίου Τριγωνικό κλειδί
		ΕΕ 2.1.30: Ελέγχει το χειριστήριο συντήρησης	Επιβεβαιώνει ότι όταν το χειριστήριο είναι στη θέση <<Συντήρηση>> διακόπτει τον χειρισμό μέσα από το θάλαμο και από τους ορόφους. Επίσης δοκιμάζει την λειτουργία του κομβίου στοπ.	Λειτουργικός έλεγχος πάνω από το θάλαμο
	ΕΕΛ 2.2: Διενεργεί λιπάνσεις και καθαρισμούς	**ΕΕ 2.2.1:** Λιπαίνει τους οδηγούς	Λιπαίνει σύμφωνα με οδηγίες κατασκευαστή αρπάγης τους οδηγούς του ανελκυστήρα (rails) ώστε να εξασφαλίσει αθόρυβη και ομαλή λειτουργία	Πάνω από το θάλαμο. Αυτόματοι λιπαντήρες Λιπαντικά σύμφωνα με οδηγίες κατασκευαστή μηχανισμού αρπάγης
		ΕΕ 2.2.2: Λιπαίνει κινητήριο μηχανισμό, κουζινέτα και τροχαλίες	Ελέγχει την κατάσταση των λιπαντικών και φροντίζει για την αντικατάστασή τους σε τακτά διαστήματα ώστε να εξασφαλίσει μειωμένες τριβές των κινούμενων μερών και άνετη και ομαλή λειτουργία αυτών.	Μηχανοστάσιο / Τροχαλιοστάσιο Οπτικό έλεγχο από τους δείκτες των μηχανισμών αυτών. Αντικατάσταση λιπαντικού σύμφωνα με υποδείξεις κατασκευαστή
		ΕΕ 2.2.3: Λιπαίνει τα έδρανα του ρυθμιστή ταχύτητας	Ελέγχει την κατάσταση των λιπαντικών και φροντίζει για την αντικατάστασή τους σε τακτά διαστήματα ώστε να εξασφαλίσει μειωμένες τριβές των κινούμενων μερών και άνετη και ομαλή λειτουργία αυτών.	Χρησιμοποιώντας γρασαδόρους ή λαδωτήρια
		ΕΕ 2.2.4: Καθαρίζει πυθμένα φρεατίου/οροφή θαλάμου/μηχανοστασίου/ τροχαλιοστασίου	Καθαρό περιβάλλον λειτουργίας του ανελκυστήρα απαλλαγμένο από σκόνες, γράσα και άλλους ρύπους	Χρησιμοποιώντας μέσα καθαρισμού, Ηλεκτρικές σκούπες Φυσητήρες Μέσα ατομικής προστασίας (μάσκα, γάντια κλπ)

		ΕΕ 2.2.5: Καθαρίζει αισθητήρια όργανα, διακόπτες στο φρεάτιο	Αξιόπιστη λειτουργία των διακοπτών και των αισθητηρίων οργάνων	Χρησιμοποιώντας μέσα καθαρισμού Φυσητήρες
	ΕΕΛ 2.3: Προχωρά σε ρυθμίσεις και προληπτικά μέτρα συντήρησης	**ΕΕ 2.3.1:** Ρυθμίζει στις ημιαυτόματες πόρτες ταχύτητα κλεισίματος	Εξασφαλίζει ότι οι πόρτες κλείνουν από όποια θέση και αν τις αφήσει κάποιος. Επίσης ότι κλείνουν ομαλά χωρίς θορύβους	Με έλεγχο του ελατηρίου επαναφοράς και του μηχανισμού απόσβεσης της δύναμης κλεισίματος. Πόρτες φρεατίου Κλειδιά. κατσαβίδια. λιπαντικά
		ΕΕ 2.3.2: Παρακολουθεί το συρματόσκοινο του ρυθμιστή	Ώστε να προληφθεί τυχόν ενεργοποίηση του διακόπτη ασφαλείας της τροχαλίας τάνυσης από επιμήκυνση αυτού	Οπτικός έλεγχος στο βάρος τάνυσης του ρυθμιστή
		ΕΕ 2.3.3: Ελέγχει την τάνυση των συρματόσκοινων	Εξασφαλίζει την ίση τάνυση των συρματόσκοινων για ομοιόμορφη παραλαβή φορτίου ανάρτησης.	Στο άνω μέρος του θαλάμου κάνοντας διαδοχικές διαδρομές και ρυθμίσεις μέχρι να εξασφαλίσει το επιθυμητό αποτέλεσμα (για ηλεκτρομηχανικούς ανελκυστήρες) Από τον πυθμένα του φρεατίου (για υδραυλικούς ανελκυστήρες) Έλεγχος με ειδικό δυναμόμετρο
		ΕΕ 2.3.4: Ελέγχει τον φωτισμός θαλάμου και συμπληρώνει τυχόν καμένους λαμπτήρες.	Φροντίζει για επαρκή φωτισμό του θαλάμου	Θάλαμος ανελκυστήρα Λάμπες, ντουί
		ΕΕ 2.3.5: Ελέγχει τα κομβία κλήσης	Επιβεβαιώνει άμεση και σωστή ανταπόκριση στις κλήσεις	Λειτουργικός έλεγχος σε κάθε στάση
		ΕΕ 2.3.6: Ελέγχει και ρυθμίζει το επίπεδο ισοστάθμισης σε κάθε στάση	Διασφαλίζει ότι η ισοστάθμιση του θαλάμου με το δάπεδο των ορόφων είναι μέσα στα επιτρεπτά όρια που προβλέπονται από τις προδιαγραφές του μηχανισμού κίνησης.	Οπτικό έλεγχο και δοκιμή λειτουργίας σε ανοδική και καθοδική κίνηση σε κάθε στάση. Προδιαγραφές με βάση το έτος εγκατάστασης και το μηχανισμό κίνησης (μονής ή διπλής ταχύτητας ή ηλεκτρονικός έλεγχος στροφών)
		ΕΕ 2.3.7: Σε πίνακες νέας γενιάς με μνήμη παρακολούθηση ιστορικού βλαβών	Μελετάει τις βλάβες που καταγράφηκαν ώστε να τις εξαλείψει τους πριν αυτές οδηγήσουν σε πιο σύνθετο πρόβλημα. Επικοινωνεί με αρμόδιους του κτηρίου για διευκρινίσεις.	Μηχανοστάσιο –Πίνακας Χειρισμού Σχέδιο πίνακα Συνέντευξη
		ΕΕ 2.3.8: Ελέγχει τις επαφές των ρελε ισχύος και βοηθητικών ρελε	Ελέγχει ότι οι επαφές είναι καθαρές και δεν παρουσιάζουν αξιόλογη φθορά Αντικαθιστά τα ρελέ όπου χρειάζεται προληπτικά	Μηχανοστάσιο –Πίνακας Χειρισμού Σχέδιο πίνακα Οπτικός έλεγχος και χρησιμοποιώντας ηλεκτρολογικά εργαλεία (κατσαβίδια, πένσες)

		ΕΕ 2.3.9: Μετρά την αντίσταση μόνωσης των κυκλωμάτων ισχύος και ελέγχου	>0,5 ΜΩ για το κύκλωμα ισχύος (τάση δοκιμής 500V) >0,25 ΜΩ για τα κυκλώματα χειρισμού ασφαλείας (τάση δοκιμής 250V)	Όργανα μέτρησης αντίστασης μόνωσης (Μέγγερ) Προσοχή στα ηλεκτρονικά μέρη
		ΕΕ 2.3.10: Ελέγχει την λειτουργία του θερμικού προστασίας	Ελέγχει ότι όταν χρειαστεί θα προστατεύσει τον κινητήρα από υπερθέρμανση.	Ενεργοποιώντας το test δοκιμής αλλά και προκαλώντας τεχνική υπερθέρμανση, ή αποσυνδέοντας το θερμικό παρατηρώντας την αντίδραση του πίνακα χειρισμού.
		ΕΕ 2.3.11: Ελέγχει τις ασφάλειες στον πίνακα χειρισμού και στους πίνακες κίνησης και φωτισμού	Να προστατεύουν τα ηλεκτρικά κυκλώματα	Οπτικός έλεγχος Ωμόμετρο
		ΕΕ 2.3.12: Ελέγχει το μηχανοστάσιο	Ελεύθερη είσοδος, άνετη πρόσβαση, μη παρουσία ξένων αντικειμένων	Μηχανοστάσιο Οπτικός έλεγχος
		ΕΕ 2.3.13: Ελέγχει την στερέωση των οδηγών	Ελέγχει ότι δεν έχει χαλαρώσει η στερέωση των οδηγών	Οπτικός έλεγχος Κλειδιά Ματσόλα
		ΕΕ 2.3.14: Κάνει ακουστικό έλεγχο του ανελκυστήρα από το θάλαμο και το μηχανοστάσιο	Ελέγχει για τυχόν θορύβους	Ακουστικός έλεγχος

ΚΕΛ 3 Επισκευάζει και αναβαθμίζει τους ανελκυστήρες	**ΕΕΛ 3.1: Αποκαθιστά βλάβες-δυσλειτουργίες**	**ΕΕ 3.1.1:** Πληροφορείτε για την βλάβη και προετοιμάζεται για την αποκατάσταση αυτής	Επικοινωνεί με αυτόν που ειδοποίησε για την βλάβη με στόχο να πάρει όσο το δυνατόν ακριβείς και σαφείς πληροφορίες για την βλάβη –δυσλειτουργία Ανατρέχει στο αρχείο του συγκεκριμένου ανελκυστήρα για να αντλήσει τυχόν χρήσιμες πληροφορίες. Συγκεντρώνει εργαλεία, όργανα μετρήσεων και υλικά	Στο γραφείο Συνέντευξη Εργαλεία Υλικά, διάφορα εξαρτήματα Αρχεία ηλεκτρονικά ή σε χαρτί
		ΕΕ 3.1.2: Επιβεβαιώνει την βλάβη και εντοπίζει τα συμπτώματα αυτής	Ανταποκρίνεται έγκαιρα στην κλήση για βλάβη πηγαίνοντας στον ανελκυστήρα όπου επαληθεύει την ύπαρξη βλάβης-δυσλειτουργίας. Συζητά με χρήστες του ανελκυστήρα θέτοντας κατάλληλες ερωτήσεις για την εμφάνιση των συμπτωμάτων. Αν είναι δυνατόν λειτουργεί τον ανελκυστήρα ώστε να εντοπίσει ο ίδιος τα συμπτώματα. Καταγράφει με ακρίβεια τα συμπτώματα	Στο κτήριο Συνέντευξη Οπτικός και λειτουργικός έλεγχος
		ΕΕ 3.1.3: Αναλύει τα συμπτώματα της βλάβης, ανακαλύπτει τα αίτια, και αποφασίζει για τις εργασίες και τα εξαρτήματα που τυχόν απαιτούνται για την επίλυση της βλάβης	Με βάση την επαγγελματική του εμπειρία και την τεχνική του κατάρτιση Συμβουλευόμενος τεχνικά εγχειρίδια αναγνωρίζει κυκλώματα και εξαρτήματα και συσχετίζει αυτά με τα συμπτώματα της βλάβης. Επικοινωνεί αν χρειάζεται με κατασκευαστές εξαρτημάτων και αφού τους εκθέσει με σαφήνεια το πρόβλημα τους συμβουλεύεται για δυνατές λύσεις. Χρησιμοποιώντας ηλεκτρολογικά σχέδια διενεργεί μετρήσεις σε κάθε επί μέρους κύκλωμα επαληθεύοντας τη σωστή του λειτουργία. Λαμβάνει όλα τα απαραίτητα μέτρα που απαιτούνται κατά την χρήση των μετρήσεων και εργαλείων. Χρονοδιάγραμμα	Στον ανελκυστήρα Τεχνικά εγχειρίδια Οδηγίες συντήρησης Λειτουργικά διαγράμματα Ηλεκτρολογικά σχέδια Οδηγίες κατασκευαστών εξαρτημάτων Όργανα ηλεκτρολογικών μετρήσεων Κινητό τηλέφωνο με διαθέσιμα τηλέφωνα προμηθευτών Συζήτηση με προμηθευτές εξαρτημάτων Εργαλεία συνεργείου συντήρησης Μέτρα ασφαλείας
		ΕΕ3.1.4: Προμηθεύεται τα κατάλληλα εξαρτήματα και τα εργαλεία για την τοποθέτησή του	Εάν δεν έχει το κατάλληλο εξάρτημα μαζί του, φροντίζει για την άμεση προμήθειά του. Σαφής και πλήρης περιγραφή του εξαρτήματος Επιβεβαιώνει ότι διαθέτει όλα τα απαραίτητα εργαλεία για την τοποθέτησή του.	Κινητό τηλέφωνο με διαθέσιμα τηλέφωνα προμηθευτών Εξαρτήματα και υλικά Κατάλληλα εργαλεία

		ΕΕ 3.1.5 : Αποκαθιστά την βλάβη	Χρησιμοποιώντας την τεχνική του κατάρτιση και τα κατάλληλα εργαλεία αποκαθιστά έγκαιρα τη βλάβη τηρώντας τα μέτρα ασφαλείας	Εξαρτήματα, υλικά Κατάλληλα εργαλεία Σχεδιαγράμματα, τεχνικά εγχειρίδια Μέτρα ασφαλείας
		ΕΕ 3.1.6: Δοκιμάζει τον ανελκυστήρα και παραδίδει αυτόν σε χρήση	Επαληθεύει την ασφαλή και αξιόπιστη λειτουργία του ανελκυστήρα Καθαρίζει τον χώρο εργασίας	Λειτουργικός έλεγχος Μέσα καθαρισμού
		ΕΕ 3.1.7: Ενημερώνει τους υπεύθυνους του κτηρίου για την βλάβη και τις ενέργειές του για την εξάλειψη αυτής	Ενημερώνει με πλήρη και κατανοητό τρόπο τους υπευθύνους του κτηρίου για την βλάβη και τα μέτρα που πήρε για την εξάλειψη της.	Στο κτήριο ή με τηλεφωνική επικοινωνία Συνομιλία
		ΕΕ 3.1.8: Καταγράφει την βλάβη και τις ενέργειές του για την εξάλειψη αυτής	Καταγράφει με σαφήνεια και πληρότητα σε ειδικό αρχείο την βλάβη (συμπτώματα /αίτια/επίλυση)	Γραφείο Γραπτά αρχεία Εξειδικευμένα προγράμματα Τεχνικών Γραφείων Η/Υ
	ΕΕΛ 3.2: Επισκευάζει σοβαρές βλάβες χωρίς αυτές να επιφέρουν μετατροπή στα χαρακτηριστικά του ανελκυστήρα	**ΕΕ 3.2.1:** Επισκευάζει ή αντικαθιστά τον κινητήριο μηχανισμό	Επισκευάζει (επί τόπου ή σε μηχανουργείο) ή αντικαθιστά τον κινητήριο μηχανισμό ώστε αυτός να λειτουργεί με ασφαλή και αξιόπιστο τρόπο Χρησιμοποιεί την επαγγελματική του εμπειρία και την τεχνική του κατάρτιση Παίρνει τα απαραίτητα μέτρα ασφαλείας	Μηχανοστάσιο Μηχανουργείο Οδηγίες Κατασκευαστή Μέτρα ασφαλείας
		ΕΕ 3.2.2: Αντικαθιστά ή επισκευάζει τον Πίνακα Χειρισμού	Όπου ο πίνακας δεν πλήρη της οδηγίες της κατευθυντήριας οδηγίας/προτύπου, συμπληρώνει τα απαραίτητα εξαρτήματα, ή επισκευάζει/αντικαθιστά τα ελαττωματικά. Αν δεν μπορεί να πραγματοποιηθεί καμία επέμβαση τότε προχωρεί σε αντικατάσταση του πίνακα. Παίρνει τα απαραίτητα μέτρα ασφαλείας	Μηχανοστάσιο ανελκυστήρα Ηλεκτρολογικά εργαλεία Όργανα μετρήσεων Ηλεκτρολογικά σχέδια Ηλεκτρολογικό υλικό Πίνακας Μέτρα ασφαλείας
		ΕΕ 3.2.3: Αντικαθιστά τα συρματόσκοινα ανάρτησης	Επιλέγει την κατάλληλη διάμετρο και τύπο συρματόσκοινων Δένει με ασφαλή τρόπο το θάλαμο του ανελκυστήρα και το αντίβαρο Αφαιρεί τα παλιά συρματόσκοινα και φροντίζει για τη σωστή αποκομιδή τους. Δένει με ασφαλή τρόπο τα νέα συρματόσκοινα φροντίζοντας για την τήρηση των σωστών υπερδιαδρομών Ελέγχει την ομοιόμορφη τάνυση όλων των συρματόσκοινων Δίνει ιδιαίτερη έμφαση στα μέτρα ασφαλείας Παραδίδει ασφαλή και καθαρό τον ανελκυστήρα	Φρεάτιο / Μηχανοστάσιο /Τροχαλιοστάσιο Μέτρο , Παχύμετρο Ανυψωτικά μηχανήματα (παλάγκα κλπ) Συρματόσκοινα, σφιγκτηράκια κλπ Εργαλεία συναρμολόγησης (κλειδιά κλπ) Τροχοί, κοπτικά εργαλεία Ειδικά εργαλεία μέτρησης τάνυσης συρματόσκοινων Μέτρα προστασίας Μέσα ατομικής προστασίας Υλικά καθαρισμού

		ΕΕ.3.2.4: Αντικαθιστά ή επισκευάζει τροχαλίες	Επιλέγει την κατάλληλη διάμετρο και τύπο τροχαλιών Δένει με ασφαλή τρόπο το θάλαμο του ανελκυστήρα και το αντίβαρο ώστε να απελευθερώσει τις τροχαλίες από τα συρματόσκοινα Στερεώνει με ασφάλεια τις νέες τροχαλίες Δίνει ιδιαίτερη έμφαση στα μέτρα ασφαλείας Παραδίδει ασφαλή και καθαρό τον ανελκυστήρα	Μηχανοστάσιο/Τροχαλιοστάσιο Μέτρο , Παχύμετρο Ανυψωτικά μηχανήματα (παλάγκα κλπ) Συρματόσκοινα, σφιγκτηράκια κλπ Τροχαλίες Εργαλεία συναρμολόγησης (κλειδιά κλπ) Μέτρα προστασίας Μέσα ατομικής προστασίας Υλικά καθαρισμού
		ΕΕ.3.2.5: Αντικαθιστά τον σωλήνα τροφοδοσίας υδραυλικού ελαίου	Τηρώντας τις οδηγίες του κατασκευαστή της μονάδας ισχύος και την επαγγελματική του εμπειρία αντικαθιστά τον σωλήνα τροφοδοσίας τηρώντας με ευλάβεια τα μέτρα ασφαλείας και φροντίζει για την καθαριότητα του χώρου	Ηλεκτροϋδραυλικοί ανελκυστήρες Μηχανοστάσιο/ Φρεάτιο Εργαλεία συναρμολόγησης Υλικά στεγανοποίησης Σωλήνας τροφοδοσίας Μέτρα προστασίας Μέσα ατομικής προστασίας Υλικά καθαρισμού
		ΕΕ.3.2.6: Αντικαθιστά τις διατάξεις μανδάλωσης των θυρών φρεατίου	Αντικαθιστά τις παλαιές διατάξεις μανδάλωσης με νέες με προμανδάλωση σύμφωνα με απαιτήσεις ΚΥΑ 2604Β/2008 Φροντίζοντας για την κατάλληλη προσαρμογή τους στις υπάρχουσες πόρτες Επιβεβαιώνει την ασφαλή λειτουργία τους και το άνοιγμά τους με κατάλληλο τριγωνικό κλειδί Παραδίδει κλειδί στον υπεύθυνο του κτηρίου πληροφορώντας τον για την σωστή και ασφαλή του χρήση Φροντίζει για τήρηση μέτρων ασφαλείας	Πόρτες φρεατίου Εργαλεία κοπής και στερέωσης Εργαλεία συνεργείου συντήρησης Τριγωνικό κλειδί Οδηγίες χρήσης προς υπευθύνους Πιστοποιητικό CE Μέτρα προστασίας Μέσα ατομικής προστασίας Υλικά καθαρισμού
		ΕΕ.3.2.7: Αντικαθιστά τον ρυθμιστή ταχύτητας	Αντικαθιστά τον παλαιό ρυθμιστή με νέο σύμφωνα με απαιτήσεις ΚΥΑ 2604Β/2008 Ελέγχει την ικανότητα ενεργοποίησής του στην κατάλληλη ταχύτητα Φροντίζει για επαρκές βάρος τάνυσης του συρματόσκοινου ενεργοποίησης της αρπάγης Λαμβάνει μέτρα προστασίας και παραδίδει τον ανελκυστήρα σε χρήση μετά από καθαρισμούς.	Εργαλεία κοπής και στερέωσης Εργαλεία συνεργείου συντήρησης Ρυθμιστής με πιστοποιητικό CE Μέτρα προστασίας Μέσα ατομικής προστασίας Υλικά καθαρισμού

		ΕΕ.3.2.8: Αντικαθιστά τα φρένα του ανελκυστήρα	Αντικαθιστά τα παλαιά φρένα του ανελκυστήρα παίρνοντας τα απαραίτητα μέτρα ασφαλείας Τοποθετεί νέα φρένα απαλλαγμένα από αμίαντο. Ελέγχει την σωστή πρόσφυση των σιαγόνων στο τύμπανο και ρυθμίζει κατάλληλα παραδίδοντας τον ανελκυστήρα σε χρήση αφού εξασφαλίσει τη σωστή ισοστάθμιση αυτού σύμφωνα με τις προδιαγραφές του ανελκυστήρα.	Μηχανοστάσιο ηλεκτροκίνητων ανελκυστήρων Υλικό τριβής απαλλαγμένο από αμίαντο Εργαλεία συναρμολόγησης Μέσα ατομικής προστασίας Μέτρα ασφαλείας
	ΕΕΛ 3.3: Προχωρά σε αναβάθμιση-εκσυγχρονισμό παλαιών ανελκυστήρων	**ΕΕ 3.3.1:** Επιθεωρεί την παλαιά εγκατάσταση και κάνει τις απαραίτητες επιμετρήσεις	Επιθεωρεί την παλιά εγκατάσταση και αποτυπώνει σε κατάλληλο έντυπο τα χαρακτηριστικά της, παίρνει με ακρίβεια μέτρα και εντοπίζει ιδιομορφίες της. Φροντίζει για τήρηση μέτρων ασφαλείας	Στο έργο Έντυπα τυποποιημένα Μέτρο, κορδέλα Φωτογραφική μηχανή
		ΕΕ 3.3.2: Εντοπίζει τις αποκλίσεις από την υφιστάμενη νομοθεσία και συνιστά τις υποχρεωτικές αλλαγές	Με βάση την γνώση του νομικού πλαισίου και την τεχνική του κατάρτιση εντοπίζει τα σημεία όπου εμφανίζονται αποκλίσεις από την υφιστάμενη νομοθεσία και συνιστά τις υποχρεωτικές αλλαγές.	Στο γραφείο Νομοθεσία Προδιαγραφές ανελκυστήρα με βάση το έτος εγκατάστασής του Κατευθυντήριο οδηγία ελέγχων υφιστάμενων ανελκυστήρων
		ΕΕ 3.3.3: Παρουσιάζει προαιρετικές λύσεις εκσυγχρονισμού του ανελκυστήρα	Παρουσιάζει στους ενδιαφερόμενους προαιρετικές λύσεις που αναβαθμίζουν τον ανελκυστήρα σε επίπεδο ασφάλειας, ποιότητας κίνησης και αισθητικής. Με βάση την επαγγελματική του εμπειρία προτείνει τεχνικές λύσεις λαμβάνοντας υπόψη του την χρήση του κτηρίου, τις επιθυμίες των ιδιοκτητών και τον στόχο για ασφαλή και αξιόπιστο ανελκυστήρα. Ικανότητα επικοινωνίας	Στο έργο ή στο γραφείο Προσπέκτους και λοιπά μέσα μάρκετινγκ Συνέντευξη
		ΕΕ 3.3.4: Προϋπολογίζει το κόστος, συντάσσει και υποβάλλει προσφορές	Ειλικρίνεια και σεβασμός στον πελάτη Γνώση ανταγωνισμού Ακρίβεια στην κοστολόγηση του έργου Σαφήνεια στην υποβαλλόμενη προσφορά	Χρήση word excel και άλλων υπολογιστικών προγραμμάτων Αρχές λογιστικής και διοίκησης επιχειρήσεων Προσπέκτ και τεχνικές προδιαγραφές

		Ε.Ε.3.3.5: Οργανώνει το συνεργείο και προετοιμάζεται για τις εργασίες που πρέπει να γίνουν	Με βάση τις εργασίες που θα γίνουν παραγγέλνει έγκαιρα και με πληρότητα τα υλικά, τα παραλαμβάνει και τα ελέγχει ποιοτικά και ποσοτικά. Φροντίζει για την ασφαλή μεταφορά και αποθήκευση στο έργο υλικών και εργαλείων. Παίρνει μέτρα ασφαλείας και προγραμματίζει το δυνατόν με ακρίβεια το χρονοδιάγραμμα των εργασιών, ενημερώνοντας τους χρήστες του ανελκυστήρα για αυτό.	Στο γραφείο και στο έργο. Η/Υ Υλικά εξαρτήματα Κατάλληλα εργαλεία Μέσα ατομικής προστασίας Χρονοδιάγραμμα
		Ε.Ε.3.3.6: Εκτελεί εργασίες αποξήλωσης παλαιών μηχανισμών και εξαρτημάτων	Έγκαιρη ολοκλήρωση των εργασιών αποξήλωσης Τήρηση ασφαλών πρακτικών επαγγέλματος) Αποκομιδή και απόρριψη παλαιών υλικών με ασφαλή και περιβαλλοντικά ορθό τρόπο. Προστασία ιδιοκτησίας Προστασία τρίτων προσώπων Σεβασμός ωραρίου κοινής ησυχίας	Παλαιές πολυκατοικίες ή οικίες ή χώροι που βρίσκονται υπό ανακαίνιση. Χρησιμοποιεί τροχούς, σκαπτικά και κοπτικά εργαλεία. Εργαλεία συναρμολόγησης Σημάνσεις , κιγκλιδώματα Μέσα ατομικής προστασίας
		Ε.Ε.3.3.7: Εκτελεί τις υποχρεωτικές εργασίες προσαρμογής του ανελκυστήρα στην ισχύουσα νομοθεσία	Με βάση την επαγγελματική του εμπειρία και την τεχνική του κατάρτιση εκτελεί με ασφαλή και άρτιο τρόπο τις υποχρεωτικές εργασίες. Φροντίζει για τήρηση μέτρων ασφαλείας	Στο έργο Πόρτα θαλάμου (όπου απαιτείτε) Ρυθμιστής ταχύτητας, αρπάγη Χειριστήρια συντήρησης, φωτισμός ασφαλείας Τέρματα διαδρομής, διακόπτες Διατάξεις μανδάλωσης Προσκρουστήρες, προστατευτικές λαμαρίνες
		Ε.Ε.3.3.8: Εκσυγχρονίζει την ηλεκτρική εγκατάσταση του ανελκυστήρα	Εκσυγχρονίζει την ηλεκτρική εγκατάσταση του ανελκυστήρα έτσι ώστε η αντίσταση μόνωσης των κυκλωμάτων να είναι: >0,5 ΜΩ για το κύκλωμα ισχύος (τάση δοκιμής 500V) >0,25 ΜΩ για τα κυκλώματα χειρισμού ασφαλείας (τάση δοκιμής 250V) Η νέα ηλεκτρική εγκατάσταση πρέπει να καλύπτει τα νέα συστήματα που θα προστεθούν στον ανελκυστήρα και να είναι σύμφωνη με τα πρότυπα του ΕΛΟΤ και τους κανονισμούς των Εσωτερικών Ηλεκτρικών Εγκαταστάσεων Φροντίζει για τήρηση μέτρων ασφαλείας	Στο έργο Κανάλια, σωληνώσεις Αγωγοί Λοιπό ηλεκτρολογικό υλικό Εργαλεία ηλεκτρολόγου Όργανα μέτρησης Μέτρα προστασίας

		Ε.Ε.3.3.9: Τοποθετεί συστήματα ισοστάθμισης και απεγκλωβισμού	Εγκαθιστά συστήματα ισοστάθμισης έτσι ώστε να καλύπτεται η απαίτηση ασφαλείας 5.2.2 του Ευρωπαϊκού Προτύπου ΕΝ 81.80 σύμφωνα με την οποία η ακρίβεια στάσης στους ανελκυστήρες να είναι ±10cm Επίσης τοποθετεί συστήματα που απεγκλωβίζουν τον χρήστη σε περίπτωση διακοπής του Δικτύου Ηλεκτρισμού Φροντίζει για τήρηση μέτρων ασφαλείας	Στο έργο Κινητήρες διπλής ταχύτητας Ηλεκτρονικοί ρυθμιστές στροφών Αισθητήρες, διακόπτες Απεγκλωβιστικά
		Ε.Ε.3.3.10: Αναβαθμίζει αισθητικά τον ανελκυστήρα (θάλαμος, μπουτονιέρες, πόρτες)	Μέσα στα πλαίσια του τεχνικά εφικτού και έχοντας πάντα ως πρωταρχικό γνώμονα την ασφάλεια και την αξιοπιστία, φροντίζει επιμελώς για την ικανοποίηση του πελάτη στο αισθητικό κομμάτι της δουλειά του, το οποίο πολλές φορές δίνει και γενικότερη εικόνα για το σύνολο αυτής Φροντίζει για τήρηση μέτρων ασφαλείας	Θάλαμος : Σχέδια , Υλικά (φορμάικες, ανοξείδωτα, δάπεδα, Φωτισμός) Πόρτες :Σχέδια, Υλικά, Χρωματολόγιο Μπουτονιέρες Προσπέκτους
		Ε.Ε.3.3.11: Αντικαθιστά –επισκευάζει-συμπληρώνει λοιπό μηχανολογικό εξοπλισμό ανελκυστήρα	Με βάση την επαγγελματική του εμπειρία και την τεχνική του κατάρτιση εκσυγχρονίζει το μηχανολογικό μέρος του ανελκυστήρα με γνώμονα την ασφαλή και αξιόπιστη λειτουργία του. Φροντίζει για τήρηση μέτρων ασφαλείας	Οδηγοί, στηρίγματα οδηγών Μηχανισμός κίνησης Τροχαλίες Αντίβαρα Πλαίσιο Θαλάμου, Πλαίσιο αντιβάρου Αρπάγες Πόρτες θαλάμου

ΕΝΟΤΗΤΑ Γ: «ΑΠΑΡΑΙΤΗΤΕΣ ΓΝΩΣΕΙΣ, ΔΕΞΙΟΤΗΤΕΣ ΚΑΙ ΙΚΑΝΟΤΗΤΕΣ»

Γ.1 ΓΝΩΣΕΙΣ

ΤΑΞΙΝΟΜΗΣΗ ΓΝΩΣΕΩΝ ΣΕ ΕΠΙΠΕΔΟ ISCED[2] ΚΑΙ EQF[3]

	ΒΑΣΙΚΟ ΕΠΑΓΓΕΛΜΑ **ΤΙΤΛΟΣ: Τεχνικός ανελκυστήρων**	**ΕΙΔΙΚΟΤΗΤΑ** **ΤΙΤΛΟΣ:**	**ΕΙΔΙΚΕΥΣΗ** **ΤΙΤΛΟΣ:**
ΕΠΙΠΕΔΟ ΣΤΟ ISCED	ΕΠΙΠΕΔΟ 3		
ΠΑΡΑΤΗΡΗΣΕΙΣ	ΕΠΙΠΕΔΟ ISCED 2 για τις ιεραρχίες 1-3		
ΕΥΡΩΠΑΪΚΟ ΠΛΑΙΣΙΟ ΠΡΟΣΟΝΤΩΝ 8 ΕΠΙΠΕΔΑ EQF	ΕΠΙΠΕΔΟ 4		
ΠΑΡΑΤΗΡΗΣΕΙΣ			

[2] International Standard Classification of Education
[3] European Qualifications Framework- Ευρωπαϊκό Πλαίσιο Προσόντων

ΓΝΩΣΕΙΣ ΣΕ ΑΥΤΟΤΕΛΗ ΜΑΘΗΣΙΑΚΑ ΣΥΝΟΛΑ

ΒΑΣΙΚΟ ΕΠΑΓΓΕΛΜΑ: ΤΕΧΝΙΚΟΣ ΑΝΕΛΚΥΣΤΗΡΩΝ

ΚΥΡΙΕΣ & ΕΠΙΜΕΡΟΥΣ ΕΠΑΓΓΕΛΜΑΤΙΚΕΣ ΛΕΙΤΟΥΡΓΙΕΣ (ΕΕΛ)	ΓΕΝΙΚΕΣ ΓΝΩΣΕΙΣ	ΒΑΣΙΚΕΣ ΕΠΑΓΓΕΛΜΑΤΙΚΕΣ ΓΝΩΣΕΙΣ	ΕΙΔΙΚΕΣ ΕΠΑΓΓΕΛΜΑΤΙΚΕΣ ΓΝΩΣΕΙΣ
ΚΕΛ 1: Εγκαθιστά τους ανελκυστήρες	Αλγεβρα Γεωμετρία Φυσική Ελληνική γλώσσα Ξένη Γλώσσα Ηλεκτρονικοί Υπολογιστές	Ηλεκτρονικά κυκλώματα Ηλεκτρικές Μετρήσεις (Θεωρία – Εργαστήριο) Εσωτερικες ηλεκτρικές Εγκαταστάσεις (θεωρία Εργαστήρια) Στοιχεία Ηλεκτρονικής και Ηλεκτρονικών Ισχύος (θεωρία Εργαστήριο) Αυτοματισμοί (Θεωρία – Εργαστήριο) Κανονισμοί Εσωτερικών Ηλεκτρικών Εγκαταστάσεων Αρχές αντοχής υλικών Μηχανολογικό Ηλεκτρολογικό σχέδιο Βασικές αρχές Αρχιτεκτονικού σχεδίου Ηλεκτρικές μηχανές Εσωτερικες ηλεκτρικες εγκαταστασεις Αυτοματισμοί, Ηλεκτρικές Εγάταστάσεις καταναλωτών Μέσης και Χαμηλής Τάσης, Ηλεκτρικές Μηχανές, Εφαρμογές Αυτοματισμών με PLC ηλεκτρονικά Ισχύος, Ανάλυση Ηλεκτρικών Κυκλωμάτων, Ηλεκτροτεχνία Συστήματα Αυτόματου Ελέγχου Ανυψωτικά ηλεκτροκίνητα μηχανήματαΑρχές και τεχνικές Εξυπηρέτησης πελατών Γενικές αρχές διαχείρισης και παρακολούθησης έργου Γνώση σύνταξης προϋπολογισμού Γνώση σύνταξης συμφωνητικού Βασικές αρχές υγιεινής και ασφάλειας στους χώρους εργασίας Ξένη γλώσσα (Βασική Τεχνική Ορολογία)	2 Υπολογισμοί αντοχής υλικών σύμφωνα με πρότυπα EN81.1 & 81.2 Κανονισμοί ΕΛΟΤ HD 384 Σχέδιο ανελκυστήρα Εφαρμογές ανελκυστήρων, τύποι ανελκυστήρων, ιστορική εξέλιξη, νέοι σχεδιασμοί και προοπτικές. Συναρμολόγηση θαλάμου, τοποθέτηση και στερέωσή του στο πλαίσιο, τοποθέτηση λοιπού εξοπλισμού θαλάμου Τοποθέτηση κινητήριου μηχανισμού και τροχαλιών Μονάδες ισχύος και σωληνώσεις παροχής Τοποθέτηση υδραυλικού σετ Εγκατάσταση οδηγών ανελκυστήρα Τοποθέτηση θυρών ανελκυστήρα Τοποθέτηση πλαισίου, αντιβάρου, συρματόσκοινων και ρυθμιστή ταχύτητας Προσκρουστήρες Εγκατάσταση Ηλεκτροϋδραυλικού/Ηλεκτρομηχανικού Ανελκυστήρα Ηλεκτρολογικό σχέδιο ανελκυστήρων και εφαρμογή του Εφαρμογές αυτοματισμών στους ανελκυστήρες και PLC Εφαρμογές ηλεκτρονικής στους ανελκυστήρες Ηλεκτρονικά ισχύος/ Ηλεκτρονικοί ρυθμιστές στροφών Μέτρα ασφαλείας και υγιεινής κατά την εγκατάσταση των ανελκυστήρων Ξένη γλώσσα (Εξειδικευμένη Τεχνική Ορολογία) Αποτύπωση σχεδίου ανελκυστήρα Σχεδιαστικά προγράμματα(cad) Νομοθεσία ανελκυστήρων Πρότυπα, Προδιαγραφές Σύνταξη προϋπολογισμού ανελκυστήρα Σύνταξη προσφοράς συμφωνητικού ανελκυστήρα Χρήση Η/Υ σε τεχνικά γραφεία ανελκυστήρων

ΕΕΛ 1.1: Μελετά και σχεδιάζει την εγκατάσταση του ανελκυστήρα	Αλγεβρα Γεωμετρία Φυσική Ελληνική γλώσσα Ξένη Γλώσσα Ηλεκτρονικοί Υπολογιστές	Ηλεκτρονικά κυκλώματα Ηλεκτρικές Μετρήσεις (Θεωρία – Εργαστήριο) Εσωτερικες ηλεκτρικές Εγκαταστάσεις (θεωρία Εργαστήρια) Στοιχεία Ηλεκτρονικής και Ηλεκτρονικών Ισχύος (θεωρία Εργαστήριο) Αυτοματισμοί (Θεωρία – Εργαστήριο) Κανονισμοί Εσωτερικών Ηλεκτρικών Εγκαταστάσεων Αρχές αντοχής υλικών Μηχανολογικό Ηλεκτρολογικό σχέδιο Βασικές αρχές Αρχιτεκτονικού σχεδίου Ηλεκτρικές μηχανές Εσωτερικες ηλεκτρικες εγκαταστασεις Αυτοματισμοί, Ηλεκτρικές Εγάταστάσεις καταναλωτών Μέσης και Χαμηλής Τάσης, Ηλεκτρικές Μηχανές, Εφαρμογές Αυτοματισμών με PLC ηλεκτρονικά Ισχύος, Ανάλυση Ηλεκτρικών Κυκλωμάτων, Ηλεκτροτεχνία Συστήματα Αυτόματου Ελέγχου Ανυψωτικά ηλεκτροκίνητα μηχανήματα Αρχές και τεχνικές Εξυπηρέτησης πελατών Γενικές αρχές διαχείρισης και παρακολούθησης έργου Γνώση σύνταξης προϋπολογισμού Γνώση σύνταξης συμφωνητικού Βασικές αρχές υγιεινής και ασφάλειας στους χώρους εργασίας Ξένη γλώσσα (Βασική Τεχνική Ορολογία)	Υπολογισμοί αντοχής υλικών σύμφωνα με πρότυπα EN81.1 & 81.2 Κανονισμοί ΕΛΟΤ HD 384 Αποτύπωση σχεδίου ανελκυστήρα Σχεδιαστικά προγράμματα(cad) Εφαρμογές ανελκυστήρων, τύποι ανελκυστήρων, ιστορική εξέλιξη, νέοι σχεδιασμοί και προοπτικές. Εγκατάσταση Ηλεκτροϋδραυλικού/Ηλεκτρομηχανικού Ανελκυστήρα Νομοθεσία ανελκυστήρων Πρότυπα, Προδιαγραφές Σύνταξη προϋπολογισμού ανελκυστήρα Σύνταξη προσφοράς συμφωνητικού ανελκυστήρα Χρήση Η/Υ σε τεχνικά γραφεία ανελκυστήρων Ξένη γλώσσα (Εξειδικευμένη Τεχνική Ορολογία)

ΕΕΛ 1.2: Εγκαθιστά τον ανελκυστήρα	Αλγεβρα Γεωμετρία Φυσική Ελληνική γλώσσα Ξένη Γλώσσα Ηλεκτρονικοί Υπολογιστές	Ηλεκτρονικά κυκλώματα Ηλεκτρικές Μετρήσεις (Θεωρία – Εργαστήριο) Εσωτερικες ηλεκτρικές Εγκαταστάσεις (θεωρία Εργαστήρια) Στοιχεία Ηλεκτρονικής και Ηλεκτρονικών Ισχύος (θεωρία Εργαστήριο) Αυτοματισμοί (Θεωρία – Εργαστήριο) Κανονισμοί Εσωτερικών Ηλεκτρικών Εγκαταστάσεων Αρχές αντοχής υλικών Μηχανολογικό Ηλεκτρολογικό σχέδιο Βασικές αρχές Αρχιτεκτονικού σχεδίου Ηλεκτρικές μηχανές Εσωτερικες ηλεκτρικες εγκαταστασεις Αυτοματισμοί, Ηλεκτρικές Εγάταστάσεις καταναλωτών Μέσης και Χαμηλής Τάσης, Ηλεκτρικές Μηχανές, Εφαρμογές Αυτοματισμών με PLC ηλεκτρονικά Ισχύος, Ανάλυση Ηλεκτρικών Κυκλωμάτων, Ηλεκτροτεχνία Συστήματα Αυτόματου Ελέγχου Ανυψωτικά ηλεκτροκίνητα μηχανήματα Αρχές και τεχνικές Εξυπηρέτησης πελατών Γενικές αρχές διαχείρισης και παρακολούθησης έργου Γνώση σύνταξης προϋπολογισμού Γνώση σύνταξης συμφωνητικού Βασικές αρχές υγιεινής και ασφάλειας στους χώρους εργασίας Ξένη γλώσσα (Βασική Τεχνική Ορολογία)	Υπολογισμοί αντοχής υλικών σύμφωνα με πρότυπα EN81.1 & 81.2 Κανονισμοί ΕΛΟΤ HD 384 Σχέδιο ανελκυστήρα Εφαρμογές ανελκυστήρων, τύποι ανελκυστήρων, ιστορική εξέλιξη, νέοι σχεδιασμοί και προοπτικές. Συναρμολόγηση θαλάμου, τοποθέτηση και στερέωσή του στο πλαίσιο, τοποθέτηση λοιπού εξοπλισμού θαλάμου Τοποθέτηση κινητήριου μηχανισμού και τροχαλιών Μονάδες ισχύος και σωληνώσεις παροχής Τοποθέτηση υδραυλικού σετ Εγκατάσταση οδηγών ανελκυστήρα Τοποθέτηση θυρών ανελκυστήρα Τοποθέτηση πλαισίου, αντιβάρου, συρματόσκοινων και ρυθμιστή ταχύτητας Προσκρουστήρες Εγκατάσταση Ηλεκτροϋδραυλικού/Ηλεκτρομηχανικού Ανελκυστήρα Ηλεκτρολογικό σχέδιο ανελκυστήρων και εφαρμογή του Εφαρμογές αυτοματισμών στους ανελκυστήρες και PLC Εφαρμογές ηλεκτρονικής στους ανελκυστήρες Ηλεκτρονικά ισχύος/ Ηλεκτρονικοί ρυθμιστές στροφών Μέτρα ασφαλείας και υγιεινής κατά την εγκατάσταση των ανελκυστήρων Ξένη γλώσσα (Εξειδικευμένη Τεχνική Ορολογία)

ΕΕΛ 1.3: Ελέγχει τον ανελκυστήρα και παραδίδει αυτόν σε χρήση	Αλγεβρα Γεωμετρία Φυσική Ελληνική γλώσσα Ξένη Γλώσσα Ηλεκτρονικοί Υπολογιστές	Ηλεκτρονικά κυκλώματα Ηλεκτρικές Μετρήσεις (Θεωρία – Εργαστήριο) Εσωτερικες ηλεκτρικές Εγκαταστάσεις (θεωρία Εργαστήρια) Στοιχεία Ηλεκτρονικής και Ηλεκτρονικών Ισχύος (θεωρία Εργαστήριο) Αυτοματισμοί (Θεωρία – Εργαστήριο) Κανονισμοί Εσωτερικών Ηλεκτρικών Εγκαταστάσεων Αρχές αντοχής υλικών Μηχανολογικό Ηλεκτρολογικό σχέδιο Βασικές αρχές Αρχιτεκτονικού σχεδίου Ηλεκτρικές μηχανές Εσωτερικες ηλεκτρικες εγκαταστασεις Αυτοματισμοί, Ηλεκτρικές Εγάταστάσεις καταναλωτών Μέσης και Χαμηλής Τάσης, Ηλεκτρικές Μηχανές, Εφαρμογές Αυτοματισμών με PLC ηλεκτρονικά Ισχύος, Ανάλυση Ηλεκτρικών Κυκλωμάτων, Ηλεκτροτεχνία Συστήματα Αυτόματου Ελέγχου Ανυψωτικά ηλεκτροκίνητα μηχανήματα Ξένη γλώσσα (Βασική Τεχνική Ορολογία)	Σχέδιο ανελκυστήρα Σχεδιαστικά προγράμματα(cad) Νομοθεσία ανελκυστήρων Πρότυπα, Προδιαγραφές Ξένη γλώσσα (Εξειδικευμένη Τεχνική Ορολογία)

ΚΕΛ 2: Συντηρεί τους ανελκυστήρες	Αλγεβρα Γεωμετρία Φυσική Ελληνική γλώσσα Ξένη Γλώσσα Ηλεκτρονικοί Υπολογιστές	Ηλεκτρονικά κυκλώματα Ηλεκτρικές Μετρήσεις (Θεωρία – Εργαστήριο) Εσωτερικες ηλεκτρικές Εγκαταστάσεις (θεωρία Εργαστήρια) Στοιχεία Ηλεκτρονικής και Ηλεκτρονικών Ισχύος (θεωρία Εργαστήριο) Αυτοματισμοί (Θεωρία – Εργαστήριο) Κανονισμοί Εσωτερικών Ηλεκτρικών Εγκαταστάσεων Αρχές αντοχής υλικών Μηχανολογικό Ηλεκτρολογικό σχέδιο Βασικές αρχές Αρχιτεκτονικού σχεδίου Ηλεκτρικές μηχανές Εσωτερικες ηλεκτρικες εγκαταστασεις Αυτοματισμοί, Ηλεκτρικές Εγάταστάσεις καταναλωτών Μέσης και Χαμηλής Τάσης, Ηλεκτρικές Μηχανές, Εφαρμογές Αυτοματισμών με PLC ηλεκτρονικά Ισχύος, Ανάλυση Ηλεκτρικών Κυκλωμάτων, Ηλεκτροτεχνία Συστήματα Αυτόματου Ελέγχου Ανυψωτικά ηλεκτροκίνητα μηχανήματα Αρχές και τεχνικές Εξυπηρέτησης πελατών Βασικές αρχές λογιστικής Βασικές αρχές υγιεινής και ασφάλειας στους χώρους εργασίας Ξένη γλώσσα (Βασική Τεχνική Ορολογία)	Τήρηση αρχείου δεδομένων, βλαβών και ιστορικού ανελκυστήρων συμβατικού ή ψηφιακού χαρακτήρα Προδιαγραφές λιπαντικών Απαιτήσεις λίπανσης εξαρτημάτων και μηχανισμών Κατανόηση σχεδίου ανελκυστήρα Λειτουργικά μέρη του ανελκυστήρα, εξαρτήματα και μηχανισμοί και η ορθή πρακτική της συντήρησής τους Νομοθεσία ανελκυστήρων Πρότυπα, Προδιαγραφές Ηλεκτρολογικό σχέδιο ανελκυστήρων και εφαρμογή του Εφαρμογές αυτοματισμών στους ανελκυστήρες και PLC Εφαρμογές ηλεκτρονικής στους ανελκυστήρες Ηλεκτρονικά ισχύος/ Ηλεκτρονικοί ρυθμιστές στροφών Χρήση Η/Υ σε τεχνικά γραφεία ανελκυστήρων Μέτρα ασφαλείας και υγιεινής κατά την συντήρηση των ανελκυστήρων Ξένη γλώσσα (Εξειδικευμένη Τεχνική Ορολογία)

ΕΕΛ 2.1: Ελέγχει την λειτουργία του ανελκυστήρα και τις ασφαλιστικές του διατάξεις	Αλγεβρα Γεωμετρία Φυσική Ελληνική γλώσσα Ξένη Γλώσσα Ηλεκτρονικοί Υπολογιστές	Ηλεκτρονικά κυκλώματα Ηλεκτρικές Μετρήσεις (Θεωρία – Εργαστήριο) Εσωτερικες ηλεκτρικές Εγκαταστάσεις (θεωρία Εργαστήρια) Στοιχεία Ηλεκτρονικής και Ηλεκτρονικών Ισχύος (θεωρία Εργαστήριο) Αυτοματισμοί (Θεωρία – Εργαστήριο) Κανονισμοί Εσωτερικών Ηλεκτρικών Εγκαταστάσεων Αρχές αντοχής υλικών Μηχανολογικό Ηλεκτρολογικό σχέδιο Βασικές αρχές Αρχιτεκτονικού σχεδίου Ηλεκτρικές μηχανές Εσωτερικες ηλεκτρικες εγκαταστασεις Αυτοματισμοί, Ηλεκτρικές Εγάταστάσεις καταναλωτών Μέσης και Χαμηλής Τάσης, Ηλεκτρικές Μηχανές, Εφαρμογές Αυτοματισμών με PLC ηλεκτρονικά Ισχύος, Ανάλυση Ηλεκτρικών Κυκλωμάτων, Ηλεκτροτεχνία Συστήματα Αυτόματου Ελέγχου Ανυψωτικά ηλεκτροκίνητα μηχανήματα Αρχές και τεχνικές Εξυπηρέτησης πελατών Βασικές αρχές λογιστικής Βασικές αρχές υγιεινής και ασφάλειας στους χώρους εργασίας Ξένη γλώσσα (Βασική Τεχνική Ορολογία)	Τήρηση αρχείου δεδομένων, βλαβών και ιστορικού ανελκυστήρων συμβατικού ή ψηφιακού χαρακτήρα Κατανόηση σχεδίου ανελκυστήρα Νομοθεσία ανελκυστήρων Λειτουργικά μέρη του ανελκυστήρα, εξαρτήματα και μηχανισμοί και η ορθή πρακτική της συντήρησής τους Πρότυπα, Προδιαγραφές Ηλεκτρολογικό σχέδιο ανελκυστήρων και εφαρμογή του Εφαρμογές αυτοματισμών στους ανελκυστήρες και PLC Εφαρμογές ηλεκτρονικής στους ανελκυστήρες Ηλεκτρονικά ισχύος/ Ηλεκτρονικοί ρυθμιστές στροφών Χρήση Η/Υ σε τεχνικά γραφεία ανελκυστήρων Μέτρα ασφαλείας και υγιεινής κατά την συντήρηση των ανελκυστήρων Ξένη γλώσσα (Εξειδικευμένη Τεχνική Ορολογία)

ΕΕΛ 2.2: Διενεργεί λιπάνσεις και καθαρισμούς	Αλγεβρα Γεωμετρία Φυσική Ελληνική γλώσσα Ξένη Γλώσσα Ηλεκτρονικοί Υπολογιστές	Ηλεκτρονικά κυκλώματα Ηλεκτρικές Μετρήσεις (Θεωρία – Εργαστήριο) Εσωτερικες ηλεκτρικές Εγκαταστάσεις (θεωρία Εργαστήρια) Στοιχεία Ηλεκτρονικής και Ηλεκτρονικών Ισχύος (θεωρία Εργαστήριο) Αυτοματισμοί (Θεωρία – Εργαστήριο) Κανονισμοί Εσωτερικών Ηλεκτρικών Εγκαταστάσεων Μηχανολογικό σχέδιο Μηχανολογικό Ηλεκτρολογικό σχέδιο Βασικές αρχές Αρχιτεκτονικού σχεδίου Ηλεκτρικές μηχανές Εσωτερικες ηλεκτρικες εγκαταστασεις Αυτοματισμοί, Ηλεκτρικές Εγάταστάσεις καταναλωτών Μέσης και Χαμηλής Τάσης, Ηλεκτρικές Μηχανές, Εφαρμογές Αυτοματισμών με PLC ηλεκτρονικά Ισχύος, Ανάλυση Ηλεκτρικών Κυκλωμάτων, Ηλεκτροτεχνία Συστήματα Αυτόματου Ελέγχου Ανυψωτικά ηλεκτροκίνητα μηχανήματα Βασικές αρχές υγιεινής και ασφάλειας στους χώρους εργασίας Ξένη γλώσσα (Βασική Τεχνική Ορολογία)	Προδιαγραφές λιπαντικών Απαιτήσεις λίπανσης εξαρτημάτων και μηχανισμών Λειτουργικά μέρη του ανελκυστήρα, εξαρτήματα και μηχανισμοί και η ορθή πρακτική της συντήρησής τους Μέτρα ασφαλείας και υγιεινής κατά την συντήρηση των ανελκυστήρων

ΕΕΛ 2.3: Προχωρά σε ρυθμίσεις και προληπτικά μέτρα συντήρηση	Αλγεβρα Γεωμετρία Φυσική Ελληνική γλώσσα Ξένη Γλώσσα Ηλεκτρονικοί Υπολογιστές	Ηλεκτρονικά κυκλώματα Ηλεκτρικές Μετρήσεις (Θεωρία – Εργαστήριο) Εσωτερικες ηλεκτρικές Εγκαταστάσεις (θεωρία Εργαστήρια) Στοιχεία Ηλεκτρονικής και Ηλεκτρονικών Ισχύος (θεωρία Εργαστήριο) Αυτοματισμοί (Θεωρία – Εργαστήριο) Κανονισμοί Εσωτερικών Ηλεκτρικών ΕγκαταστάσεωνΑρχές αντοχής υλικών Μηχανολογικό Ηλεκτρολογικό σχέδιο Βασικές αρχές Αρχιτεκτονικού σχεδίου Ηλεκτρικές μηχανές Εσωτερικες ηλεκτρικες εγκαταστασεις Αυτοματισμοί, Ηλεκτρικές Εγάταστάσεις καταναλωτών Μέσης και Χαμηλής Τάσης, Ηλεκτρικές Μηχανές, Εφαρμογές Αυτοματισμών με PLC ηλεκτρονικά Ισχύος, Ανάλυση Ηλεκτρικών Κυκλωμάτων, Ηλεκτροτεχνία Συστήματα Αυτόματου Ελέγχου Ανυψωτικά ηλεκτροκίνητα μηχανήματα Αρχές και τεχνικές Εξυπηρέτησης πελατών Βασικές αρχές λογιστικής Βασικές αρχές υγιεινής και ασφάλειας στους χώρους εργασίας Ξένη γλώσσα (Βασική Τεχνική Ορολογία)	Τήρηση αρχείου δεδομένων, βλαβών και ιστορικού ανελκυστήρων συμβατικού ή ψηφιακού χαρακτήρα Κατανόηση σχεδίου ανελκυστήρα Λειτουργικά μέρη του ανελκυστήρα, εξαρτήματα και μηχανισμοί και η ορθή πρακτική της συντήρησής τους Νομοθεσία ανελκυστήρων Πρότυπα, Προδιαγραφές Ηλεκτρολογικό σχέδιο ανελκυστήρων και εφαρμογή του Εφαρμογές αυτοματισμών στους ανελκυστήρες και PLC Εφαρμογές ηλεκτρονικής στους ανελκυστήρες Ηλεκτρονικά ισχύος/ Ηλεκτρονικοί ρυθμιστές στροφών Χρήση Η/Υ σε τεχνικά γραφεία ανελκυστήρων Μέτρα ασφαλείας και υγιεινής κατά την συντήρηση των ανελκυστήρων Ξένη γλώσσα (Εξειδικευμένη Τεχνική Ορολογία)

ΚΕΛ 3 Επισκευάζει και αναβαθμίζει τους ανελκυστήρες	Αλγεβρα Γεωμετρία Φυσική Ελληνική γλώσσα Ξένη Γλώσσα Ηλεκτρονικοί Υπολογιστές	Ηλεκτρονικά κυκλώματα Ηλεκτρικές Μετρήσεις (Θεωρία – Εργαστήριο) Εσωτερικες ηλεκτρικές Εγκαταστάσεις (θεωρία Εργαστήρια) Στοιχεία Ηλεκτρονικής και Ηλεκτρονικών Ισχύος (θεωρία Εργαστήριο) Αυτοματισμοί (Θεωρία – Εργαστήριο) Κανονισμοί Εσωτερικών Ηλεκτρικών Εγκαταστάσεων Αρχές αντοχής υλικών Μηχανολογικό Ηλεκτρολογικό σχέδιο Βασικές αρχές Αρχιτεκτονικού σχεδίου Ηλεκτρικές μηχανές Εσωτερικες ηλεκτρικες εγκαταστασεις Αυτοματισμοί, Ηλεκτρικές Εγάταστάσεις καταναλωτών Μέσης και Χαμηλής Τάσης, Ηλεκτρικές Μηχανές, Εφαρμογές Αυτοματισμών με PLC ηλεκτρονικά Ισχύος, Ανάλυση Ηλεκτρικών Κυκλωμάτων, Ηλεκτροτεχνία Συστήματα Αυτόματου Ελέγχου Ανυψωτικά ηλεκτροκίνητα μηχανήματαΑρχές και τεχνικές Εξυπηρέτησης πελατών Βασικές αρχές λογιστικής Βασικές αρχές υγιεινής και ασφάλειας στους χώρους εργασίας Ξένη γλώσσα (Βασική Τεχνική Ορολογία)	Υπολογισμοί αντοχής υλικών σύμφωνα με πρότυπα EN81.1 & 81.2 Σχέδιο ανελκυστήρα Σχεδιαστικά προγράμματα(cad) Νομοθεσία ανελκυστήρων Πρότυπα, Προδιαγραφές Ηλεκτρολογικό σχέδιο ανελκυστήρων και εφαρμογή του Εφαρμογές αυτοματισμών στους ανελκυστήρες και PLC Εφαρμογές ηλεκτρονικής στους ανελκυστήρες Ηλεκτρονικά ισχύος/ Ηλεκτρονικοί ρυθμιστές στροφών Χρήση Η/Υ σε τεχνικά γραφεία ανελκυστήρων Μέτρα ασφαλείας και υγιεινής κατά την επισκευή και αναβάθμιση των ανελκυστήρων Ξένη γλώσσα (Εξειδικευμένη Τεχνική Ορολογία)

ΕΕΛ 3.1: Αποκαθιστά βλάβες ανελκυστήρων	Αλγεβρα Γεωμετρία Φυσική Ελληνική γλώσσα Ξένη Γλώσσα Ηλεκτρονικοί Υπολογιστές	Ηλεκτρονικά κυκλώματα Ηλεκτρικές Μετρήσεις (Θεωρία – Εργαστήριο) Εσωτερικες ηλεκτρικές Εγκαταστάσεις (θεωρία Εργαστήρια) Στοιχεία Ηλεκτρονικής και Ηλεκτρονικών Ισχύος (θεωρία Εργαστήριο) Αυτοματισμοί (Θεωρία – Εργαστήριο) Κανονισμοί Εσωτερικών Ηλεκτρικών Εγκαταστάσεων Αρχές αντοχής υλικών Μηχανολογικό Ηλεκτρολογικό σχέδιο Βασικές αρχές Αρχιτεκτονικού σχεδίου Ηλεκτρικές μηχανές Εσωτερικες ηλεκτρικες εγκαταστασεις Αυτοματισμοί, Ηλεκτρικές Εγάταστάσεις καταναλωτών Μέσης και Χαμηλής Τάσης, Ηλεκτρικές Μηχανές, Εφαρμογές Αυτοματισμών με PLC ηλεκτρονικά Ισχύος, Ανάλυση Ηλεκτρικών Κυκλωμάτων, Ηλεκτροτεχνία Συστήματα Αυτόματου Ελέγχου Ανυψωτικά ηλεκτροκίνητα μηχανήματαΑρχές και τεχνικές Εξυπηρέτησης πελατών Βασικές αρχές λογιστικής Βασικές αρχές υγιεινής και ασφάλειας στους χώρους εργασίας Ξένη γλώσσα (Βασική Τεχνική Ορολογία)	Τήρηση αρχείου δεδομένων, βλαβών και ιστορικού ανελκυστήρων συμβατικού ή ψηφιακού χαρακτήρα Νομοθεσία ανελκυστήρων Λειτουργικά μέρη του ανελκυστήρα, εξαρτήματα και μηχανισμοί και η ορθή πρακτική της συντήρησής τους Πρότυπα, Προδιαγραφές Ηλεκτρολογικό σχέδιο ανελκυστήρων και εφαρμογή του Εφαρμογές αυτοματισμών στους ανελκυστήρες και PLC Εφαρμογές ηλεκτρονικής στους ανελκυστήρες Ηλεκτρονικά ισχύος/ Ηλεκτρονικοί ρυθμιστές στροφών Χρήση Η/Υ σε τεχνικά γραφεία ανελκυστήρων Μέτρα ασφαλείας και υγιεινής κατά την αποκατάσταση βλαβών των ανελκυστήρων Ξένη γλώσσα (Εξειδικευμένη Τεχνική Ορολογία)

ΕΕΛ 3.2: Επισκευάζει σοβαρές βλάβες χωρίς αυτές να επιφέρουν μετατροπή στα χαρακτηριστικά του ανελκυστήρα	Αλγεβρα Γεωμετρία Φυσική Ελληνική γλώσσα Ξένη Γλώσσα Ηλεκτρονικοί Υπολογιστές	Ηλεκτρονικά κυκλώματα Ηλεκτρικές Μετρήσεις (Θεωρία – Εργαστήριο) Εσωτερικες ηλεκτρικές Εγκαταστάσεις (θεωρία Εργαστήρια) Στοιχεία Ηλεκτρονικής και Ηλεκτρονικών Ισχύος (θεωρία Εργαστήριο) Αυτοματισμοί (Θεωρία – Εργαστήριο) Κανονισμοί Εσωτερικών Ηλεκτρικών Εγκαταστάσεων Μηχανολογικό Ηλεκτρολογικό σχέδιο Βασικές αρχές Αρχιτεκτονικού σχεδίου Ηλεκτρικές μηχανές Εσωτερικες ηλεκτρικες εγκαταστασεις Αυτοματισμοί, Ηλεκτρικές Εγάταστάσεις καταναλωτών Μέσης και Χαμηλής Τάσης, Ηλεκτρικές Μηχανές, Εφαρμογές Αυτοματισμών με PLC ηλεκτρονικά Ισχύος, Ανάλυση Ηλεκτρικών Κυκλωμάτων, Ηλεκτροτεχνία Συστήματα Αυτόματου Ελέγχου Ανυψωτικά ηλεκτροκίνητα μηχανήματαΑρχές και τεχνικές Εξυπηρέτησης πελατών Βασικές αρχές λογιστικής Βασικές αρχές υγιεινής και ασφάλειας στους χώρους εργασίας Ξένη γλώσσα (Βασική Τεχνική Ορολογία)	Νομοθεσία ανελκυστήρων Λειτουργικά μέρη του ανελκυστήρα, εξαρτήματα και μηχανισμοί και η ορθή πρακτική της συντήρησής τους Πρότυπα, Προδιαγραφές Ηλεκτρολογικό σχέδιο ανελκυστήρων και εφαρμογή του Εφαρμογές αυτοματισμών στους ανελκυστήρες και PLC Εφαρμογές ηλεκτρονικής στους ανελκυστήρες Ηλεκτρονικά ισχύος/ Ηλεκτρονικοί ρυθμιστές στροφών Χρήση Η/Υ σε τεχνικά γραφεία ανελκυστήρων Μέτρα ασφαλείας και υγιεινής κατά την επισκευή των ανελκυστήρων Ξένη γλώσσα (Εξειδικευμένη Τεχνική Ορολογία)

ΕΕΛ 3.3: Προχωρά σε αναβάθμιση-εκσυγχρονισμό παλαιών ανελκυστήρων	Αλγεβρα Γεωμετρία Φυσική Ελληνική γλώσσα Ξένη Γλώσσα Ηλεκτρονικοί Υπολογιστές	Ηλεκτρονικά κυκλώματα Ηλεκτρικές Μετρήσεις (Θεωρία – Εργαστήριο) Εσωτερικες ηλεκτρικές Εγκαταστάσεις (θεωρία Εργαστήρια) Στοιχεία Ηλεκτρονικής και Ηλεκτρονικών Ισχύος (θεωρία Εργαστήριο) Αυτοματισμοί (Θεωρία – Εργαστήριο) Κανονισμοί Εσωτερικών Ηλεκτρικών Εγκαταστάσεων Αρχές αντοχής υλικών Μηχανολογικό Ηλεκτρολογικό σχέδιο Βασικές αρχές Αρχιτεκτονικού σχεδίου Ηλεκτρικές μηχανές Εσωτερικες ηλεκτρικες εγκαταστασεις Αυτοματισμοί, Ηλεκτρικές Εγάταστάσεις καταναλωτών Μέσης και Χαμηλής Τάσης, Ηλεκτρικές Μηχανές, Εφαρμογές Αυτοματισμών με PLC ηλεκτρονικά Ισχύος, Ανάλυση Ηλεκτρικών Κυκλωμάτων, Ηλεκτροτεχνία Συστήματα Αυτόματου Ελέγχου Ανυψωτικά ηλεκτροκίνητα μηχανήματαΑρχές και τεχνικές Εξυπηρέτησης πελατών Βασικές αρχές λογιστικής Βασικές αρχές υγιεινής και ασφάλειας στους χώρους εργασίας Ξένη γλώσσα (Βασική Τεχνική Ορολογία) Γνώση σύνταξης προϋπολογισμού Γνώση σύνταξης συμφωνητικού	Υπολογισμοί αντοχής υλικών σύμφωνα με πρότυπα EN81.1 & 81.2 Σχέδιο ανελκυστήρα Σχεδιαστικά προγράμματα(cad) Νομοθεσία ανελκυστήρων Λειτουργικά μέρη του ανελκυστήρα, εξαρτήματα και μηχανισμοί και η ορθή πρακτική της συντήρησής τους Πρότυπα, Προδιαγραφές Ηλεκτρολογικό σχέδιο ανελκυστήρων και εφαρμογή του Εφαρμογές αυτοματισμών στους ανελκυστήρες και PLC Εφαρμογές ηλεκτρονικής στους ανελκυστήρες Ηλεκτρονικά ισχύος/ Ηλεκτρονικοί ρυθμιστές στροφών Χρήση Η/Υ σε τεχνικά γραφεία ανελκυστήρων Μέτρα ασφαλείας και υγιεινής κατά την αναβάθμιση των ανελκυστήρων Ξένη γλώσσα (Εξειδικευμένη Τεχνική Ορολογία)

ΑΝΑΛΥΣΗ ΓΝΩΣΕΩΝ

ΤΙΤΛΟΣ ΒΑΣΙΚΟΥ ΕΠΑΓΓΕΛΜΑΤΟΣ: ΤΕΧΝΙΚΟΣ ΑΝΕΛΚΥΣΤΗΡΩΝ

	ΕΠΙΜΕΡΟΥΣ ΕΠΑΓΓΕΛΜΑΤΙΚΕΣ ΛΕΙΤΟΥΡΓΙΕΣ (ΕΕΛ) ΕΠΑΓΓΕΛΜΑΤΙΚΕΣ ΕΡΓΑΣΙΕΣ (ΕΕ)	ΓΕΝΙΚΕΣ ΓΝΩΣΕΙΣ	ΒΑΣΙΚΕΣ ΕΠΑΓΓΕΛΜΑΤΙΚΕΣ ΓΝΩΣΕΙΣ	ΕΙΔΙΚΕΣ ΕΠΑΓΓΕΛΜΑΤΙΚΕΣ ΓΝΩΣΕΙΣ
ΚΕΛ 1: Εγκαθιστά τους ανελκυστήρες	**ΕΕΛ 1.1: Μελετά και σχεδιάζει την εγκατάσταση του ανελκυστήρα**	Αλγεβρα Γεωμετρία Φυσική Ελληνική γλώσσα Ξένη Γλώσσα (ορολογία) Ηλεκτρονικοί Υπολογιστές	Ηλεκτρονικά κυκλώματα Ηλεκτρικές Μετρήσεις (Θεωρία – Εργαστήριο) Εσωτερικες ηλεκτρικές Εγκαταστάσεις (θεωρία Εργαστήρια) Στοιχεία Ηλεκτρονικής και Ηλεκτρονικών Ισχύος (θεωρία Εργαστήριο) Αυτοματισμοί (Θεωρία – Εργαστήριο) Κανονισμοί Εσωτερικών Ηλεκτρικών Εγκαταστάσεων Αρχές αντοχής υλικών Μηχανολογικό - ηλεκτρολογικό σχέδιο Στοιχεία Αρχιτεκτονικού σχέδίου Στοιχεία μηχανών – Εσωτερικες ηλεκτρικες εγκαταστασεις Αυτοματισμοί, Ηλεκτρικές Εγάταστάσεις καταναλωτών Μέσης και Χαμηλής Τάσης, Ηλεκτρικές Μηχανές, Εφαρμογές Αυτοματισμών με PLC ηλεκτρονικά Ισχύος, Ανάλυση Ηλεκτρικών Κυκλωμάτων, Ηλεκτροτεχνία, Αρχές και τεχνικές Εξυπηρέτησης πελατών Γενικές αρχές διαχείρισης και παρακολούθησης έργου Γνώση σύνταξης προϋπολογισμού Γνώση σύνταξης συμφωνητικού	Υπολογισμοί αντοχής υλικών σύμφωνα με πρότυπα EN81.1 & 81.2. Κανονισμοί EN 81.1, 81.2 ΕΛΟΤ HD 384 Αποτύπωση σχεδίου ανελκυστήρα Σχεδιαστικά προγράμματα(cad) Εφαρμογές ανελκυστήρων, τύποι ανελκυστήρων, ιστορική εξέλιξη, νέοι σχεδιασμοί και προοπτικές. Εγκατάσταση Ηλεκτροϋδραυλικού/Ηλεκτρομηχανικού Ανελκυστήρα Νομοθεσία ανελκυστήρων Πρότυπα, Προδιαγραφές Σύνταξη προϋπολογισμού ανελκυστήρα Σύνταξη προσφοράς συμφωνητικού ανελκυστήρα Χρήση Η/Υ σε τεχνικά γραφεία ανελκυστήρων Ξένη γλώσσα (Εξειδικευμένη Τεχνική Ορολογία)

	ΕΕ 1.1.1 : Αξιολογεί επί τόπου το έργο	Αλγεβρα Γεωμετρία Φυσική Ελληνική γλώσσα Ξένη Γλώσσα (ορολογία) Ηλεκτρονικοί Υπολογιστές	Ηλεκτρονικά κυκλώματα Ηλεκτρικές Μετρήσεις (Θεωρία – Εργαστήριο) Εσωτερικες ηλεκτρικές Εγκαταστάσεις (θεωρία Εργαστήρια) Στοιχεία Ηλεκτρονικής και Ηλεκτρονικών Ισχύος (θεωρία Εργαστήριο) Αυτοματισμοί (Θεωρία – Εργαστήριο) Κανονισμοί Εσωτερικών Ηλεκτρικών Εγκαταστάσεων Αρχές αντοχής υλικών Μηχανολογικό σχέδιο ηλεκτρολογικό σχέδιο Βασικές αρχές Αρχιτεκτονικου σχέδίου Ηλεκτρικές Μηχανές, Εσωτερικές Ηλεκτρικές Εγκαταστάσεις, Βασικές αρχές μηχανολογίας Αρχές και τεχνικές Εξυπηρέτησης πελατών Αρχές αντοχής υλικών Μηχανολογικό - ηλεκτρολογικό σχέδιο Στοιχεία Αρχιτεκτονικού σχέδίου Στοιχεία μηχανών – Εσωτερικες ηλεκτρικες εγκαταστασεις Αυτοματισμοί, Ηλεκτρικές Εγάταστάσεις καταναλωτών Μέσης και Χαμηλής Τάσης, Ηλεκτρικές Μηχανές, Εφαρμογές Αυτοματισμών με PLC ηλεκτρονικά Ισχύος, Ανάλυση Ηλεκτρικών Κυκλωμάτων, Ηλεκτροτεχνία, Αρχές και τεχνικές Εξυπηρέτησης πελατών Γενικές αρχές διαχείρισης και παρακολούθησης έργου Γνώση σύνταξης προϋπολογισμού Γνώση σύνταξης συμφωνητικού	Εφαρμογές ανελκυστήρων, τύποι ανελκυστήρων, ιστορική εξέλιξη, νέοι σχεδιασμοί και προοπτικές. Εγκατάσταση Υδραυλικού Ανελκυστήρα Εγκατάσταση Ηλεκτροκίνητου Ανελκυστήρα Νομοθεσία ανελκυστήρων Πρότυπα, Προδιαγραφές Κανονισμοί EN 81.1, 81.2 ΕΛΟΤ HD 384 πρότυπα EN81.1 & 81.2.

	ΕΕ 1.1.2 : Συμβουλεύεται τον πολιτικό μηχανικό και τον ιδιοκτήτη του έργου και προτείνει την καταλληλότερη λύση	Αλγεβρα Γεωμετρία Φυσική Ελληνική γλώσσα Ξένη Γλώσσα Ηλεκτρονικοί Υπολογιστές	Ηλεκτρονικά κυκλώματα Ηλεκτρικές Μετρήσεις (Θεωρία – Εργαστήριο) Εσωτερικες ηλεκτρικές Εγκαταστάσεις (θεωρία Εργαστήρια) Στοιχεία Ηλεκτρονικής και Ηλεκτρονικών Ισχύος (θεωρία Εργαστήριο) Αυτοματισμοί (Θεωρία – Εργαστήριο) Κανονισμοί Εσωτερικών Ηλεκτρικών Εγκαταστάσεων Αρχές αντοχής υλικών Μηχανολογικό - ηλεκτρολογικό σχέδιο Στοιχεία Αρχιτεκτονικού σχέδίου Στοιχεία μηχανών – Εσωτερικες ηλεκτρικες εγκαταστασεις Αυτοματισμοί, Ηλεκτρικές Εγάταστάσεις καταναλωτών Μέσης και Χαμηλής Τάσης, Ηλεκτρικές Μηχανές, Εφαρμογές Αυτοματισμών με PLC ηλεκτρονικά Ισχύος, Ανάλυση Ηλεκτρικών Κυκλωμάτων, Ηλεκτροτεχνία, Αρχές και τεχνικές Εξυπηρέτησης πελατών Γενικές αρχές διαχείρισης και παρακολούθησης έργου Γνώση σύνταξης προϋπολογισμού Γνώση σύνταξης συμφωνητικού	Εφαρμογές ανελκυστήρων, τύποι ανελκυστήρων, ιστορική εξέλιξη, νέοι σχεδιασμοί και προοπτικές. Εγκατάσταση Υδραυλικού Ανελκυστήρα Εγκατάσταση Ηλεκτροκίνητου Ανελκυστήρα Νομοθεσία ανελκυστήρων Πρότυπα, Προδιαγραφές Κανονισμοί ΕΝ 81.1, 81.2 ΕΛΟΤ HD 384 πρότυπα ΕΝ81.1 & 81.2.

	ΕΕ 1.1.3 : Διενεργεί τις απαραίτητες μετρήσεις για την μελέτη του έργου (διαδρομή, ύψη, διαστάσεις φρεατίου, θέση μηχανοστασίου)	Αλγεβρα Γεωμετρία Φυσική Ελληνική γλώσσα Ξένη Γλώσσα Ηλεκτρονικοί Υπολογιστές	Ηλεκτρονικά κυκλώματα Ηλεκτρικές Μετρήσεις (Θεωρία – Εργαστήριο) Εσωτερικες ηλεκτρικές Εγκαταστάσεις (θεωρία Εργαστήρια) Στοιχεία Ηλεκτρονικής και Ηλεκτρονικών Ισχύος (θεωρία Εργαστήριο) Αυτοματισμοί (Θεωρία – Εργαστήριο) Κανονισμοί Εσωτερικών Ηλεκτρικών Εγκαταστάσεων Αρχές αντοχής υλικών Μηχανολογικό - ηλεκτρολογικό σχέδιο Στοιχεία Αρχιτεκτονικού σχέδίου Στοιχεία μηχανών – Εσωτερικες ηλεκτρικες εγκαταστασεις Αυτοματισμοί, Ηλεκτρικές Εγάταστάσεις καταναλωτών Μέσης και Χαμηλής Τάσης, Ηλεκτρικές Μηχανές, Εφαρμογές Αυτοματισμών με PLC ηλεκτρονικά Ισχύος, Ηλεκτρικές Μετρήσεις, Ανάλυση Ηλεκτρικών Κυκλωμάτων, Ηλεκτροτεχνία,	Εφαρμογές ανελκυστήρων, τύποι ανελκυστήρων, ιστορική εξέλιξη, νέοι σχεδιασμοί και προοπτικές. Εγκατάσταση Υδραυλικού Ανελκυστήρα Εγκατάσταση Ηλεκτροκίνητου Ανελκυστήρα Νομοθεσία ανελκυστήρων Πρότυπα, Προδιαγραφές Κανονισμοί ΕΝ 81.1, 81.2 ΕΛΟΤ HD 384 πρότυπα ΕΝ81.1 & 81.2.
	ΕΕ 1.1.4: Εκπονεί την μελέτη εγκατάστασης ενός ηλεκτρικού ή ηλεκτροϋδραυλικού ανελκυστήρα εκτελώντας τους αναγκαίους υπολογισμούς για τα επιμέρους τμήματα της εγκατάστασης	Αλγεβρα Γεωμετρία Φυσική Ελληνική γλώσσα Ξένη Γλώσσα Ηλεκτρονικοί Υπολογιστές	Ηλεκτρονικά κυκλώματα Ηλεκτρικές Μετρήσεις (Θεωρία – Εργαστήριο) Εσωτερικες ηλεκτρικές Εγκαταστάσεις (θεωρία Εργαστήρια) Στοιχεία Ηλεκτρονικής και Ηλεκτρονικών Ισχύος (θεωρία Εργαστήριο) Αυτοματισμοί (Θεωρία – Εργαστήριο) Κανονισμοί Εσωτερικών Ηλεκτρικών Εγκαταστάσεων Αρχές αντοχής υλικών Μηχανολογικό σχέδιο ηλεκτρολογικό σχέδιο Βασικές αρχές Αρχιτεκτονικου σχέδίου Ηλεκτρικές Μηχανές, Εσωτερικές Ηλεκτρικές Εγκαταστάσεις, Βασικές αρχές μηχανολογίας Αρχές και τεχνικές Εξυπηρέτησης πελατών	Υπολογισμοί αντοχής υλικών σύμφωνα με Κανονισμοσμούς ΕΝ 81.1, 81.2 ΕΛΟΤ HD 384 πρότυπα ΕΝ81.1 & 81.2. Αποτύπωση σχεδίου ανελκυστήρα Σχεδιαστικά προγράμματα(cad) Εφαρμογές ανελκυστήρων, τύποι ανελκυστήρων, ιστορική εξέλιξη, νέοι σχεδιασμοί και προοπτικές. Εγκατάσταση Υδραυλικού Ανελκυστήρα Εγκατάσταση Ηλεκτροκίνητου Ανελκυστήρα Νομοθεσία ανελκυστήρων Πρότυπα, Προδιαγραφές Χρήση Η/Υ σε τεχνικά γραφεία ανελκυστήρων Ξένη γλώσσα (Εξειδικευμένη Τεχνική Ορολογία)

	ΕΕ 1.1.5: Υπολογίζει το τελικό κόστος του έργου και το χρονοδιάγραμμα ολοκλήρωσής και υποβάλλει σχετικές προσφορές.	Αλγεβρα Γεωμετρία Φυσική Ελληνική γλώσσα Ξένη Γλώσσα Ηλεκτρονικοί Υπολογιστές	Ηλεκτρονικά κυκλώματα Ηλεκτρικές Μετρήσεις (Θεωρία – Εργαστήριο) Εσωτερικες ηλεκτρικές Εγκαταστάσεις (θεωρία Εργαστήρια) Στοιχεία Ηλεκτρονικής και Ηλεκτρονικών Ισχύος (θεωρία Εργαστήριο) Αυτοματισμοί (Θεωρία – Εργαστήριο) Κανονισμοί Εσωτερικών Ηλεκτρικών Εγκαταστάσεων Αρχές και τεχνικές Εξυπηρέτησης πελατών Γενικές αρχές διαχείρισης και παρακολούθησης έργου Γνώση σύνταξης προϋπολογισμού Γνώση σύνταξης συμφωνητικού	Σύνταξη προϋπολογισμού ανελκυστήρα Σύνταξη προσφοράς συμφωνητικού ανελκυστήρα Χρήση Η/Υ σε τεχνικά γραφεία ανελκυστήρων
	ΕΕ 1.1.6: Επιλέγει τα υλικά σύμφωνα με την τελική προσφορά και εκτελεί την παραγγελία τους	Αλγεβρα Γεωμετρία Φυσική Ελληνική γλώσσα Ξένη Γλώσσα Ηλεκτρονικοί Υπολογιστές	Ηλεκτρονικά κυκλώματα Ηλεκτρικές Μετρήσεις (Θεωρία – Εργαστήριο) Εσωτερικες ηλεκτρικές Εγκαταστάσεις (θεωρία Εργαστήρια) Στοιχεία Ηλεκτρονικής και Ηλεκτρονικών Ισχύος (θεωρία Εργαστήριο) Αυτοματισμοί (Θεωρία – Εργαστήριο) Κανονισμοί Εσωτερικών Ηλεκτρικών Εγκαταστάσεων Γενικές αρχές διαχείρισης και παρακολούθησης έργο	Εφαρμογές ανελκυστήρων, τύποι ανελκυστήρων, ιστορική εξέλιξη, νέοι σχεδιασμοί και προοπτικές. Εγκατάσταση Υδραυλικού Ανελκυστήρα Εγκατάσταση Ηλεκτροκίνητου Ανελκυστήρα Χρήση Η/Υ σε τεχνικά γραφεία ανελκυστήρων

	ΕΕΛ 1.2: Εγκαθιστά τον ανελκυστήρα	Αλγεβρα Γεωμετρία Φυσική Ελληνική γλώσσα Ξένη Γλώσσα Ηλεκτρονικοί Υπολογιστές	Ηλεκτρονικά κυκλώματα Ηλεκτρικές Μετρήσεις (Θεωρία – Εργαστήριο) Εσωτερικες ηλεκτρικές Εγκαταστάσεις (θεωρία Εργαστήρια) Στοιχεία Ηλεκτρονικής και Ηλεκτρονικών Ισχύος (θεωρία Εργαστήριο) Αυτοματισμοί (Θεωρία – Εργαστήριο) Κανονισμοί Εσωτερικών Ηλεκτρικών Εγκαταστάσεων Αρχές αντοχής υλικών Μηχανολογικό –ηλεκτρολογικό σχέδιο Βασικές αρχές Αρχιτεκτονικού σχέδίου Στοιχεία ηλεκτρικών μηχανών Βασικές αρχές μηχανολογίας ηλεκτρομηχανικό εργαστήριο Ανυψωτικά μηχανήματα Ηλεκτροτεχνία Ηλεκτρικές μετρήσεις Ηλεκτρικές μηχανές Βασικές αρχές αυτοματισμών Ηλεκτρολογικό σχέδιο Βιομηχανικά ηλεκτρονικά Εσωτερικές ηλεκτρικές Εγκαταστάσεις καταναλωτών Μέσης και Χαμηλής Τάσης Αρχές και τεχνικές Εξυπηρέτησης πελατών Γενικές αρχές διαχείρισης και παρακολούθησης έργου Γνώση σύνταξης προϋπολογισμού Γνώση σύνταξης συμφωνητικού Βασικές αρχές υγιεινής και ασφάλειας στους χώρους εργασίας Ξένη γλώσσα (Βασική Τεχνική Ορολογία)	Υπολογισμοί αντοχής υλικών σύμφωνα με Κανονισμούς EN 81.1, 81.2 ΕΛΟΤ HD 384 πρότυπα EN81.1 & 81.2. Σχέδιο ανελκυστήρα Εφαρμογές ανελκυστήρων, τύποι ανελκυστήρων, ιστορική εξέλιξη, νέοι σχεδιασμοί και προοπτικές. Συναρμολόγηση θαλάμου, τοποθέτηση και στερέωσή του στο πλαίσιο, τοποθέτηση λοιπού εξοπλισμού θαλάμου Τοποθέτηση κινητήριου μηχανισμού και τροχαλιών Μονάδες ισχύος και σωληνώσεις παροχής Τοποθέτηση υδραυλικού σετ Εγκατάσταση οδηγών ανελκυστήρα Τοποθέτηση θυρών ανελκυστήρα Τοποθέτηση πλαισίου, αντιβάρου, συρματόσκοινων και ρυθμιστή ταχύτητας Προσκρουστήρες Εγκατάσταση Ηλεκτροϋδραυλικού/Ηλεκτρομηχανικού Ανελκυστήρα Ηλεκτρολογικό σχέδιο ανελκυστήρων και εφαρμογή του Εφαρμογές αυτοματισμών στους ανελκυστήρες και PLC Εφαρμογές ηλεκτρονικής στους ανελκυστήρες Ηλεκτρονικά ισχύος/ Ηλεκτρονικοί ρυθμιστές στροφών Μέτρα ασφαλείας και υγιεινής κατά την εγκατάσταση των ανελκυστήρων Ξένη γλώσσα (Εξειδικευμένη Τεχνική Ορολογία)

	ΕΕ 1.2.1: Συγκεντρώνει υλικά και εξαρτήματα στο έργο και φροντίζει για την αποθήκευσή τους	Αλγεβρα Γεωμετρία Φυσική Ελληνική γλώσσα Ξένη Γλώσσα Ηλεκτρονικοί Υπολογιστές	Ηλεκτρονικά κυκλώματα Ηλεκτρικές Μετρήσεις (Θεωρία – Εργαστήριο) Εσωτερικες ηλεκτρικές Εγκαταστάσεις (θεωρία Εργαστήρια) Στοιχεία Ηλεκτρονικής και Ηλεκτρονικών Ισχύος (θεωρία Εργαστήριο) Αυτοματισμοί (Θεωρία – Εργαστήριο) Κανονισμοί Εσωτερικών Ηλεκτρικών Εγκαταστάσεων Ανυψωτικά μηχανήματα Γενικές αρχές διαχείρισης και παρακολούθησης έργου Βασικές αρχές υγιεινής και ασφάλειας στους χώρους εργασίας	Εφαρμογές ανελκυστήρων, τύποι ανελκυστήρων, ιστορική εξέλιξη, νέοι σχεδιασμοί και προοπτικές. Εγκατάσταση Ηλεκτροϋδραυλικού/Ηλεκτρομηχανικού Ανελκυστήρα Μέτρα ασφαλείας και υγιεινής κατά την εγκατάσταση των ανελκυστήρων
	ΕΕ 1.2.2: Φροντίζει για τα μέτρα προστασίας και ασφάλειας της εργασίας	Αλγεβρα Γεωμετρία Φυσική Ελληνική γλώσσα Ξένη Γλώσσα Ηλεκτρονικοί Υπολογιστές	Ηλεκτρονικά κυκλώματα Ηλεκτρικές Μετρήσεις (Θεωρία – Εργαστήριο) Εσωτερικες ηλεκτρικές Εγκαταστάσεις (θεωρία Εργαστήρια) Στοιχεία Ηλεκτρονικής και Ηλεκτρονικών Ισχύος (θεωρία Εργαστήριο) Αυτοματισμοί (Θεωρία – Εργαστήριο) Κανονισμοί Εσωτερικών Ηλεκτρικών Εγκαταστάσεων Αρχές αντοχής υλικών Ανυψωτικά μηχανήματα Βασικές αρχές υγιεινής και ασφάλειας στους χώρους εργασίας	Μέτρα ασφαλείας και υγιεινής κατά την εγκατάσταση των ανελκυστήρων

	ΕΕ 1.2.3: Αποξηλώνει τον παλαιό ανελκυστήρα σε περίπτωση ύπαρξής του στο φρεάτιο	Αλγεβρα Γεωμετρία Φυσική Ελληνική γλώσσα Ξένη Γλώσσα Ηλεκτρονικοί Υπολογιστές	Ηλεκτρονικά κυκλώματα Ηλεκτρικές Μετρήσεις (Θεωρία – Εργαστήριο) Εσωτερικες ηλεκτρικές Εγκαταστάσεις (θεωρία Εργαστήρια) Στοιχεία Ηλεκτρονικής και Ηλεκτρονικών Ισχύος (θεωρία Εργαστήριο) Αυτοματισμοί (Θεωρία – Εργαστήριο) Κανονισμοί Εσωτερικών Ηλεκτρικών ΕγκαταστάσεωνΑρχές αντοχής υλικών Στοιχεία ηλεκτρικών μηχανών Βασικές αρχές μηχανολογίας ηλεκτρομηχανικό εργαστήριο Ανυψωτικά μηχανήματα Γενικές αρχές διαχείρισης και παρακολούθησης έργου Βασικές αρχές υγιεινής και ασφάλειας στους χώρους εργασίας	Μέτρα ασφαλείας και υγιεινής κατά την εγκατάσταση των ανελκυστήρων
	ΕΕ 1.2.4: Ζυγίζει και ορθογωνίζει το φρεάτιο	Αλγεβρα Γεωμετρία Φυσική Ελληνική γλώσσα Ξένη Γλώσσα Ηλεκτρονικοί Υπολογιστές	Ηλεκτρονικά κυκλώματα Ηλεκτρικές Μετρήσεις (Θεωρία – Εργαστήριο) Εσωτερικες ηλεκτρικές Εγκαταστάσεις (θεωρία Εργαστήρια) Στοιχεία Ηλεκτρονικής και Ηλεκτρονικών Ισχύος (θεωρία Εργαστήριο) Αυτοματισμοί (Θεωρία – Εργαστήριο) Κανονισμοί Εσωτερικών Ηλεκτρικών Εγκαταστάσεων Βασικές Αρχές Μηχανολογικού σχέδίου Βασικές Αρχές Αρχιτεκτονικού σχέδίου Βασικές αρχές και κανόνες μηχανολογίας ηλεκτρομηχανικό εργαστήριο	Σχέδιο ανελκυστήρα Εφαρμογές ανελκυστήρων, τύποι ανελκυστήρων, ιστορική εξέλιξη, νέοι σχεδιασμοί και προοπτικές. Εγκατάσταση Ηλεκτροϋδραυλικού/Ηλεκτρομηχανικού Ανελκυστήρα

	ΕΕ 1.2.5 : Τοποθετεί τις θύρες φρεατίου και τον εξοπλισμό τους	Αλγεβρα Γεωμετρία Φυσική Ελληνική γλώσσα Ξένη Γλώσσα Ηλεκτρονικοί Υπολογιστές	Ηλεκτρονικά κυκλώματα Ηλεκτρικές Μετρήσεις (Θεωρία – Εργαστήριο) Εσωτερικες ηλεκτρικές Εγκαταστάσεις (θεωρία Εργαστήρια) Στοιχεία Ηλεκτρονικής και Ηλεκτρονικών Ισχύος (θεωρία Εργαστήριο) Αυτοματισμοί (Θεωρία – Εργαστήριο) Κανονισμοί Εσωτερικών Ηλεκτρικών Εγκαταστάσεων Βασικές Αρχές Μηχανολογικού σχέδιου Βασικές Αρχές Αρχιτεκτονικού σχέδιου Βασικές αρχές και κανόνες μηχανολογίας ηλεκτρομηχανικό εργαστήριο Βασικές αρχές υγιεινής και ασφάλειας στους χώρους εργασίας	Σχέδιο ανελκυστήρα Εφαρμογές ανελκυστήρων, τύποι ανελκυστήρων, ιστορική εξέλιξη, νέοι σχεδιασμοί και προοπτικές. Τοποθέτηση θυρών ανελκυστήρα Μέτρα ασφαλείας και υγιεινής κατά την εγκατάσταση των ανελκυστήρων
	ΕΕ 1.2.6 : Τοποθετεί τα στηρίγματα και τις ευθυντήριες ράβδους θαλάμου και αντιβάρου όπου υπάρχουν	Αλγεβρα Γεωμετρία Φυσική Ελληνική γλώσσα Ξένη Γλώσσα Ηλεκτρονικοί Υπολογιστές	Ηλεκτρονικά κυκλώματα Ηλεκτρικές Μετρήσεις (Θεωρία – Εργαστήριο) Εσωτερικες ηλεκτρικές Εγκαταστάσεις (θεωρία Εργαστήρια) Στοιχεία Ηλεκτρονικής και Ηλεκτρονικών Ισχύος (θεωρία Εργαστήριο) Αυτοματισμοί (Θεωρία – Εργαστήριο) Κανονισμοί Εσωτερικών Ηλεκτρικών Εγκαταστάσεων Βασικές Αρχές Μηχανολογικού σχέδιου Βασικές Αρχές Αρχιτεκτονικού σχέδιου Βασικές αρχές και κανόνες μηχανολογίας ηλεκτρομηχανικό εργαστήριο Ηλεκτρικές Μηχανές Ανυψωτικά Ηλεκτροκίνητα μηχανήματα Βασικές αρχές υγιεινής και ασφάλειας στους χώρους εργασίας	Υπολογισμοί αντοχής υλικών σύμφωνα με πρότυπα EN81.1 & 81.2 Σχέδιο ανελκυστήρα Εφαρμογές ανελκυστήρων, τύποι ανελκυστήρων, ιστορική εξέλιξη, νέοι σχεδιασμοί και προοπτικές. Εγκατάσταση οδηγών ανελκυστήρα Μέτρα ασφαλείας και υγιεινής κατά την εγκατάσταση των ανελκυστήρων

	ΕΕ 1.2.7 :Τοποθετεί την βάση του εμβόλου, το έμβολο, την τροχαλία, τα συρματόσκοινα και το πλαίσιο στήριξης του	Αλγεβρα Γεωμετρία Φυσική Ελληνική γλώσσα Ξένη Γλώσσα Ηλεκτρονικοί Υπολογιστές	Ηλεκτρονικά κυκλώματα Ηλεκτρικές Μετρήσεις (Θεωρία – Εργαστήριο) Εσωτερικες ηλεκτρικές Εγκαταστάσεις (θεωρία Εργαστήρια) Στοιχεία Ηλεκτρονικής και Ηλεκτρονικών Ισχύος (θεωρία Εργαστήριο) Αυτοματισμοί (Θεωρία – Εργαστήριο) Κανονισμοί Εσωτερικών Ηλεκτρικών Εγκαταστάσεων Βασικές Αρχές Μηχανολογικού σχέδιου Βασικές Αρχές Αρχιτεκτονικού σχέδιου Βασικές αρχές και κανόνες μηχανολογίας ηλεκτρομηχανικό εργαστήριο Ηλεκτρικές Μηχανές Ανυψωτικά Ηλεκτροκίνητα μηχανήματα Βασικές αρχές υγιεινής και ασφάλειας στους χώρους εργασίαςΒασικές αρχές υγιεινής και ασφάλειας στους χώρους εργασίας Ξένη γλώσσα (Βασική Τεχνική Ορολογία)	Υπολογισμοί αντοχής υλικών σύμφωνα με πρότυπα ΕΝ81.1 & 81.2 Κανονισμοί ΕΛΟΤ HD 384 Σχέδιο ανελκυστήρα Εφαρμογές ανελκυστήρων, τύποι ανελκυστήρων, ιστορική εξέλιξη, νέοι σχεδιασμοί και προοπτικές. Τοποθέτηση υδραυλικού σετ Μέτρα ασφαλείας και υγιεινής κατά την εγκατάσταση των ανελκυστήρων

	ΕΕ 1.2.8 :Τοποθετεί τον κινητήριο μηχανισμό και συνδέει αυτόν με το έμβολο μέσω σωλήνα παροχής υδραυλικού ελαίου.	Αλγεβρα Γεωμετρία Φυσική Ελληνική γλώσσα Ξένη Γλώσσα Ηλεκτρονικοί Υπολογιστές	Ηλεκτρονικά κυκλώματα Ηλεκτρικές Μετρήσεις (Θεωρία – Εργαστήριο) Εσωτερικες ηλεκτρικές Εγκαταστάσεις (θεωρία Εργαστήρια) Στοιχεία Ηλεκτρονικής και Ηλεκτρονικών Ισχύος (θεωρία Εργαστήριο) Αυτοματισμοί (Θεωρία – Εργαστήριο) Κανονισμοί Εσωτερικών Ηλεκτρικών ΕγκαταστάσεωνΒασικές Αρχές Μηχανολογικού σχέδίου Βασικές Αρχές Αρχιτεκτονικού σχέδίου Βασικές αρχές και κανόνες μηχανολογίας ηλεκτρομηχανικό εργαστήριο Ηλεκτρικές Μηχανές Ανυψωτικά Ηλεκτροκίνητα μηχανήματα Βασικές αρχές υγιεινής και ασφάλειας στους χώρους εργασίας Ηλεκτροτεχνία, Εσωτερικές Ηλεκτρικές Εγκαταστάσεις. Μέσης και Χαμηλής Τάσης Ηλεκτρικές μετρήσεις Βασικές αρχές υγιεινής και ασφάλειας στους χώρους εργασίας Ξένη γλώσσα (Βασική Τεχνική Ορολογία)	Υπολογισμοί αντοχής υλικών σύμφωνα με πρότυπα EN81.1 & 81.2 Κανονισμοί ΕΛΟΤ HD 384 Σχέδιο ανελκυστήρα Εφαρμογές ανελκυστήρων, τύποι ανελκυστήρων, ιστορική εξέλιξη, νέοι σχεδιασμοί και προοπτικές. Μονάδες ισχύος και σωληνώσεις παροχής Μέτρα ασφαλείας και υγιεινής κατά την εγκατάσταση των ανελκυστήρων

	ΕΕ 1.2.9: Τοποθετεί τον κινητήριο μηχανισμό ηλεκτροκίνητου ανελκυστήρα (βάση μηχανής, αντιδονητικά στηρίγματα, κινητήριο μηχανισμό, τροχαλία τριβής και τροχαλίες παρέκκλισης)	Αλγεβρα Γεωμετρία Φυσική Ελληνική γλώσσα Ξένη Γλώσσα Ηλεκτρονικοί Υπολογιστές	Ηλεκτρονικά κυκλώματα Ηλεκτρικές Μετρήσεις (Θεωρία – Εργαστήριο) Εσωτερικες ηλεκτρικές Εγκαταστάσεις (θεωρία Εργαστήρια) Στοιχεία Ηλεκτρονικής και Ηλεκτρονικών Ισχύος (θεωρία Εργαστήριο) Αυτοματισμοί (Θεωρία – Εργαστήριο) Κανονισμοί Εσωτερικών Ηλεκτρικών Εγκαταστάσεων Βασικές Αρχές Μηχανολογικού σχέδιου Βασικές Αρχές Αρχιτεκτονικού σχέδιου Βασικές αρχές και κανόνες μηχανολογίας ηλεκτρομηχανικό εργαστήριο Ηλεκτρικές Μηχανές Ανυψωτικά Ηλεκτροκίνητα μηχανήματα Ηλεκτροτεχνία, Εσωτερικές Ηλεκτρικές Εγκαταστάσεις. Μέσης και Χαμηλής Τάσης Ηλεκτρικές μετρήσεις Βασικές αρχές υγιεινής και ασφάλειας στους χώρους εργασίας Ξένη γλώσσα (Βασική Τεχνική Ορολογία)	Υπολογισμοί αντοχής υλικών σύμφωνα με πρότυπα EN81.1 & 81.2 Κανονισμοί ΕΛΟΤ HD 384 πρότυπα EN81.1 & 81.2. Σχέδιο ανελκυστήρα Εφαρμογές ανελκυστήρων, τύποι ανελκυστήρων, ιστορική εξέλιξη, νέοι σχεδιασμοί και προοπτικές. Τοποθέτηση κινητήριου μηχανισμού και τροχαλιών Μέτρα ασφαλείας και υγιεινής κατά την εγκατάσταση των ανελκυστήρων

	ΕΕ 1.2.10: Τοποθετεί το αντίβαρο, το πλαίσιο ανάρτησης, τα συρματόσκοινα και τον ρυθμιστή ταχύτητας	Αλγεβρα Γεωμετρία Φυσική Ελληνική γλώσσα Ξένη Γλώσσα Ηλεκτρονικοί Υπολογιστές	Ηλεκτρονικά κυκλώματα Ηλεκτρικές Μετρήσεις (Θεωρία – Εργαστήριο) Εσωτερικες ηλεκτρικές Εγκαταστάσεις (θεωρία Εργαστήρια) Στοιχεία Ηλεκτρονικής και Ηλεκτρονικών Ισχύος (θεωρία Εργαστήριο) Αυτοματισμοί (Θεωρία – Εργαστήριο) Κανονισμοί Εσωτερικών Ηλεκτρικών Εγκαταστάσεων Βασικές Αρχές Μηχανολογικού σχέδιου Βασικές Αρχές Αρχιτεκτονικού σχέδιου Βασικές αρχές και κανόνες μηχανολογίας ηλεκτρομηχανικό εργαστήριο Ηλεκτρικές Μηχανές Ανυψωτικά Ηλεκτροκίνητα μηχανήματα Ηλεκτροτεχνία, Εσωτερικές Ηλεκτρικές Εγκαταστάσεις. Μέσης και Χαμηλής Τάσης Ηλεκτρικές μετρήσεις Βασικές αρχές υγιεινής και ασφάλειας στους χώρους εργασίας Ξένη γλώσσα (Βασική Τεχνική Ορολογία)	Υπολογισμοί αντοχής υλικών σύμφωνα με πρότυπα EN81.1 & 81.2 Κανονισμοί ΕΛΟΤ HD 384 Σχέδιο ανελκυστήρα Εφαρμογές ανελκυστήρων, τύποι ανελκυστήρων, ιστορική εξέλιξη, νέοι σχεδιασμοί και προοπτικές. Τοποθέτηση πλαισίου, αντιβάρου, συρματόσκοινων και ρυθμιστή ταχύτητας Μέτρα ασφαλείας και υγιεινής κατά την εγκατάσταση των ανελκυστήρων
	ΕΕ 1.2.11: Τοποθετεί κανάλια και σωληνώσεις και προχωρά στην καλωδίωση και σύνδεση των κυκλωμάτων ασφαλείας, χειρισμού, φωτισμού, ενδείξεων και εν γένει όλων των ηλεκτρικών κυκλωμάτων του ανελκυστήρα.	Αλγεβρα Γεωμετρία Φυσική Ελληνική γλώσσα Ξένη Γλώσσα Ηλεκτρονικοί Υπολογιστές	Ηλεκτρονικά κυκλώματα Ηλεκτρικές Μετρήσεις (Θεωρία – Εργαστήριο) Εσωτερικες ηλεκτρικές Εγκαταστάσεις (θεωρία Εργαστήρια) Στοιχεία Ηλεκτρονικής και Ηλεκτρονικών Ισχύος (θεωρία Εργαστήριο) Αυτοματισμοί (Θεωρία – Εργαστήριο) Κανονισμοί Εσωτερικών Ηλεκτρικών Εγκαταστάσεων Μηχανολογικό - Ηλεκτρολογικό σχέδιο Βασικές Αρχές Αρχιτεκτονικό σχέδιο Ηλεκτροτεχνία Ηλεκτρικές μετρήσεις Ηλεκτρικές μηχανές Γνώσεις Συστημάτων Αυτόματου Ελέγχου Ηλεκτρολογικό σχέδιο Βασικές αρχές υγιεινής και ασφάλειας στους χώρους εργασίας Ξένη γλώσσα (Βασική Τεχνική Ορολογία)	Σχέδιο ανελκυστήρα Εφαρμογές ανελκυστήρων, τύποι ανελκυστήρων, ιστορική εξέλιξη, νέοι σχεδιασμοί και προοπτικές. Ηλεκτρολογικό σχέδιο ανελκυστήρων και εφαρμογή του Εφαρμογές αυτοματισμών στους ανελκυστήρες και PLC

	ΕΕ 1.2.12: Εγκαθιστά τον ηλεκτρικό πίνακα χειρισμού και συνδέει αυτόν με τα κυκλώματα φρεατίου, μηχανοστασίου και με τα κυκλώματα παροχής ισχύος και φωτισμού	Αλγεβρα Γεωμετρία Φυσική Ελληνική γλώσσα Ξένη Γλώσσα Ηλεκτρονικοί Υπολογιστές	Ηλεκτρονικά κυκλώματα Ηλεκτρικές Μετρήσεις (Θεωρία – Εργαστήριο) Εσωτερικες ηλεκτρικές Εγκαταστάσεις (θεωρία Εργαστήρια) Στοιχεία Ηλεκτρονικής και Ηλεκτρονικών Ισχύος (θεωρία Εργαστήριο) Αυτοματισμοί (Θεωρία – Εργαστήριο) Κανονισμοί Εσωτερικών Ηλεκτρικών Εγκαταστάσεων Ηλεκτροτεχνία Ηλεκτρικές μηχανές Γνώσεις Συστημάτων Αυτόματου Ελέγχου Ηλεκτρολογικό σχέδιο Γνώσεις ηλεκτρονικής και ανάλυση ηλεκτρονικών κυκλωμάτων Βασικές αρχές υγιεινής και ασφάλειας στους χώρους εργασίας Ξένη γλώσσα (Βασική Τεχνική Ορολογία)	Σχέδιο ανελκυστήρα Ηλεκτρολογικό σχέδιο ανελκυστήρων και εφαρμογή του Εφαρμογές αυτοματισμών στους ανελκυστήρες και PLC
	ΕΕ 1.2.13: Τοποθετεί τον θάλαμο του ανελκυστήρα και τον εξοπλισμό του (πόρτες θαλάμου, προστατευτικές λαμαρίνες κλπ	Αλγεβρα Γεωμετρία Φυσική Ελληνική γλώσσα Ξένη Γλώσσα Ηλεκτρονικοί Υπολογιστές	Ηλεκτρονικά κυκλώματα Ηλεκτρικές Μετρήσεις (Θεωρία – Εργαστήριο) Εσωτερικες ηλεκτρικές Εγκαταστάσεις (θεωρία Εργαστήρια) Στοιχεία Ηλεκτρονικής και Ηλεκτρονικών Ισχύος (θεωρία Εργαστήριο) Αυτοματισμοί (Θεωρία – Εργαστήριο) Κανονισμοί Εσωτερικών Ηλεκτρικών Εγκαταστάσεων Βασικές αρχές αντοχής υλικών Μηχανολογικό – ηλεκτρολογικό σχέδιο Βασικές αρχές Αρχιτεκτονικού σχέδίου Ηλεκτρικές Μηχανές Βασικές αρχές και κανόνες μηχανολογίας ΗλεκτροΜηχανουργικό εργαστήριο Βασικές αρχές υγιεινής και ασφάλειας στους χώρους εργασίας Ξένη γλώσσα (Βασική Τεχνική Ορολογία)	Σχέδιο ανελκυστήρα Εφαρμογές ανελκυστήρων, τύποι ανελκυστήρων, ιστορική εξέλιξη, νέοι σχεδιασμοί και προοπτικές. Συναρμολόγηση θαλάμου, τοποθέτηση και στερέωσή του στο πλαίσιο, τοποθέτηση λοιπού εξοπλισμού θαλάμου

	ΕΕ 1.2.14: Τοποθετεί την ηλεκτρική εγκατάσταση θαλάμου	Αλγεβρα Γεωμετρία Φυσική Ελληνική γλώσσα Ξένη Γλώσσα Ηλεκτρονικοί Υπολογιστές	Ηλεκτρονικά κυκλώματα Ηλεκτρικές Μετρήσεις (Θεωρία – Εργαστήριο) Εσωτερικες ηλεκτρικές Εγκαταστάσεις (θεωρία Εργαστήρια) Στοιχεία Ηλεκτρονικής και Ηλεκτρονικών Ισχύος (θεωρία Εργαστήριο) Αυτοματισμοί (Θεωρία – Εργαστήριο) Κανονισμοί Εσωτερικών Ηλεκτρικών Εγκαταστάσεων Ηλεκτροτεχνία Ηλεκτρικές μηχανές Γνώσεις Συστημάτων Αυτόματου Ελέγχου Ηλεκτρολογικό σχέδιο Στοιχεία ηλεκτρονικής Βασικές αρχές υγιεινής και ασφάλειας στους χώρους εργασίας Ξένη γλώσσα (Βασική Τεχνική Ορολογία)	Σχέδιο ανελκυστήρα Ηλεκτρολογικό σχέδιο ανελκυστήρων και εφαρμογή του
	ΕΕ1.2.15: Τοποθετεί τους προσκρουστήρες	Αλγεβρα Γεωμετρία Φυσική Ελληνική γλώσσα Ξένη Γλώσσα Ηλεκτρονικοί Υπολογιστές	Ηλεκτρονικά κυκλώματα Ηλεκτρικές Μετρήσεις (Θεωρία – Εργαστήριο) Εσωτερικες ηλεκτρικές Εγκαταστάσεις (θεωρία Εργαστήρια) Στοιχεία Ηλεκτρονικής και Ηλεκτρονικών Ισχύος (θεωρία Εργαστήριο) Αυτοματισμοί (Θεωρία – Εργαστήριο) Κανονισμοί Εσωτερικών Ηλεκτρικών Εγκαταστάσεων Αρχές αντοχής υλικών Ηλεκτρομηχανολογικό σχέδιο Βασικές Αρχές Αρχιτεκτονικό σχέδιο Ηλεκτρικές μηχανές Βασικές αρχές και κανόνες μηχανολογίας ΗλεκτροΜηχανουργικό εργαστήριο Βασικές αρχές υγιεινής και ασφάλειας στους χώρους εργασίας Ξένη γλώσσα (Βασική Τεχνική Ορολογία)	Σχέδιο ανελκυστήρα Υπολογισμοί αντοχής υλικών σύμφωνα με πρότυπα ΕΝ81.1 & 81.2 Κανονισμοί ΕΛΟΤ HD 384 Προσκρουστήρες Κολλήσεις, στερεώσεις υλικών

	ΕΕ 1.2.16: Ολοκληρώνει την εγκατάσταση και κάνει τις τελικές δοκιμές πριν τον έλεγχο αυτής	Αλγεβρα Γεωμετρία Φυσική Ελληνική γλώσσα Ξένη Γλώσσα Ηλεκτρονικοί Υπολογιστές	Ηλεκτρονικά κυκλώματα Ηλεκτρικές Μετρήσεις (Θεωρία – Εργαστήριο) Εσωτερικες ηλεκτρικές Εγκαταστάσεις (θεωρία Εργαστήρια) Στοιχεία Ηλεκτρονικής και Ηλεκτρονικών Ισχύος (θεωρία Εργαστήριο) Αυτοματισμοί (Θεωρία – Εργαστήριο) Κανονισμοί Εσωτερικών Ηλεκτρικών Εγκαταστάσεων Αρχές αντοχής υλικών Μηχανολογικό – Ηλεκτρολογικό σχέδιο Βασικές αρχές Αρχιτεκτονικού σχέδίου Ηλεκτρικές μηχανές Βασικές αρχές μηχανολογίας ΗλεκτροΜηχανουργικό εργαστήριο Ανυψωτικά μηχανήματα Ηλεκτροτεχνία Ηλεκτρικές μετρήσεις Βασικές αρχές αυτοματισμών Ηλεκτρολογικό σχέδιο Ανάλυση ηλεκτρονικής και ηλεκτρονικών κυκλωμάτων. Ανάλυση Αυτοματισμών με PLC και Βιομηχανικών Ηλεκτρονικών Βασικές αρχές υγιεινής και ασφάλειας στους χώρους εργασίας Ξένη γλώσσα (Βασική Τεχνική Ορολογία)	Υπολογισμοί αντοχής υλικών σύμφωνα με πρότυπα EN81.1 & 81.2 Κανονισμοί ΕΛΟΤ HD 384

	ΕΕΛ 1.3: Ελέγχει τον ανελκυστήρα και παραδίδει αυτόν σε χρήση	Αλγεβρα Γεωμετρία Φυσική Ελληνική γλώσσα Ξένη Γλώσσα Ηλεκτρονικοί Υπολογιστές	Ηλεκτρονικά κυκλώματα Ηλεκτρικές Μετρήσεις (Θεωρία – Εργαστήριο) Εσωτερικες ηλεκτρικές Εγκαταστάσεις (θεωρία Εργαστήρια) Στοιχεία Ηλεκτρονικής και Ηλεκτρονικών Ισχύος (θεωρία Εργαστήριο) Αυτοματισμοί (Θεωρία – Εργαστήριο) Κανονισμοί Εσωτερικών Ηλεκτρικών Εγκαταστάσεων Αρχές αντοχής υλικών Μηχανολογικό – Ηλεκτρολογικό σχέδιο Βασικές αρχές Αρχιτεκτονικού σχέδίου Ηλεκτρικές μηχανές Βασικές αρχές μηχανολογίας ΗλεκτροΜηχανουργικό εργαστήριο Ανυψωτικά μηχανήματα Ηλεκτροτεχνία Ηλεκτρολογικό σχέδιο Ανάλυση ηλεκτρονικής και ηλεκτρονικών κυκλωμάτων. Ανάλυση Αυτοματισμών με PLC και Βιομηχανικών Ηλεκτρονικών Βασικές αρχές υγιεινής και ασφάλειας στους χώρους εργασίας Ξένη γλώσσα (Βασική Τεχνική Ορολογία)	Σχέδιο ανελκυστήρα Σχεδιαστικά προγράμματα(cad) Νομοθεσία ανελκυστήρων Πρότυπα, Προδιαγραφές Ξένη γλώσσα (Εξειδικευμένη Τεχνική Ορολογία)

	ΕΕ 1.3.1: Συντάσσει τον τεχνικό φάκελο	Αλγεβρα Γεωμετρία Φυσική Ελληνική γλώσσα Ξένη Γλώσσα Ηλεκτρονικοί Υπολογιστές	Ηλεκτρονικά κυκλώματα Ηλεκτρικές Μετρήσεις (Θεωρία – Εργαστήριο) Εσωτερικες ηλεκτρικές Εγκαταστάσεις (θεωρία Εργαστήρια) Στοιχεία Ηλεκτρονικής και Ηλεκτρονικών Ισχύος (θεωρία Εργαστήριο) Αυτοματισμοί (Θεωρία – Εργαστήριο) Κανονισμοί Εσωτερικών Ηλεκτρικών Εγκαταστάσεων Αρχές αντοχής υλικών Μηχανολογικό – Ηλεκτρολογικό σχέδιο Βασικές αρχές Αρχιτεκτονικού σχέδίου Ηλεκτρικές μηχανές Βασικές αρχές μηχανολογίας ΗλεκτροΜηχανουργικό εργαστήριο Ανυψωτικά μηχανήματα Ηλεκτροτεχνία Ηλεκτρολογικό σχέδιο Ανάλυση ηλεκτρονικής και ηλεκτρονικών κυκλωμάτων. Ανάλυση Αυτοματισμών με PLC και Βιομηχανικών Ηλεκτρονικών Βασικές αρχές υγιεινής και ασφάλειας στους χώρους εργασίας Ξένη γλώσσα (Βασική Τεχνική Ορολογία)	Σχέδιο ανελκυστήρα Σχεδιαστικά προγράμματα(cad) Νομοθεσία ανελκυστήρων Πρότυπα, Προδιαγραφές Ξένη γλώσσα (Εξειδικευμένη Τεχνική Ορολογία)

	ΕΕ 1.3.2: Φροντίζει για την πιστοποίηση του ανελκυστήρα	Αλγεβρα Γεωμετρία Φυσική Ελληνική γλώσσα Ξένη Γλώσσα Ηλεκτρονικοί Υπολογιστές	Ηλεκτρονικά κυκλώματα Ηλεκτρικές Μετρήσεις (Θεωρία – Εργαστήριο) Εσωτερικες ηλεκτρικές Εγκαταστάσεις (θεωρία Εργαστήρια) Στοιχεία Ηλεκτρονικής και Ηλεκτρονικών Ισχύος (θεωρία Εργαστήριο) Αυτοματισμοί (Θεωρία – Εργαστήριο) Κανονισμοί Εσωτερικών Ηλεκτρικών Εγκαταστάσεων Αρχές αντοχής υλικών Μηχανολογικό – Ηλεκτρολογικό σχέδιο Βασικές αρχές Αρχιτεκτονικού σχέδίου Ηλεκτρικές μηχανές Βασικές αρχές μηχανολογίας ΗλεκτροΜηχανουργικό εργαστήριο Ανυψωτικά μηχανήματα Ηλεκτροτεχνία Ηλεκτρολογικό σχέδιο Ανάλυση ηλεκτρονικής και ηλεκτρονικών κυκλωμάτων. Ανάλυση Αυτοματισμών με PLC και Βιομηχανικών Ηλεκτρονικών Βασικές αρχές υγιεινής και ασφάλειας στους χώρους εργασίας Ξένη γλώσσα (Βασική Τεχνική Ορολογία)	Σχέδιο ανελκυστήρα Νομοθεσία ανελκυστήρων Πρότυπα, Προδιαγραφές Ξένη γλώσσα (Εξειδικευμένη Τεχνική Ορολογία)

	ΕΕ 1.3.3: Επιθέτει την σήμανση CE, συντάσσει την δήλωση συμμόρφωσης και παραδίδει τον ανελκυστήρα σε χρήση	Αλγεβρα Γεωμετρία Φυσική Ελληνική γλώσσα Ξένη Γλώσσα Ηλεκτρονικοί Υπολογιστές	Ηλεκτρονικά κυκλώματα Ηλεκτρικές Μετρήσεις (Θεωρία – Εργαστήριο) Εσωτερικες ηλεκτρικές Εγκαταστάσεις (θεωρία Εργαστήρια) Στοιχεία Ηλεκτρονικής και Ηλεκτρονικών Ισχύος (θεωρία Εργαστήριο) Αυτοματισμοί (Θεωρία – Εργαστήριο) Κανονισμοί Εσωτερικών Ηλεκτρικών Εγκαταστάσεων Αρχές αντοχής υλικών Μηχανολογικό – Ηλεκτρολογικό σχέδιο Βασικές αρχές Αρχιτεκτονικού σχέδίου Ηλεκτρικές μηχανές Βασικές αρχές μηχανολογίας ΗλεκτροΜηχανουργικό εργαστήριο Ανυψωτικά μηχανήματα Ηλεκτροτεχνία Ηλεκτρολογικό σχέδιο Ανάλυση ηλεκτρονικής και ηλεκτρονικών κυκλωμάτων. Ανάλυση Αυτοματισμών με PLC και Βιομηχανικών Ηλεκτρονικών Βασικές αρχές υγιεινής και ασφάλειας στους χώρους εργασίας Ξένη γλώσσα (Βασική Τεχνική Ορολογία)	Σχέδιο ανελκυστήρα Σχεδιαστικά προγράμματα(cad) Νομοθεσία ανελκυστήρων Πρότυπα, Προδιαγραφές Ξένη γλώσσα (Εξειδικευμένη Τεχνική Ορολογία)

	ΕΠΙΜΕΡΟΥΣ ΕΠΑΓΓΕΛΜΑΤΙΚΕΣ ΛΕΙΤΟΥΡΓΙΕΣ (ΕΕΛ) ΕΠΑΓΓΕΛΜΑΤΙΚΕΣ ΕΡΓΑΣΙΕΣ (ΕΕ)	ΓΕΝΙΚΕΣ ΓΝΩΣΕΙΣ	ΒΑΣΙΚΕΣ ΕΠΑΓΓΕΛΜΑΤΙΚΕΣ ΓΝΩΣΕΙΣ	ΕΙΔΙΚΕΣ ΕΠΑΓΓΕΛΜΑΤΙΚΕΣ ΓΝΩΣΕΙΣ
ΚΕΛ 2: Συντηρεί τους ανελκυστήρες	**ΕΕΛ 2.1: Ελέγχει την λειτουργία του ανελκυστήρα και τις ασφαλιστικές του διατάξεις**	Αλγεβρα Γεωμετρία Φυσική Ελληνική γλώσσα Ξένη Γλώσσα Ηλεκτρονικοί Υπολογιστές	Ηλεκτρονικά κυκλώματα Ηλεκτρικές Μετρήσεις (Θεωρία – Εργαστήριο) Εσωτερικες ηλεκτρικές Εγκαταστάσεις (θεωρία Εργαστήρια) Στοιχεία Ηλεκτρονικής και Ηλεκτρονικών Ισχύος (θεωρία Εργαστήριο) Αυτοματισμοί (Θεωρία – Εργαστήριο) Κανονισμοί Εσωτερικών Ηλεκτρικών Εγκαταστάσεων Αρχές αντοχής υλικών Μηχανολογικό - ηλεκτρολογικό σχέδιο Αρχιτεκτονικό σχέδιο Στοιχεία μηχανών – Εσωτερικες ηλεκτρικες εγκαταστασεις Αυτοματισμοί, Ηλεκτρικές Εγάταστάσεις καταναλωτών Μέσης και Χαμηλής Τάσης, Ηλεκτρικές Μηχανές, Εφαρμογές Αυτοματισμών με PLC ηλεκτρονικά Ισχύος, Ανάλυση Ηλεκτρικών Κυκλωμάτων, Ηλεκτροτεχνία, Βασικές αρχές και κανόνες μηχανολογίας Αρχές και τεχνικές Εξυπηρέτησης πελατών Γενικές αρχές διαχείρισης και παρακολούθησης έργου Γνώση σύνταξης προϋπολογισμού Γνώση σύνταξης συμφωνητικού	Νομοθεσία ανελκυστήρων Λειτουργικά μέρη του ανελκυστήρα, εξαρτήματα και μηχανισμοί και η ορθή πρακτική της συντήρησής τους Πρότυπα, Προδιαγραφές Ηλεκτρολογικό σχέδιο ανελκυστήρων και εφαρμογή του Εφαρμογές αυτοματισμών στους ανελκυστήρες και PLC Εφαρμογές ηλεκτρονικής στους ανελκυστήρες Ηλεκτρονικά ισχύος/ Ηλεκτρονικοί ρυθμιστές στροφών Μέτρα ασφαλείας και υγιεινής κατά την συντήρηση των ανελκυστήρων Ξένη γλώσσα (Εξειδικευμένη Τεχνική Ορολογία)

	ΕΕ 2.1.1 : Τοποθετεί τις πινακίδες εργασιών συντήρησης	Αλγεβρα Γεωμετρία Φυσική Ελληνική γλώσσα Ξένη Γλώσσα Ηλεκτρονικοί Υπολογιστές	Ηλεκτρονικά κυκλώματα Ηλεκτρικές Μετρήσεις (Θεωρία – Εργαστήριο) Εσωτερικες ηλεκτρικές Εγκαταστάσεις (θεωρία Εργαστήρια) Στοιχεία Ηλεκτρονικής και Ηλεκτρονικών Ισχύος (θεωρία Εργαστήριο) Αυτοματισμοί (Θεωρία – Εργαστήριο) Κανονισμοί Εσωτερικών Ηλεκτρικών Εγκαταστάσεων Αρχές και τεχνικές Εξυπηρέτησης πελατών Βασικές αρχές υγιεινής και ασφάλειας στους χώρους εργασίας	Νομοθεσία ανελκυστήρων Μέτρα ασφαλείας και υγιεινής κατά την συντήρηση των ανελκυστήρων
	ΕΕ 2.1.2: Ελέγχει ότι δεν ξεκινάει ο ανελκυστήρας αν όλες οι πόρτες δεν είναι κλειστές και κλειδωμένες	Αλγεβρα Γεωμετρία Φυσική Ελληνική γλώσσα Ξένη Γλώσσα Ηλεκτρονικοί Υπολογιστές	Ηλεκτρονικά κυκλώματα Ηλεκτρικές Μετρήσεις (Θεωρία – Εργαστήριο) Εσωτερικες ηλεκτρικές Εγκαταστάσεις (θεωρία Εργαστήρια) Στοιχεία Ηλεκτρονικής και Ηλεκτρονικών Ισχύος (θεωρία Εργαστήριο) Αυτοματισμοί (Θεωρία – Εργαστήριο) Κανονισμοί Εσωτερικών Ηλεκτρικών Εγκαταστάσεων Στοιχεία μηχανών – Εσωτερικες ηλεκτρικες εγκαταστασεις Αυτοματισμοί, Ηλεκτρικές Εγάταστάσεις καταναλωτών Μέσης και Χαμηλής Τάσης, Ηλεκτρικές Μηχανές, Εφαρμογές Αυτοματισμών με PLC ηλεκτρονικά Ισχύος, Ανάλυση Ηλεκτρικών Κυκλωμάτων, Ηλεκτροτεχνία, Βασικές αρχές υγιεινής και ασφάλειας στους χώρους εργασίας	Κατανόηση σχεδίου ανελκυστήρα Νομοθεσία ανελκυστήρων Λειτουργικά μέρη του ανελκυστήρα, εξαρτήματα και μηχανισμοί και η ορθή πρακτική της συντήρησής τους Πρότυπα, Προδιαγραφές Ηλεκτρολογικό σχέδιο ανελκυστήρων και εφαρμογή του Εφαρμογές αυτοματισμών στους ανελκυστήρες και PLC Μέτρα ασφαλείας και υγιεινής κατά την συντήρηση των ανελκυστήρων

	ΕΕ 2.1.3: Ελέγχει την λειτουργία των ηλεκτρικών ασφαλιστικών διατάξεων (στοπ)	Αλγεβρα Γεωμετρία Φυσική Ελληνική γλώσσα Ξένη Γλώσσα Ηλεκτρονικοί Υπολογιστές	Ηλεκτρονικά κυκλώματα Ηλεκτρικές Μετρήσεις (Θεωρία – Εργαστήριο) Εσωτερικες ηλεκτρικές Εγκαταστάσεις (θεωρία Εργαστήρια) Στοιχεία Ηλεκτρονικής και Ηλεκτρονικών Ισχύος (θεωρία Εργαστήριο) Αυτοματισμοί (Θεωρία – Εργαστήριο) Κανονισμοί Εσωτερικών Ηλεκτρικών Εγκαταστάσεων Στοιχεία μηχανών – Εσωτερικες ηλεκτρικες εγκαταστασεις Αυτοματισμοί, Ηλεκτρικές Εγάταστάσεις καταναλωτών Μέσης και Χαμηλής Τάσης, Ηλεκτρικές Μηχανές, Εφαρμογές Αυτοματισμών με PLC ηλεκτρονικά Ισχύος, Ανάλυση Ηλεκτρικών Κυκλωμάτων, Ηλεκτροτεχνία, Ηλεκτρολογικό σχέδιο Βασικές αρχές υγιεινής και ασφάλειας στους χώρους εργασίας	Κατανόηση σχεδίου ανελκυστήρα Νομοθεσία ανελκυστήρων Λειτουργικά μέρη του ανελκυστήρα, εξαρτήματα και μηχανισμοί και η ορθή πρακτική της συντήρησής τους Πρότυπα, Προδιαγραφές Ηλεκτρολογικό σχέδιο ανελκυστήρων και εφαρμογή του Εφαρμογές αυτοματισμών στους ανελκυστήρες και PLC Μέτρα ασφαλείας και υγιεινής κατά την συντήρηση των ανελκυστήρων
	ΕΕ 2.1.4: Ελέγχει τους υαλοπίνακες θυρών για τυχόν θραύσεις	Αλγεβρα Γεωμετρία Φυσική Ελληνική γλώσσα Ξένη Γλώσσα Ηλεκτρονικοί Υπολογιστές	Ηλεκτρονικά κυκλώματα Ηλεκτρικές Μετρήσεις (Θεωρία – Εργαστήριο) Εσωτερικες ηλεκτρικές Εγκαταστάσεις (θεωρία Εργαστήρια) Στοιχεία Ηλεκτρονικής και Ηλεκτρονικών Ισχύος (θεωρία Εργαστήριο) Αυτοματισμοί (Θεωρία – Εργαστήριο) Κανονισμοί Εσωτερικών Ηλεκτρικών Εγκαταστάσεων Βασικές αρχές υγιεινής και ασφάλειας στους χώρους εργασίας	Νομοθεσία ανελκυστήρων Λειτουργικά μέρη του ανελκυστήρα, εξαρτήματα και μηχανισμοί και η ορθή πρακτική της συντήρησής τους Πρότυπα, Προδιαγραφές Μέτρα ασφαλείας και υγιεινής κατά την συντήρηση των ανελκυστήρων

	ΕΕ 2.1.5: Ελέγχει τους μηχανισμού παραβίασης αυτομάτων θυρών, οδηγών ολίσθησης και οδηγών ανάρτησης αυτομάτων θυρών	Αλγεβρα Γεωμετρία Φυσική Ελληνική γλώσσα Ξένη Γλώσσα Ηλεκτρονικοί Υπολογιστές	Ηλεκτρονικά κυκλώματα Ηλεκτρικές Μετρήσεις (Θεωρία – Εργαστήριο) Εσωτερικες ηλεκτρικές Εγκαταστάσεις (θεωρία Εργαστήρια) Στοιχεία Ηλεκτρονικής και Ηλεκτρονικών Ισχύος (θεωρία Εργαστήριο) Αυτοματισμοί (Θεωρία – Εργαστήριο) Κανονισμοί Εσωτερικών Ηλεκτρικών Εγκαταστάσεων Στοιχεία μηχανών – Εσωτερικες ηλεκτρικες εγκαταστασεις Αυτοματισμοί, Ηλεκτρικές Εγάταστάσεις καταναλωτών Μέσης και Χαμηλής Τάσης, Ηλεκτρικές Μηχανές, Εφαρμογές Αυτοματισμών με PLC ηλεκτρονικά Ισχύος, Ανάλυση Ηλεκτρικών Κυκλωμάτων, Ηλεκτροτεχνία, Βασικές αρχές υγιεινής και ασφάλειας στους χώρους εργασίας	Νομοθεσία ανελκυστήρων Λειτουργικά μέρη του ανελκυστήρα, εξαρτήματα και μηχανισμοί και η ορθή πρακτική της συντήρησής τους Πρότυπα, Προδιαγραφές Εφαρμογές ηλεκτρονικής στους ανελκυστήρες Μέτρα ασφαλείας και υγιεινής κατά την συντήρηση των ανελκυστήρων
	ΕΕ 2.1.6: Ελέγχει την λειτουργία του χρονικού διαδρομής	Αλγεβρα Γεωμετρία Φυσική Ελληνική γλώσσα Ξένη Γλώσσα Ηλεκτρονικοί Υπολογιστές	Ηλεκτρονικά κυκλώματα Ηλεκτρικές Μετρήσεις (Θεωρία – Εργαστήριο) Εσωτερικες ηλεκτρικές Εγκαταστάσεις (θεωρία Εργαστήρια) Στοιχεία Ηλεκτρονικής και Ηλεκτρονικών Ισχύος (θεωρία Εργαστήριο) Αυτοματισμοί (Θεωρία – Εργαστήριο) Κανονισμοί Εσωτερικών Ηλεκτρικών Εγκαταστάσεων Στοιχεία μηχανών – Εσωτερικες ηλεκτρικες εγκαταστασεις Αυτοματισμοί, Ηλεκτρικές Εγάταστάσεις καταναλωτών Μέσης και Χαμηλής Τάσης, Ηλεκτρικές Μηχανές, Εφαρμογές Αυτοματισμών με PLC ηλεκτρονικά Ισχύος, Ανάλυση Ηλεκτρικών Κυκλωμάτων, Ηλεκτροτεχνία, Βασικές αρχές υγιεινής και ασφάλειας στους χώρους εργασίας	Νομοθεσία ανελκυστήρων Λειτουργικά μέρη του ανελκυστήρα, εξαρτήματα και μηχανισμοί και η ορθή πρακτική της συντήρησής τους Πρότυπα, Προδιαγραφές Ηλεκτρολογικό σχέδιο ανελκυστήρων και εφαρμογή του Εφαρμογές αυτοματισμών στους ανελκυστήρες και PLC Μέτρα ασφαλείας και υγιεινής κατά την συντήρηση των ανελκυστήρων

	ΕΕ 2.1.7: Ελέγχει την λειτουργία των τερματικών διακοπτών	Αλγεβρα Γεωμετρία Φυσική Ελληνική γλώσσα Ξένη Γλώσσα Ηλεκτρονικοί Υπολογιστές	Ηλεκτρονικά κυκλώματα Ηλεκτρικές Μετρήσεις (Θεωρία – Εργαστήριο) Εσωτερικες ηλεκτρικές Εγκαταστάσεις (θεωρία Εργαστήρια) Στοιχεία Ηλεκτρονικής και Ηλεκτρονικών Ισχύος (θεωρία Εργαστήριο) Αυτοματισμοί (Θεωρία – Εργαστήριο) Κανονισμοί Εσωτερικών Ηλεκτρικών Εγκαταστάσεων Στοιχεία μηχανών – Εσωτερικες ηλεκτρικες εγκαταστασεις Αυτοματισμοί, Ηλεκτρικές Εγάταστάσεις καταναλωτών Μέσης και Χαμηλής Τάσης, Ηλεκτρικές Μηχανές, Εφαρμογές Αυτοματισμών με PLC ηλεκτρονικά Ισχύος, Ανάλυση Ηλεκτρικών Κυκλωμάτων, Ηλεκτροτεχνία, Βασικές αρχές υγιεινής και ασφάλειας στους χώρους εργασίας	Νομοθεσία ανελκυστήρων Λειτουργικά μέρη του ανελκυστήρα, εξαρτήματα και μηχανισμοί και η ορθή πρακτική της συντήρησής τους Πρότυπα, Προδιαγραφές Ηλεκτρολογικό σχέδιο ανελκυστήρων και εφαρμογή του Εφαρμογές αυτοματισμών στους ανελκυστήρες και PLC Μέτρα ασφαλείας και υγιεινής κατά την συντήρηση των ανελκυστήρων
	ΕΕ 2.1.8: Ελέγχει συνέχειας γείωσης	Αλγεβρα Γεωμετρία Φυσική Ελληνική γλώσσα Ξένη Γλώσσα Ηλεκτρονικοί Υπολογιστές	Ηλεκτρονικά κυκλώματα Ηλεκτρικές Μετρήσεις (Θεωρία – Εργαστήριο) Εσωτερικες ηλεκτρικές Εγκαταστάσεις (θεωρία Εργαστήρια) Στοιχεία Ηλεκτρονικής και Ηλεκτρονικών Ισχύος (θεωρία Εργαστήριο) Αυτοματισμοί (Θεωρία – Εργαστήριο) Κανονισμοί Εσωτερικών Ηλεκτρικών Εγκαταστάσεων Στοιχεία μηχανών – Εσωτερικες ηλεκτρικες εγκαταστασεις Αυτοματισμοί, Ηλεκτρικές Εγάταστάσεις καταναλωτών Μέσης και Χαμηλής Τάσης, Ηλεκτρικές Μηχανές, Εφαρμογές Αυτοματισμών με PLC ηλεκτρονικά Ισχύος, Ανάλυση Ηλεκτρικών Κυκλωμάτων, Ηλεκτροτεχνία, Βασικές αρχές υγιεινής και ασφάλειας στους χώρους εργασίας	Νομοθεσία ανελκυστήρων Λειτουργικά μέρη του ανελκυστήρα, εξαρτήματα και μηχανισμοί και η ορθή πρακτική της συντήρησής τους Πρότυπα, Προδιαγραφές Ηλεκτρολογικό σχέδιο ανελκυστήρων και εφαρμογή του Εφαρμογές αυτοματισμών στους ανελκυστήρες και PLC Μέτρα ασφαλείας και υγιεινής κατά την συντήρηση των ανελκυστήρων

	ΕΕ 2.1.9: Δοκιμάζει ρελέ διαρροής	Αλγεβρα Γεωμετρία Φυσική Ελληνική γλώσσα Ξένη Γλώσσα Ηλεκτρονικοί Υπολογιστές	Ηλεκτρονικά κυκλώματα Ηλεκτρικές Μετρήσεις (Θεωρία – Εργαστήριο) Εσωτερικες ηλεκτρικές Εγκαταστάσεις (θεωρία Εργαστήρια) Στοιχεία Ηλεκτρονικής και Ηλεκτρονικών Ισχύος (θεωρία Εργαστήριο) Αυτοματισμοί (Θεωρία – Εργαστήριο) Κανονισμοί Εσωτερικών Ηλεκτρικών Εγκαταστάσεων Στοιχεία μηχανών – Εσωτερικες ηλεκτρικες εγκαταστασεις Αυτοματισμοί, Ηλεκτρικές Εγάταστάσεις καταναλωτών Μέσης και Χαμηλής Τάσης, Ηλεκτρικές Μηχανές, Εφαρμογές Αυτοματισμών με PLC ηλεκτρονικά Ισχύος, Ανάλυση Ηλεκτρικών Κυκλωμάτων, Ηλεκτροτεχνία, Βασικές αρχές υγιεινής και ασφάλειας στους χώρους εργασίας	Νομοθεσία ανελκυστήρων Λειτουργικά μέρη του ανελκυστήρα, εξαρτήματα και μηχανισμοί και η ορθή πρακτική της συντήρησής τους Πρότυπα, Προδιαγραφές Ηλεκτρολογικό σχέδιο ανελκυστήρων και εφαρμογή του Εφαρμογές αυτοματισμών στους ανελκυστήρες και PLC Μέτρα ασφαλείας και υγιεινής κατά την συντήρηση των ανελκυστήρων
	ΕΕ 2.1.10: Ελέγχει διαδοχή φάσεων και επιτηρητή φάσης	Αλγεβρα Γεωμετρία Φυσική Ελληνική γλώσσα Ξένη Γλώσσα Ηλεκτρονικοί Υπολογιστές	Ηλεκτρονικά κυκλώματα Ηλεκτρικές Μετρήσεις (Θεωρία – Εργαστήριο) Εσωτερικες ηλεκτρικές Εγκαταστάσεις (θεωρία Εργαστήρια) Στοιχεία Ηλεκτρονικής και Ηλεκτρονικών Ισχύος (θεωρία Εργαστήριο) Αυτοματισμοί (Θεωρία – Εργαστήριο) Κανονισμοί Εσωτερικών Ηλεκτρικών Εγκαταστάσεων Στοιχεία μηχανών – Εσωτερικες ηλεκτρικες εγκαταστασεις Αυτοματισμοί, Ηλεκτρικές Εγάταστάσεις καταναλωτών Μέσης και Χαμηλής Τάσης, Ηλεκτρικές Μηχανές, Εφαρμογές Αυτοματισμών με PLC ηλεκτρονικά Ισχύος, Ανάλυση Ηλεκτρικών Κυκλωμάτων, Ηλεκτροτεχνία, Βασικές αρχές υγιεινής και ασφάλειας στους χώρους εργασίας	Νομοθεσία ανελκυστήρων Λειτουργικά μέρη του ανελκυστήρα, εξαρτήματα και μηχανισμοί και η ορθή πρακτική της συντήρησής τους Πρότυπα, Προδιαγραφές Ηλεκτρολογικό σχέδιο ανελκυστήρων και εφαρμογή του Εφαρμογές αυτοματισμών στους ανελκυστήρες και PLC Εφαρμογές ηλεκτρονικής στους ανελκυστήρες Μέτρα ασφαλείας και υγιεινής κατά την συντήρηση των ανελκυστήρων

	ΕΕ 2.1.11: Ελέγχει την κατάσταση των συρματόσκοινων ανάρτησης και του συρματόσκοινου ρυθμιστή ταχύτητας καθώς και των συνδέσεων αυτών με το πλαίσιο ανάρτησης	Αλγεβρα Γεωμετρία Φυσική Ελληνική γλώσσα Ξένη Γλώσσα Ηλεκτρονικοί Υπολογιστές	Ηλεκτρονικά κυκλώματα Ηλεκτρικές Μετρήσεις (Θεωρία – Εργαστήριο) Εσωτερικες ηλεκτρικές Εγκαταστάσεις (θεωρία Εργαστήρια) Στοιχεία Ηλεκτρονικής και Ηλεκτρονικών Ισχύος (θεωρία Εργαστήριο) Αυτοματισμοί (Θεωρία – Εργαστήριο) Κανονισμοί Εσωτερικών Ηλεκτρικών Εγκαταστάσεων Στοιχεία μηχανών – Εσωτερικες ηλεκτρικες εγκαταστασεις Αυτοματισμοί, Ηλεκτρικές Εγάταστάσεις καταναλωτών Μέσης και Χαμηλής Τάσης, Ηλεκτρικές Μηχανές, Εφαρμογές Αυτοματισμών με PLC ηλεκτρονικά Ισχύος, Ανάλυση Ηλεκτρικών Κυκλωμάτων, Ηλεκτροτεχνία, Βασικές αρχές υγιεινής και ασφάλειας στους χώρους εργασίας	Τήρηση αρχείου δεδομένων, βλαβών και ιστορικού ανελκυστήρων συμβατικού ή ψηφιακού χαρακτήρα Κατανόηση σχεδίου ανελκυστήρα Νομοθεσία ανελκυστήρων Λειτουργικά μέρη του ανελκυστήρα, εξαρτήματα και μηχανισμοί και η ορθή πρακτική της συντήρησής τους Πρότυπα, Προδιαγραφές Μέτρα ασφαλείας και υγιεινής κατά την συντήρηση των ανελκυστήρων
	ΕΕ 2.1.12: Ελέγχει την ικανότητα έλξης της τροχαλίας	Αλγεβρα Γεωμετρία Φυσική Ελληνική γλώσσα Ξένη Γλώσσα Ηλεκτρονικοί Υπολογιστές	Ηλεκτρονικά κυκλώματα Ηλεκτρικές Μετρήσεις (Θεωρία – Εργαστήριο) Εσωτερικες ηλεκτρικές Εγκαταστάσεις (θεωρία Εργαστήρια) Στοιχεία Ηλεκτρονικής και Ηλεκτρονικών Ισχύος (θεωρία Εργαστήριο) Αυτοματισμοί (Θεωρία – Εργαστήριο) Κανονισμοί Εσωτερικών Ηλεκτρικών Εγκαταστάσεων Στοιχεία μηχανών – Εσωτερικες ηλεκτρικες εγκαταστασεις Αυτοματισμοί, Ηλεκτρικές Εγάταστάσεις καταναλωτών Μέσης και Χαμηλής Τάσης, Ηλεκτρικές Μηχανές, Εφαρμογές Αυτοματισμών με PLC ηλεκτρονικά Ισχύος, Ανάλυση Ηλεκτρικών Κυκλωμάτων, Ηλεκτροτεχνία, Βασικές αρχές υγιεινής και ασφάλειας στους χώρους εργασίας	Νομοθεσία ανελκυστήρων Λειτουργικά μέρη του ανελκυστήρα, εξαρτήματα και μηχανισμοί και η ορθή πρακτική της συντήρησής τους Πρότυπα, Προδιαγραφές Μέτρα ασφαλείας και υγιεινής κατά την συντήρηση των ανελκυστήρων

	ΕΕ 2.1.13: Ελέγχει το σύστημα πέδησης του κινητηρίου μηχανισμού	Αλγεβρα Γεωμετρία Φυσική Ελληνική γλώσσα Ξένη Γλώσσα Ηλεκτρονικοί Υπολογιστές	Ηλεκτρονικά κυκλώματα Ηλεκτρικές Μετρήσεις (Θεωρία – Εργαστήριο) Εσωτερικες ηλεκτρικές Εγκαταστάσεις (θεωρία Εργαστήρια) Στοιχεία Ηλεκτρονικής και Ηλεκτρονικών Ισχύος (θεωρία Εργαστήριο) Αυτοματισμοί (Θεωρία – Εργαστήριο) Κανονισμοί Εσωτερικών Ηλεκτρικών Εγκαταστάσεων Στοιχεία μηχανών – Εσωτερικες ηλεκτρικες εγκαταστασεις Αυτοματισμοί, Ηλεκτρικές Εγάταστάσεις καταναλωτών Μέσης και Χαμηλής Τάσης, Ηλεκτρικές Μηχανές, Εφαρμογές Αυτοματισμών με PLC ηλεκτρονικά Ισχύος, Ανάλυση Ηλεκτρικών Κυκλωμάτων, Ηλεκτροτεχνία, Βασικές αρχές υγιεινής και ασφάλειας στους χώρους εργασίας Ξένη γλώσσα (Βασική Τεχνική Ορολογία)	Νομοθεσία ανελκυστήρων Λειτουργικά μέρη του ανελκυστήρα, εξαρτήματα και μηχανισμοί και η ορθή πρακτική της συντήρησής τους Πρότυπα, Προδιαγραφές Μέτρα ασφαλείας και υγιεινής κατά την συντήρηση των ανελκυστήρων
	ΕΕ 2.1.14: Ελέγχει τη σωστή λειτουργία του ρυθμιστή ταχύτητας	Αλγεβρα Γεωμετρία Φυσική Ελληνική γλώσσα Ξένη Γλώσσα Ηλεκτρονικοί Υπολογιστές	Ηλεκτρονικά κυκλώματα Ηλεκτρικές Μετρήσεις (Θεωρία – Εργαστήριο) Εσωτερικες ηλεκτρικές Εγκαταστάσεις (θεωρία Εργαστήρια) Στοιχεία Ηλεκτρονικής και Ηλεκτρονικών Ισχύος (θεωρία Εργαστήριο) Αυτοματισμοί (Θεωρία – Εργαστήριο) Κανονισμοί Εσωτερικών Ηλεκτρικών Εγκαταστάσεων Αρχές αντοχής υλικών Στοιχεία μηχανών – Εσωτερικες ηλεκτρικες εγκαταστασεις Αυτοματισμοί, Ηλεκτρικές Εγάταστάσεις καταναλωτών Μέσης και Χαμηλής Τάσης, Ηλεκτρικές Μηχανές, Εφαρμογές Αυτοματισμών με PLC ηλεκτρονικά Ισχύος, Ανάλυση Ηλεκτρικών Κυκλωμάτων, Ηλεκτροτεχνία, Βασικές αρχές υγιεινής και ασφάλειας στους χώρους εργασίας Ξένη γλώσσα (Βασική Τεχνική Ορολογία)	Νομοθεσία ανελκυστήρων Λειτουργικά μέρη του ανελκυστήρα, εξαρτήματα και μηχανισμοί και η ορθή πρακτική της συντήρησής τους Πρότυπα, Προδιαγραφές Μέτρα ασφαλείας και υγιεινής κατά την συντήρηση των ανελκυστήρων Ξένη γλώσσα (Εξειδικευμένη Τεχνική Ορολογία)

	ΕΕ 2.1.15: Ελέγχει το σύστημα αρπάγης	Αλγεβρα Γεωμετρία Φυσική Ελληνική γλώσσα Ξένη Γλώσσα Ηλεκτρονικοί Υπολογιστές	Ηλεκτρονικά κυκλώματα Ηλεκτρικές Μετρήσεις (Θεωρία – Εργαστήριο) Εσωτερικες ηλεκτρικές Εγκαταστάσεις (θεωρία Εργαστήρια) Στοιχεία Ηλεκτρονικής και Ηλεκτρονικών Ισχύος (θεωρία Εργαστήριο) Αυτοματισμοί (Θεωρία – Εργαστήριο) Κανονισμοί Εσωτερικών Ηλεκτρικών Εγκαταστάσεων Αρχές αντοχής υλικών Στοιχεία μηχανών – Εσωτερικες ηλεκτρικες εγκαταστασεις Αυτοματισμοί, Ηλεκτρικές Εγάταστάσεις καταναλωτών Μέσης και Χαμηλής Τάσης, Ηλεκτρικές Μηχανές, Εφαρμογές Αυτοματισμών με PLC ηλεκτρονικά Ισχύος, Ανάλυση Ηλεκτρικών Κυκλωμάτων, Ηλεκτροτεχνία, Βασικές αρχές υγιεινής και ασφάλειας στους χώρους εργασίας Ξένη γλώσσα (Βασική Τεχνική Ορολογία)	Νομοθεσία ανελκυστήρων Λειτουργικά μέρη του ανελκυστήρα, εξαρτήματα και μηχανισμοί και η ορθή πρακτική της συντήρησής τους Πρότυπα, Προδιαγραφές Μέτρα ασφαλείας και υγιεινής κατά την συντήρηση των ανελκυστήρων Ξένη γλώσσα (Εξειδικευμένη Τεχνική Ορολογία)
	ΕΕ 2.1.16: Ελέγχει την λειτουργίας των σημάτων κινδύνου και μέσων αμφίδρομης επικοινωνίας	Αλγεβρα Γεωμετρία Φυσική Ελληνική γλώσσα Ξένη Γλώσσα Ηλεκτρονικοί Υπολογιστές	Ηλεκτρονικά κυκλώματα Ηλεκτρικές Μετρήσεις (Θεωρία – Εργαστήριο) Εσωτερικες ηλεκτρικές Εγκαταστάσεις (θεωρία Εργαστήρια) Στοιχεία Ηλεκτρονικής και Ηλεκτρονικών Ισχύος (θεωρία Εργαστήριο) Αυτοματισμοί (Θεωρία – Εργαστήριο) Κανονισμοί Εσωτερικών Ηλεκτρικών Εγκαταστάσεων Στοιχεία μηχανών – Εσωτερικες ηλεκτρικες εγκαταστασεις Αυτοματισμοί, Ηλεκτρικές Εγάταστάσεις καταναλωτών Μέσης και Χαμηλής Τάσης, Ηλεκτρικές Μηχανές, Εφαρμογές Αυτοματισμών με PLC ηλεκτρονικά Ισχύος, Ανάλυση Ηλεκτρικών Κυκλωμάτων, Ηλεκτροτεχνία, Βασικές αρχές υγιεινής και ασφάλειας στους χώρους εργασίας	Νομοθεσία ανελκυστήρων Λειτουργικά μέρη του ανελκυστήρα, εξαρτήματα και μηχανισμοί και η ορθή πρακτική της συντήρησής τους Πρότυπα, Προδιαγραφές Ηλεκτρολογικό σχέδιο ανελκυστήρων και εφαρμογή του Εφαρμογές αυτοματισμών στους ανελκυστήρες και PLC Εφαρμογές ηλεκτρονικής στους ανελκυστήρες

	ΕΕ 2.1.17: Ελέγχει το σύστημα απεγκλωβισμού (αν υπάρχει) και την λειτουργία του φωτισμού ασφαλείας	Αλγεβρα Γεωμετρία Φυσική Ελληνική γλώσσα Ξένη Γλώσσα Ηλεκτρονικοί Υπολογιστές	Ηλεκτρονικά κυκλώματα Ηλεκτρικές Μετρήσεις (Θεωρία – Εργαστήριο) Εσωτερικες ηλεκτρικές Εγκαταστάσεις (θεωρία Εργαστήρια) Στοιχεία Ηλεκτρονικής και Ηλεκτρονικών Ισχύος (θεωρία Εργαστήριο) Αυτοματισμοί (Θεωρία – Εργαστήριο) Κανονισμοί Εσωτερικών Ηλεκτρικών Εγκαταστάσεων Στοιχεία μηχανών – Εσωτερικες ηλεκτρικες εγκαταστασεις Αυτοματισμοί, Ηλεκτρικές Εγάταστάσεις καταναλωτών Μέσης και Χαμηλής Τάσης, Ηλεκτρικές Μηχανές, Εφαρμογές Αυτοματισμών με PLC ηλεκτρονικά Ισχύος, Ανάλυση Ηλεκτρικών Κυκλωμάτων, Ηλεκτροτεχνία, Βασικές αρχές υγιεινής και ασφάλειας στους χώρους εργασίας	Νομοθεσία ανελκυστήρων Λειτουργικά μέρη του ανελκυστήρα, εξαρτήματα και μηχανισμοί και η ορθή πρακτική της συντήρησής τους Πρότυπα, Προδιαγραφές Ηλεκτρολογικό σχέδιο ανελκυστήρων και εφαρμογή του Εφαρμογές αυτοματισμών στους ανελκυστήρες και PLC Εφαρμογές ηλεκτρονικής στους ανελκυστήρες Μέτρα ασφαλείας και υγιεινής κατά την συντήρηση των ανελκυστήρων
	ΕΕ 2.1.18: Ελέγχει τους προσκρουστήρες	Αλγεβρα Γεωμετρία Φυσική Ελληνική γλώσσα Ξένη Γλώσσα Ηλεκτρονικοί Υπολογιστές	Ηλεκτρονικά κυκλώματα Ηλεκτρικές Μετρήσεις (Θεωρία – Εργαστήριο) Εσωτερικες ηλεκτρικές Εγκαταστάσεις (θεωρία Εργαστήρια) Στοιχεία Ηλεκτρονικής και Ηλεκτρονικών Ισχύος (θεωρία Εργαστήριο) Αυτοματισμοί (Θεωρία – Εργαστήριο) Κανονισμοί Εσωτερικών Ηλεκτρικών Εγκαταστάσεων Στοιχεία μηχανών – Εσωτερικες ηλεκτρικες εγκαταστασεις Αυτοματισμοί, Ηλεκτρικές Εγάταστάσεις καταναλωτών Μέσης και Χαμηλής Τάσης, Ηλεκτρικές Μηχανές, Εφαρμογές Αυτοματισμών με PLC ηλεκτρονικά Ισχύος, Ανάλυση Ηλεκτρικών Κυκλωμάτων, Ηλεκτροτεχνία, Βασικές αρχές υγιεινής και ασφάλειας στους χώρους εργασίας	Νομοθεσία ανελκυστήρων Λειτουργικά μέρη του ανελκυστήρα, εξαρτήματα και μηχανισμοί και η ορθή πρακτική της συντήρησής τους Πρότυπα, Προδιαγραφές Μέτρα ασφαλείας και υγιεινής κατά την συντήρηση των ανελκυστήρων

	ΕΕ 2.1.19:Ελέγχει την λειτουργία επανισοστάθμισης με ανοικτές πόρτες	Αλγεβρα Γεωμετρία Φυσική Ελληνική γλώσσα Ξένη Γλώσσα Ηλεκτρονικοί Υπολογιστές	Ηλεκτρονικά κυκλώματα Ηλεκτρικές Μετρήσεις (Θεωρία – Εργαστήριο) Εσωτερικες ηλεκτρικές Εγκαταστάσεις (θεωρία Εργαστήρια) Στοιχεία Ηλεκτρονικής και Ηλεκτρονικών Ισχύος (θεωρία Εργαστήριο) Αυτοματισμοί (Θεωρία – Εργαστήριο) Κανονισμοί Εσωτερικών Ηλεκτρικών ΕγκαταστάσεωνΣτοιχεία μηχανών – Εσωτερικες ηλεκτρικες εγκαταστασεις Αυτοματισμοί, Ηλεκτρικές Εγάταστάσεις καταναλωτών Μέσης και Χαμηλής Τάσης, Ηλεκτρικές Μηχανές, Εφαρμογές Αυτοματισμών με PLC ηλεκτρονικά Ισχύος, Ανάλυση Ηλεκτρικών Κυκλωμάτων, Ηλεκτροτεχνία, Βασικές αρχές υγιεινής και ασφάλειας στους χώρους εργασίας	Νομοθεσία ανελκυστήρων Λειτουργικά μέρη του ανελκυστήρα, εξαρτήματα και μηχανισμοί και η ορθή πρακτική της συντήρησής τους Πρότυπα, Προδιαγραφές Ηλεκτρολογικό σχέδιο ανελκυστήρων και εφαρμογή του Εφαρμογές αυτοματισμών στους ανελκυστήρες και PLC Εφαρμογές ηλεκτρονικής στους ανελκυστήρες Μέτρα ασφαλείας και υγιεινής κατά την συντήρηση των ανελκυστήρων
	ΕΕ 2.1.20: Ελέγχει αν υπάρχουν πινακίδες με ωφέλιμο φορτίο/ άτομα/ οδηγίες χρήσης	Αλγεβρα Γεωμετρία Φυσική Ελληνική γλώσσα Ξένη Γλώσσα Ηλεκτρονικοί Υπολογιστές	Ηλεκτρονικά κυκλώματα Ηλεκτρικές Μετρήσεις (Θεωρία – Εργαστήριο) Εσωτερικες ηλεκτρικές Εγκαταστάσεις (θεωρία Εργαστήρια) Στοιχεία Ηλεκτρονικής και Ηλεκτρονικών Ισχύος (θεωρία Εργαστήριο) Αυτοματισμοί (Θεωρία – Εργαστήριο) Κανονισμοί Εσωτερικών Ηλεκτρικών ΕγκαταστάσεωνΣτοιχεία μηχανών – Εσωτερικες ηλεκτρικες εγκαταστασεις Αυτοματισμοί, Ηλεκτρικές Εγάταστάσεις καταναλωτών Μέσης και Χαμηλής Τάσης, Ηλεκτρικές Μηχανές, Εφαρμογές Αυτοματισμών με PLC ηλεκτρονικά Ισχύος, Ανάλυση Ηλεκτρικών Κυκλωμάτων, Ηλεκτροτεχνία, Αρχές και τεχνικές Εξυπηρέτησης πελατών Βασικές αρχές υγιεινής και ασφάλειας στους χώρους εργασίας	Νομοθεσία ανελκυστήρων Λειτουργικά μέρη του ανελκυστήρα, εξαρτήματα και μηχανισμοί και η ορθή πρακτική της συντήρησής τους Πρότυπα, Προδιαγραφές Μέτρα ασφαλείας και υγιεινής κατά την συντήρηση των ανελκυστήρων

	ΕΕ 2.1.21: Ελέγχει την κατάσταση του πλαισίου θαλάμου και του πλαισίου αντιβάρου	Αλγεβρα Γεωμετρία Φυσική Ελληνική γλώσσα Ξένη Γλώσσα Ηλεκτρονικοί Υπολογιστές	Ηλεκτρονικά κυκλώματα Ηλεκτρικές Μετρήσεις (Θεωρία – Εργαστήριο) Εσωτερικες ηλεκτρικές Εγκαταστάσεις (θεωρία Εργαστήρια) Στοιχεία Ηλεκτρονικής και Ηλεκτρονικών Ισχύος (θεωρία Εργαστήριο) Αυτοματισμοί (Θεωρία – Εργαστήριο) Κανονισμοί Εσωτερικών Ηλεκτρικών Εγκαταστάσεων Στοιχεία μηχανών – Εσωτερικες ηλεκτρικες εγκαταστασεις Αυτοματισμοί, Ηλεκτρικές Εγάταστάσεις καταναλωτών Μέσης και Χαμηλής Τάσης, Ηλεκτρικές Μηχανές, Εφαρμογές Αυτοματισμών με PLC ηλεκτρονικά Ισχύος, Ανάλυση Ηλεκτρικών Κυκλωμάτων, Ηλεκτροτεχνία, Βασικές αρχές υγιεινής και ασφάλειας στους χώρους εργασίας	Λειτουργικά μέρη του ανελκυστήρα, εξαρτήματα και μηχανισμοί και η ορθή πρακτική της συντήρησής τους Πρότυπα, Προδιαγραφές Μέτρα ασφαλείας και υγιεινής κατά την συντήρηση των ανελκυστήρων
	ΕΕ 2.1.22: Δοκιμάζει τον φωτισμό φρεατίου	Αλγεβρα Γεωμετρία Φυσική Ελληνική γλώσσα Ξένη Γλώσσα Ηλεκτρονικοί Υπολογιστές	Ηλεκτρονικά κυκλώματα Ηλεκτρικές Μετρήσεις (Θεωρία – Εργαστήριο) Εσωτερικες ηλεκτρικές Εγκαταστάσεις (θεωρία Εργαστήρια) Στοιχεία Ηλεκτρονικής και Ηλεκτρονικών Ισχύος (θεωρία Εργαστήριο) Αυτοματισμοί (Θεωρία – Εργαστήριο) Κανονισμοί Εσωτερικών Ηλεκτρικών Εγκαταστάσεων Στοιχεία μηχανών – Εσωτερικες ηλεκτρικες εγκαταστασεις Αυτοματισμοί, Ηλεκτρικές Εγάταστάσεις καταναλωτών Μέσης και Χαμηλής Τάσης, Ηλεκτρικές Μηχανές, Εφαρμογές Αυτοματισμών με PLC ηλεκτρονικά Ισχύος, Ανάλυση Ηλεκτρικών Κυκλωμάτων, Ηλεκτροτεχνία, Βασικές αρχές υγιεινής και ασφάλειας στους χώρους εργασίας	Νομοθεσία ανελκυστήρων Λειτουργικά μέρη του ανελκυστήρα, εξαρτήματα και μηχανισμοί και η ορθή πρακτική της συντήρησής τους Πρότυπα, Προδιαγραφές Ηλεκτρολογικό σχέδιο ανελκυστήρων και εφαρμογή του Εφαρμογές αυτοματισμών στους ανελκυστήρες και PLC Μέτρα ασφαλείας και υγιεινής κατά την συντήρηση των ανελκυστήρων

	ΕΕ 2.1.23: Δοκιμάζει την λειτουργία της βαλβίδας θραύσης	Αλγεβρα Γεωμετρία Φυσική Ελληνική γλώσσα Ξένη Γλώσσα Ηλεκτρονικοί Υπολογιστές	Ηλεκτρονικά κυκλώματα Ηλεκτρικές Μετρήσεις (Θεωρία – Εργαστήριο) Εσωτερικες ηλεκτρικές Εγκαταστάσεις (θεωρία Εργαστήρια) Στοιχεία Ηλεκτρονικής και Ηλεκτρονικών Ισχύος (θεωρία Εργαστήριο) Αυτοματισμοί (Θεωρία – Εργαστήριο) Κανονισμοί Εσωτερικών Ηλεκτρικών Εγκαταστάσεων Αρχές αντοχής υλικών Στοιχεία μηχανών – Εσωτερικες ηλεκτρικες εγκαταστασεις Αυτοματισμοί, Ηλεκτρικές Εγάταστάσεις καταναλωτών Μέσης και Χαμηλής Τάσης, Ηλεκτρικές Μηχανές, Εφαρμογές Αυτοματισμών με PLC ηλεκτρονικά Ισχύος, Ανάλυση Ηλεκτρικών Κυκλωμάτων, Ηλεκτροτεχνία Συστήματα Αυτόματου Ελέγχου. Βασικές αρχές υγιεινής και ασφάλειας στους χώρους εργασίας	Νομοθεσία ανελκυστήρων Λειτουργικά μέρη του ανελκυστήρα, εξαρτήματα και μηχανισμοί και η ορθή πρακτική της συντήρησής τους Πρότυπα, Προδιαγραφές Μέτρα ασφαλείας και υγιεινής κατά την συντήρηση των ανελκυστήρων
	ΕΕ 2.1.24: Ελέγχει διαρροής υδραυλικού κυκλώματος	Αλγεβρα Γεωμετρία Φυσική Ελληνική γλώσσα Ξένη Γλώσσα Ηλεκτρονικοί Υπολογιστές	Ηλεκτρονικά κυκλώματα Ηλεκτρικές Μετρήσεις (Θεωρία – Εργαστήριο) Εσωτερικες ηλεκτρικές Εγκαταστάσεις (θεωρία Εργαστήρια) Στοιχεία Ηλεκτρονικής και Ηλεκτρονικών Ισχύος (θεωρία Εργαστήριο) Αυτοματισμοί (Θεωρία – Εργαστήριο) Κανονισμοί Εσωτερικών Ηλεκτρικών Εγκαταστάσεων Αρχές αντοχής υλικών Στοιχεία μηχανών – Εσωτερικες ηλεκτρικες εγκαταστασεις Αυτοματισμοί, Ηλεκτρικές Εγάταστάσεις καταναλωτών Μέσης και Χαμηλής Τάσης, Ηλεκτρικές Μηχανές, Εφαρμογές Αυτοματισμών με PLC ηλεκτρονικά Ισχύος, Ανάλυση Ηλεκτρικών Κυκλωμάτων, Ηλεκτροτεχνία Συστήματα Αυτόματου Ελέγχου Βασικές αρχές υγιεινής και ασφάλειας στους χώρους εργασίας	Νομοθεσία ανελκυστήρων Λειτουργικά μέρη του ανελκυστήρα, εξαρτήματα και μηχανισμοί και η ορθή πρακτική της συντήρησής τους Πρότυπα, Προδιαγραφές Μέτρα ασφαλείας και υγιεινής κατά την συντήρηση των ανελκυστήρων

	ΕΕ 2.1.25: Ελέγχει τη στάθμη λαδιού σε υδραυλικό ανελκυστήρα	Αλγεβρα Γεωμετρία Φυσική Ελληνική γλώσσα Ξένη Γλώσσα Ηλεκτρονικοί Υπολογιστές	Ηλεκτρονικά κυκλώματα Ηλεκτρικές Μετρήσεις (Θεωρία – Εργαστήριο) Εσωτερικες ηλεκτρικές Εγκαταστάσεις (θεωρία Εργαστήρια) Στοιχεία Ηλεκτρονικής και Ηλεκτρονικών Ισχύος (θεωρία Εργαστήριο) Αυτοματισμοί (Θεωρία – Εργαστήριο) Κανονισμοί Εσωτερικών Ηλεκτρικών Εγκαταστάσεων Αρχές αντοχής υλικών Στοιχεία μηχανών – Εσωτερικες ηλεκτρικες εγκαταστασεις Αυτοματισμοί, Ηλεκτρικές Εγάταστάσεις καταναλωτών Μέσης και Χαμηλής Τάσης, Ηλεκτρικές Μηχανές, Εφαρμογές Αυτοματισμών με PLC ηλεκτρονικά Ισχύος, Ανάλυση Ηλεκτρικών Κυκλωμάτων, Ηλεκτροτεχνία Συστήματα Αυτόματου Ελέγχου Βασικές αρχές υγιεινής και ασφάλειας στους χώρους εργασίας	Νομοθεσία ανελκυστήρων Λειτουργικά μέρη του ανελκυστήρα, εξαρτήματα και μηχανισμοί και η ορθή πρακτική της συντήρησής τους Πρότυπα, Προδιαγραφές Μέτρα ασφαλείας και υγιεινής κατά την συντήρηση των ανελκυστήρων
	ΕΕ 2.1.26: Δοκιμάζει την βαλβίδα ανακούφισης ώστε να ανοίγει στην προβλεπόμενη μέγιστη πίεση	Αλγεβρα Γεωμετρία Φυσική Ελληνική γλώσσα Ξένη Γλώσσα Ηλεκτρονικοί Υπολογιστές	Ηλεκτρονικά κυκλώματα Ηλεκτρικές Μετρήσεις (Θεωρία – Εργαστήριο) Εσωτερικες ηλεκτρικές Εγκαταστάσεις (θεωρία Εργαστήρια) Στοιχεία Ηλεκτρονικής και Ηλεκτρονικών Ισχύος (θεωρία Εργαστήριο) Αυτοματισμοί (Θεωρία – Εργαστήριο) Κανονισμοί Εσωτερικών Ηλεκτρικών Εγκαταστάσεων Αρχές αντοχής υλικών Στοιχεία μηχανών – Εσωτερικες ηλεκτρικες εγκαταστασεις Αυτοματισμοί, Ηλεκτρικές Εγάταστάσεις καταναλωτών Μέσης και Χαμηλής Τάσης, Ηλεκτρικές Μηχανές, Εφαρμογές Αυτοματισμών με PLC ηλεκτρονικά Ισχύος, Ανάλυση Ηλεκτρικών Κυκλωμάτων, Ηλεκτροτεχνία Συστήματα Αυτόματου Ελέγχου Βασικές αρχές υγιεινής και ασφάλειας στους χώρους εργασίας	Νομοθεσία ανελκυστήρων Λειτουργικά μέρη του ανελκυστήρα, εξαρτήματα και μηχανισμοί και η ορθή πρακτική της συντήρησής τους Πρότυπα, Προδιαγραφές Μέτρα ασφαλείας και υγιεινής κατά την συντήρηση των ανελκυστήρων

	ΕΕ 2.1.27: Δοκιμάζει την βαλβίδα έκτακτης ανάγκης	Αλγεβρα Γεωμετρία Φυσική Ελληνική γλώσσα Ξένη Γλώσσα Ηλεκτρονικοί Υπολογιστές	Ηλεκτρονικά κυκλώματα Ηλεκτρικές Μετρήσεις (Θεωρία – Εργαστήριο) Εσωτερικες ηλεκτρικές Εγκαταστάσεις (θεωρία Εργαστήρια) Στοιχεία Ηλεκτρονικής και Ηλεκτρονικών Ισχύος (θεωρία Εργαστήριο) Αυτοματισμοί (Θεωρία – Εργαστήριο) Κανονισμοί Εσωτερικών Ηλεκτρικών Εγκαταστάσεων Αρχές αντοχής υλικών Στοιχεία μηχανών – Εσωτερικες ηλεκτρικες εγκαταστασεις Αυτοματισμοί, Ηλεκτρικές Εγάταστάσεις καταναλωτών Μέσης και Χαμηλής Τάσης, Ηλεκτρικές Μηχανές, Εφαρμογές Αυτοματισμών με PLC ηλεκτρονικά Ισχύος, Ανάλυση Ηλεκτρικών Κυκλωμάτων, Ηλεκτροτεχνία Συστήματα Αυτόματου Ελέγχου Βασικές αρχές υγιεινής και ασφάλειας στους χώρους εργασίας	Νομοθεσία ανελκυστήρων Λειτουργικά μέρη του ανελκυστήρα, εξαρτήματα και μηχανισμοί και η ορθή πρακτική της συντήρησής τους Πρότυπα, Προδιαγραφές Μέτρα ασφαλείας και υγιεινής κατά την συντήρηση των ανελκυστήρων
	ΕΕ 2.1.28: Ελέγχει ομαλή λειτουργία κινητήριου μηχανισμού	Αλγεβρα Γεωμετρία Φυσική Ελληνική γλώσσα Ξένη Γλώσσα Ηλεκτρονικοί Υπολογιστές	Ηλεκτρονικά κυκλώματα Ηλεκτρικές Μετρήσεις (Θεωρία – Εργαστήριο) Εσωτερικες ηλεκτρικές Εγκαταστάσεις (θεωρία Εργαστήρια) Στοιχεία Ηλεκτρονικής και Ηλεκτρονικών Ισχύος (θεωρία Εργαστήριο) Αυτοματισμοί (Θεωρία – Εργαστήριο) Κανονισμοί Εσωτερικών Ηλεκτρικών Εγκαταστάσεων Αρχές αντοχής υλικών Στοιχεία μηχανών – Εσωτερικες ηλεκτρικες εγκαταστασεις Αυτοματισμοί, Ηλεκτρικές Εγάταστάσεις καταναλωτών Μέσης και Χαμηλής Τάσης, Ηλεκτρικές Μηχανές, Εφαρμογές Αυτοματισμών με PLC ηλεκτρονικά Ισχύος, Ανάλυση Ηλεκτρικών Κυκλωμάτων, Ηλεκτροτεχνία Συστήματα Αυτόματου Ελέγχου Βασικές αρχές υγιεινής και ασφάλειας στους χώρους εργασίας	Νομοθεσία ανελκυστήρων Λειτουργικά μέρη του ανελκυστήρα, εξαρτήματα και μηχανισμοί και η ορθή πρακτική της συντήρησής τους Πρότυπα, Προδιαγραφές Μέτρα ασφαλείας και υγιεινής κατά την συντήρηση των ανελκυστήρων

	ΕΕ 2.1.29: Ελέγχει την λειτουργία του μηχανισμού έκτακτης ανάγκης θυρών	Αλγεβρα Γεωμετρία Φυσική Ελληνική γλώσσα Ξένη Γλώσσα Ηλεκτρονικοί Υπολογιστές	Ηλεκτρονικά κυκλώματα Ηλεκτρικές Μετρήσεις (Θεωρία – Εργαστήριο) Εσωτερικες ηλεκτρικές Εγκαταστάσεις (θεωρία Εργαστήρια) Στοιχεία Ηλεκτρονικής και Ηλεκτρονικών Ισχύος (θεωρία Εργαστήριο) Αυτοματισμοί (Θεωρία – Εργαστήριο) Κανονισμοί Εσωτερικών Ηλεκτρικών Εγκαταστάσεων Στοιχεία μηχανών – Εσωτερικες ηλεκτρικες εγκαταστασεις Αυτοματισμοί, Ηλεκτρικές Εγάταστάσεις καταναλωτών Μέσης και Χαμηλής Τάσης, Ηλεκτρικές Μηχανές, Εφαρμογές Αυτοματισμών με PLC ηλεκτρονικά Ισχύος, Ανάλυση Ηλεκτρικών Κυκλωμάτων, Ηλεκτροτεχνία Συστήματα Αυτόματου Ελέγχου Βασικές αρχές υγιεινής και ασφάλειας στους χώρους εργασίας	Νομοθεσία ανελκυστήρων Λειτουργικά μέρη του ανελκυστήρα, εξαρτήματα και μηχανισμοί και η ορθή πρακτική της συντήρησής τους Πρότυπα, Προδιαγραφές Μέτρα ασφαλείας και υγιεινής κατά την συντήρηση των ανελκυστήρων
	ΕΕ 2.1.30: Ελέγχει το χειριστήριο συντήρησης	Αλγεβρα Γεωμετρία Φυσική Ελληνική γλώσσα Ξένη Γλώσσα Ηλεκτρονικοί Υπολογιστές	Ηλεκτρονικά κυκλώματα Ηλεκτρικές Μετρήσεις (Θεωρία – Εργαστήριο) Εσωτερικες ηλεκτρικές Εγκαταστάσεις (θεωρία Εργαστήρια) Στοιχεία Ηλεκτρονικής και Ηλεκτρονικών Ισχύος (θεωρία Εργαστήριο) Αυτοματισμοί (Θεωρία – Εργαστήριο) Κανονισμοί Εσωτερικών Ηλεκτρικών Εγκαταστάσεων Στοιχεία μηχανών – Εσωτερικες ηλεκτρικες εγκαταστασεις Αυτοματισμοί, Ηλεκτρικές Εγάταστάσεις καταναλωτών Μέσης και Χαμηλής Τάσης, Ηλεκτρικές Μηχανές, Εφαρμογές Αυτοματισμών με PLC ηλεκτρονικά Ισχύος, Ανάλυση Ηλεκτρικών Κυκλωμάτων, Ηλεκτροτεχνία Συστήματα Αυτόματου ΕλέγχουΒασικές αρχές υγιεινής και ασφάλειας στους χώρους εργασίας	Νομοθεσία ανελκυστήρων Λειτουργικά μέρη του ανελκυστήρα, εξαρτήματα και μηχανισμοί και η ορθή πρακτική της συντήρησής τους Πρότυπα, Προδιαγραφές Ηλεκτρολογικό σχέδιο ανελκυστήρων και εφαρμογή του Εφαρμογές αυτοματισμών στους ανελκυστήρες και PLC Μέτρα ασφαλείας και υγιεινής κατά την συντήρηση των ανελκυστήρων

	ΕΕΛ 2.2: Διενεργεί λιπάνσεις και καθαρισμούς	Αλγεβρα Γεωμετρία Φυσική Ελληνική γλώσσα Ξένη Γλώσσα Ηλεκτρονικοί Υπολογιστές	Ηλεκτρονικά κυκλώματα Ηλεκτρικές Μετρήσεις (Θεωρία – Εργαστήριο) Εσωτερικες ηλεκτρικές Εγκαταστάσεις (θεωρία Εργαστήρια) Στοιχεία Ηλεκτρονικής και Ηλεκτρονικών Ισχύος (θεωρία Εργαστήριο) Αυτοματισμοί (Θεωρία – Εργαστήριο) Κανονισμοί Εσωτερικών Ηλεκτρικών Εγκαταστάσεων Στοιχεία μηχανών – Εσωτερικες ηλεκτρικες εγκαταστασεις Αυτοματισμοί, Ηλεκτρικές Εγάταστάσεις καταναλωτών Μέσης και Χαμηλής Τάσης, Ηλεκτρικές Μηχανές, Εφαρμογές Αυτοματισμών με PLC ηλεκτρονικά Ισχύος, Ανάλυση Ηλεκτρικών Κυκλωμάτων, Ηλεκτροτεχνία Συστήματα Αυτόματου ΕλέγχουΒασικές αρχές υγιεινής και ασφάλειας στους χώρους εργασίας	Προδιαγραφές λιπαντικών Απαιτήσεις λίπανσης εξαρτημάτων και μηχανισμών Λειτουργικά μέρη του ανελκυστήρα, εξαρτήματα και μηχανισμοί και η ορθή πρακτική της συντήρησής τους Μέτρα ασφαλείας και υγιεινής κατά την συντήρηση των ανελκυστήρων
	ΕΕ 2.2.1: Λίπανση οδηγών	Αλγεβρα Γεωμετρία Φυσική Ελληνική γλώσσα Ξένη Γλώσσα Ηλεκτρονικοί Υπολογιστές	Ηλεκτρονικά κυκλώματα Ηλεκτρικές Μετρήσεις (Θεωρία – Εργαστήριο) Εσωτερικες ηλεκτρικές Εγκαταστάσεις (θεωρία Εργαστήρια) Στοιχεία Ηλεκτρονικής και Ηλεκτρονικών Ισχύος (θεωρία Εργαστήριο) Αυτοματισμοί (Θεωρία – Εργαστήριο) Κανονισμοί Εσωτερικών Ηλεκτρικών Εγκαταστάσεων Στοιχεία μηχανών – Εσωτερικες ηλεκτρικες εγκαταστασεις Αυτοματισμοί, Ηλεκτρικές Εγάταστάσεις καταναλωτών Μέσης και Χαμηλής Τάσης, Ηλεκτρικές Μηχανές, Εφαρμογές Αυτοματισμών με PLC ηλεκτρονικά Ισχύος, Ανάλυση Ηλεκτρικών Κυκλωμάτων, Ηλεκτροτεχνία Συστήματα Αυτόματου ΕλέγχουΒασικές αρχές υγιεινής και ασφάλειας στους χώρους εργασίας	Προδιαγραφές λιπαντικών Απαιτήσεις λίπανσης εξαρτημάτων και μηχανισμών

	ΕΕ 2.2.2: Λίπανση κινητήριου μηχανισμού, κουζινέτων, τροχαλιών	Αλγεβρα Γεωμετρία Φυσική Ελληνική γλώσσα Ξένη Γλώσσα Ηλεκτρονικοί Υπολογιστές	Ηλεκτρονικά κυκλώματα Ηλεκτρικές Μετρήσεις (Θεωρία – Εργαστήριο) Εσωτερικες ηλεκτρικές Εγκαταστάσεις (θεωρία Εργαστήρια) Στοιχεία Ηλεκτρονικής και Ηλεκτρονικών Ισχύος (θεωρία Εργαστήριο) Αυτοματισμοί (Θεωρία – Εργαστήριο) Κανονισμοί Εσωτερικών Ηλεκτρικών Εγκαταστάσεων Στοιχεία μηχανών – Εσωτερικες ηλεκτρικες εγκαταστασεις Αυτοματισμοί, Ηλεκτρικές Εγάταστάσεις καταναλωτών Μέσης και Χαμηλής Τάσης, Ηλεκτρικές Μηχανές, Εφαρμογές Αυτοματισμών με PLC ηλεκτρονικά Ισχύος, Ανάλυση Ηλεκτρικών Κυκλωμάτων, Ηλεκτροτεχνία Συστήματα Αυτόματου Ελέγχου Βασικές αρχές υγιεινής και ασφάλειας στους χώρους εργασία	Προδιαγραφές λιπαντικών Απαιτήσεις λίπανσης εξαρτημάτων και μηχανισμών
	ΕΕ 2.2.3: Λίπανση εδράνων ρυθμιστή ταχύτητας	Αλγεβρα Γεωμετρία Φυσική Ελληνική γλώσσα Ξένη Γλώσσα Ηλεκτρονικοί Υπολογιστές	Ηλεκτρονικά κυκλώματα Ηλεκτρικές Μετρήσεις (Θεωρία – Εργαστήριο) Εσωτερικες ηλεκτρικές Εγκαταστάσεις (θεωρία Εργαστήρια) Στοιχεία Ηλεκτρονικής και Ηλεκτρονικών Ισχύος (θεωρία Εργαστήριο) Αυτοματισμοί (Θεωρία – Εργαστήριο) Κανονισμοί Εσωτερικών Ηλεκτρικών Εγκαταστάσεων Στοιχεία μηχανών Στοιχεία μηχανών – Εσωτερικες ηλεκτρικες εγκαταστασεις Αυτοματισμοί, Ηλεκτρικές Εγάταστάσεις καταναλωτών Μέσης και Χαμηλής Τάσης, Ηλεκτρικές Μηχανές, Εφαρμογές Αυτοματισμών με PLC ηλεκτρονικά Ισχύος, Ανάλυση Ηλεκτρικών Κυκλωμάτων, Ηλεκτροτεχνία Συστήματα Αυτόματου ΕλέγχουΒασικές αρχές υγιεινής και ασφάλειας στους χώρους εργασία	Προδιαγραφές λιπαντικών Απαιτήσεις λίπανσης εξαρτημάτων και μηχανισμών

	ΕΕ 2.2.4: Καθαρισμός πυθμένα φρεατίου/οροφής θαλάμου/μηχανοστασίου/ τροχαλιοστασίου	Αλγεβρα Γεωμετρία Φυσική Ελληνική γλώσσα Ξένη Γλώσσα Ηλεκτρονικοί Υπολογιστές	Ηλεκτρονικά κυκλώματα Ηλεκτρικές Μετρήσεις (Θεωρία – Εργαστήριο) Εσωτερικες ηλεκτρικές Εγκαταστάσεις (θεωρία Εργαστήρια) Στοιχεία Ηλεκτρονικής και Ηλεκτρονικών Ισχύος (θεωρία Εργαστήριο) Αυτοματισμοί (Θεωρία – Εργαστήριο) Κανονισμοί Εσωτερικών Ηλεκτρικών Εγκαταστάσεων Βασικές αρχές υγιεινής και ασφάλειας στους χώρους εργασία	Μέτρα ασφαλείας και υγιεινής κατά την συντήρηση των ανελκυστήρων
	ΕΕ 2.2.5: Καθαρισμός αισθητηρίων οργάνων, διακοπτών στο φρεάτιο	Αλγεβρα Γεωμετρία Φυσική Ελληνική γλώσσα Ξένη Γλώσσα Ηλεκτρονικοί Υπολογιστές	Ηλεκτρονικά κυκλώματα Ηλεκτρικές Μετρήσεις (Θεωρία – Εργαστήριο) Εσωτερικες ηλεκτρικές Εγκαταστάσεις (θεωρία Εργαστήρια) Στοιχεία Ηλεκτρονικής και Ηλεκτρονικών Ισχύος (θεωρία Εργαστήριο) Αυτοματισμοί (Θεωρία – Εργαστήριο) Κανονισμοί Εσωτερικών Ηλεκτρικών Εγκαταστάσεων Στοιχεία μηχανών – Εσωτερικες ηλεκτρικες εγκαταστασεις Αυτοματισμοί, Ηλεκτρικές Εγάταστάσεις καταναλωτών Μέσης και Χαμηλής Τάσης, Ηλεκτρικές Μηχανές, Εφαρμογές Αυτοματισμών με PLC ηλεκτρονικά Ισχύος, Ανάλυση Ηλεκτρικών Κυκλωμάτων, Ηλεκτροτεχνία Συστήματα Αυτόματου Ελέγχου Βασικές αρχές υγιεινής και ασφάλειας στους χώρους εργασία	Λειτουργικά μέρη του ανελκυστήρα, εξαρτήματα και μηχανισμοί και η ορθή πρακτική της συντήρησής τους

	ΕΕΛ 2.3: Προχωρά σε ρυθμίσεις και προληπτικά μέτρα συντήρησης	Αλγεβρα Γεωμετρία Φυσική Ελληνική γλώσσα Ξένη Γλώσσα Ηλεκτρονικοί Υπολογιστές	Ηλεκτρονικά κυκλώματα Ηλεκτρικές Μετρήσεις (Θεωρία – Εργαστήριο) Εσωτερικες ηλεκτρικές Εγκαταστάσεις (θεωρία Εργαστήρια) Στοιχεία Ηλεκτρονικής και Ηλεκτρονικών Ισχύος (θεωρία Εργαστήριο) Αυτοματισμοί (Θεωρία – Εργαστήριο) Κανονισμοί Εσωτερικών Ηλεκτρικών Εγκαταστάσεων Αρχές αντοχής υλικών Στοιχεία μηχανών – Εσωτερικες ηλεκτρικες εγκαταστασεις Αυτοματισμοί, Ηλεκτρικές Εγάταστάσεις καταναλωτών Μέσης και Χαμηλής Τάσης, Ηλεκτρικές Μηχανές, Εφαρμογές Αυτοματισμών με PLC ηλεκτρονικά Ισχύος, Ανάλυση Ηλεκτρικών Κυκλωμάτων, Ηλεκτροτεχνία Συστήματα Αυτόματου Ελέγχου Βασικές αρχές υγιεινής και ασφάλειας στους χώρους εργασίας Ξένη γλώσσα (Βασική Τεχνική Ορολογία)	Τήρηση αρχείου δεδομένων, βλαβών και ιστορικού ανελκυστήρων συμβατικού ή ψηφιακού χαρακτήρα Κατανόηση σχεδίου ανελκυστήρα Νομοθεσία ανελκυστήρων Λειτουργικά μέρη του ανελκυστήρα, εξαρτήματα και μηχανισμοί και η ορθή πρακτική της συντήρησής τους Πρότυπα, Προδιαγραφές Ηλεκτρολογικό σχέδιο ανελκυστήρων και εφαρμογή του Εφαρμογές αυτοματισμών στους ανελκυστήρες και PLC Εφαρμογές ηλεκτρονικής στους ανελκυστήρες Ηλεκτρονικά ισχύος/ Ηλεκτρονικοί ρυθμιστές στροφών Χρήση Η/Υ σε τεχνικά γραφεία ανελκυστήρων Μέτρα ασφαλείας και υγιεινής κατά την συντήρηση των ανελκυστήρων Ξένη γλώσσα (Εξειδικευμένη Τεχνική Ορολογία)

	ΕΕ 2.3.1: Ρυθμίζει στις ημιαυτόματες πόρτες ταχύτητα κλεισίματος	Αλγεβρα Γεωμετρία Φυσική Ελληνική γλώσσα Ξένη Γλώσσα Ηλεκτρονικοί Υπολογιστές	Ηλεκτρονικά κυκλώματα Ηλεκτρικές Μετρήσεις (Θεωρία – Εργαστήριο) Εσωτερικες ηλεκτρικές Εγκαταστάσεις (θεωρία Εργαστήρια) Στοιχεία Ηλεκτρονικής και Ηλεκτρονικών Ισχύος (θεωρία Εργαστήριο) Αυτοματισμοί (Θεωρία – Εργαστήριο) Κανονισμοί Εσωτερικών Ηλεκτρικών Εγκαταστάσεων Αρχές αντοχής υλικών Στοιχεία μηχανών – Εσωτερικες ηλεκτρικες εγκαταστασεις Αυτοματισμοί, Ηλεκτρικές Εγάταστάσεις καταναλωτών Μέσης και Χαμηλής Τάσης, Ηλεκτρικές Μηχανές, Εφαρμογές Αυτοματισμών με PLC ηλεκτρονικά Ισχύος, Ανάλυση Ηλεκτρικών Κυκλωμάτων, Ηλεκτροτεχνία Συστήματα Αυτόματου Ελέγχου Βασικές αρχές υγιεινής και ασφάλειας στους χώρους εργασίας Ξένη γλώσσα (Βασική Τεχνική Ορολογία)	Λειτουργικά μέρη του ανελκυστήρα, εξαρτήματα και μηχανισμοί και η ορθή πρακτική της συντήρησής τους
	ΕΕ 2.3.2: Παρακολουθεί το συρματόσκοινο του ρυθμιστή	Αλγεβρα Γεωμετρία Φυσική Ελληνική γλώσσα Ξένη Γλώσσα Ηλεκτρονικοί Υπολογιστές	Ηλεκτρονικά κυκλώματα Ηλεκτρικές Μετρήσεις (Θεωρία – Εργαστήριο) Εσωτερικες ηλεκτρικές Εγκαταστάσεις (θεωρία Εργαστήρια) Στοιχεία Ηλεκτρονικής και Ηλεκτρονικών Ισχύος (θεωρία Εργαστήριο) Αυτοματισμοί (Θεωρία – Εργαστήριο) Κανονισμοί Εσωτερικών Ηλεκτρικών Εγκαταστάσεων Αρχές αντοχής υλικών Στοιχεία μηχανών – Εσωτερικες ηλεκτρικες εγκαταστασεις Αυτοματισμοί, Ηλεκτρικές Εγάταστάσεις καταναλωτών Μέσης και Χαμηλής Τάσης, Ηλεκτρικές Μηχανές, Εφαρμογές Αυτοματισμών με PLC ηλεκτρονικά Ισχύος, Ανάλυση Ηλεκτρικών Κυκλωμάτων, Ηλεκτροτεχνία Συστήματα Αυτόματου Ελέγχου Βασικές αρχές υγιεινής και ασφάλειας στους χώρους εργασίας Ξένη γλώσσα (Βασική Τεχνική Ορολογία)	Νομοθεσία ανελκυστήρων Λειτουργικά μέρη του ανελκυστήρα, εξαρτήματα και μηχανισμοί και η ορθή πρακτική της συντήρησής τους Πρότυπα, Προδιαγραφές

	ΕΕ 2.3.3: Ελέγχει την τάνυση των συρματόσκοινων	Αλγεβρα Γεωμετρία Φυσική Ελληνική γλώσσα Ξένη Γλώσσα Ηλεκτρονικοί Υπολογιστές	Ηλεκτρονικά κυκλώματα Ηλεκτρικές Μετρήσεις (Θεωρία – Εργαστήριο) Εσωτερικες ηλεκτρικές Εγκαταστάσεις (θεωρία Εργαστήρια) Στοιχεία Ηλεκτρονικής και Ηλεκτρονικών Ισχύος (θεωρία Εργαστήριο) Αυτοματισμοί (Θεωρία – Εργαστήριο) Κανονισμοί Εσωτερικών Ηλεκτρικών Εγκαταστάσεων Αρχές αντοχής υλικών Στοιχεία μηχανών – Εσωτερικες ηλεκτρικες εγκαταστασεις Αυτοματισμοί, Ηλεκτρικές Εγάταστάσεις καταναλωτών Μέσης και Χαμηλής Τάσης, Ηλεκτρικές Μηχανές, Εφαρμογές Αυτοματισμών με PLC ηλεκτρονικά Ισχύος, Ανάλυση Ηλεκτρικών Κυκλωμάτων, Ηλεκτροτεχνία Συστήματα Αυτόματου Ελέγχου Βασικές αρχές υγιεινής και ασφάλειας στους χώρους εργασίας Ξένη γλώσσα (Βασική Τεχνική Ορολογία)	Νομοθεσία ανελκυστήρων Λειτουργικά μέρη του ανελκυστήρα, εξαρτήματα και μηχανισμοί και η ορθή πρακτική της συντήρησής τους
	ΕΕ 2.3.4: Ελέγχει τον φωτισμός θαλάμου και συμπληρώνει τυχόν καμένους λαμπτήρες.	Αλγεβρα Γεωμετρία Φυσική Ελληνική γλώσσα Ξένη Γλώσσα Ηλεκτρονικοί Υπολογιστές	Ηλεκτρονικά κυκλώματα Ηλεκτρικές Μετρήσεις (Θεωρία – Εργαστήριο) Εσωτερικες ηλεκτρικές Εγκαταστάσεις (θεωρία Εργαστήρια) Στοιχεία Ηλεκτρονικής και Ηλεκτρονικών Ισχύος (θεωρία Εργαστήριο) Αυτοματισμοί (Θεωρία – Εργαστήριο) Κανονισμοί Εσωτερικών Ηλεκτρικών Εγκαταστάσεων Αρχές αντοχής υλικών Στοιχεία μηχανών – Εσωτερικες ηλεκτρικες εγκαταστασεις Αυτοματισμοί, Ηλεκτρικές Εγάταστάσεις καταναλωτών Μέσης και Χαμηλής Τάσης, Ηλεκτρικές Μηχανές, Εφαρμογές Αυτοματισμών με PLC ηλεκτρονικά Ισχύος, Ανάλυση Ηλεκτρικών Κυκλωμάτων, Ηλεκτροτεχνία Συστήματα Αυτόματου Ελέγχου Βασικές αρχές υγιεινής και ασφάλειας στους χώρους εργασίας Ξένη γλώσσα (Βασική Τεχνική Ορολογία)	Νομοθεσία ανελκυστήρων Λειτουργικά μέρη του ανελκυστήρα, εξαρτήματα και μηχανισμοί και η ορθή πρακτική της συντήρησής τους Πρότυπα, Προδιαγραφές Ηλεκτρολογικό σχέδιο ανελκυστήρων και εφαρμογή του

	ΕΕ 2.3.5: Ελέγχει τα κομβία κλήσης	Αλγεβρα Γεωμετρία Φυσική Ελληνική γλώσσα Ξένη Γλώσσα Ηλεκτρονικοί Υπολογιστές	Ηλεκτρονικά κυκλώματα Ηλεκτρικές Μετρήσεις (Θεωρία – Εργαστήριο) Εσωτερικες ηλεκτρικές Εγκαταστάσεις (θεωρία Εργαστήρια) Στοιχεία Ηλεκτρονικής και Ηλεκτρονικών Ισχύος (θεωρία Εργαστήριο) Αυτοματισμοί (Θεωρία – Εργαστήριο) Κανονισμοί Εσωτερικών Ηλεκτρικών Εγκαταστάσεων Αρχές αντοχής υλικών Στοιχεία μηχανών – Εσωτερικες ηλεκτρικες εγκαταστασεις Αυτοματισμοί, Ηλεκτρικές Εγάταστάσεις καταναλωτών Μέσης και Χαμηλής Τάσης, Ηλεκτρικές Μηχανές, Εφαρμογές Αυτοματισμών με PLC ηλεκτρονικά Ισχύος, Ανάλυση Ηλεκτρικών Κυκλωμάτων, Ηλεκτροτεχνία Συστήματα Αυτόματου Ελέγχου Βασικές αρχές υγιεινής και ασφάλειας στους χώρους εργασίας	Λειτουργικά μέρη του ανελκυστήρα, εξαρτήματα και μηχανισμοί και η ορθή πρακτική της συντήρησής τους Ηλεκτρολογικό σχέδιο ανελκυστήρων και εφαρμογή του Εφαρμογές αυτοματισμών στους ανελκυστήρες και PLC Εφαρμογές ηλεκτρονικής στους ανελκυστήρες
	ΕΕ 2.3.6: Ελέγχει και ρυθμίζει το επίπεδο ισοστάθμισης σε κάθε στάση	Αλγεβρα Γεωμετρία Φυσική Ελληνική γλώσσα Ξένη Γλώσσα Ηλεκτρονικοί Υπολογιστές	Ηλεκτρονικά κυκλώματα Ηλεκτρικές Μετρήσεις (Θεωρία – Εργαστήριο) Εσωτερικες ηλεκτρικές Εγκαταστάσεις (θεωρία Εργαστήρια) Στοιχεία Ηλεκτρονικής και Ηλεκτρονικών Ισχύος (θεωρία Εργαστήριο) Αυτοματισμοί (Θεωρία – Εργαστήριο) Κανονισμοί Εσωτερικών Ηλεκτρικών Εγκαταστάσεων Στοιχεία μηχανών – Εσωτερικες ηλεκτρικες εγκαταστασεις Αυτοματισμοί, Ηλεκτρικές Εγάταστάσεις καταναλωτών Μέσης και Χαμηλής Τάσης, Ηλεκτρικές Μηχανές, Εφαρμογές Αυτοματισμών με PLC ηλεκτρονικά Ισχύος, Ανάλυση Ηλεκτρικών Κυκλωμάτων, Ηλεκτροτεχνία Συστήματα Αυτόματου Ελέγχου	Νομοθεσία ανελκυστήρων Λειτουργικά μέρη του ανελκυστήρα, εξαρτήματα και μηχανισμοί και η ορθή πρακτική της συντήρησής τους Πρότυπα, Προδιαγραφές Ηλεκτρολογικό σχέδιο ανελκυστήρων και εφαρμογή του Εφαρμογές αυτοματισμών στους ανελκυστήρες και PLC Εφαρμογές ηλεκτρονικής στους ανελκυστήρες Ηλεκτρονικά ισχύος/ Ηλεκτρονικοί ρυθμιστές στροφών

	ΕΕ 2.3.7: Σε πίνακες νέας γενιάς με μνήμη παρακολούθηση ιστορικού βλαβών	Αλγεβρα Γεωμετρία Φυσική Ελληνική γλώσσα Ξένη Γλώσσα Ηλεκτρονικοί Υπολογιστές	Ηλεκτρονικά κυκλώματα Ηλεκτρικές Μετρήσεις (Θεωρία – Εργαστήριο) Εσωτερικες ηλεκτρικές Εγκαταστάσεις (θεωρία Εργαστήρια) Στοιχεία Ηλεκτρονικής και Ηλεκτρονικών Ισχύος (θεωρία Εργαστήριο) Αυτοματισμοί (Θεωρία – Εργαστήριο) Κανονισμοί Εσωτερικών Ηλεκτρικών Εγκαταστάσεων Στοιχεία μηχανών – Εσωτερικες ηλεκτρικες εγκαταστασεις Αυτοματισμοί, Ηλεκτρικές Εγάταστάσεις καταναλωτών Μέσης και Χαμηλής Τάσης, Ηλεκτρικές Μηχανές, Εφαρμογές Αυτοματισμών με PLC ηλεκτρονικά Ισχύος, Ανάλυση Ηλεκτρικών Κυκλωμάτων, Ηλεκτροτεχνία Συστήματα Αυτόματου Ελέγχου Ξένη γλώσσα (Βασική Τεχνική Ορολογία)	Τήρηση αρχείου δεδομένων, βλαβών και ιστορικού ανελκυστήρων συμβατικού ή ψηφιακού χαρακτήρα Λειτουργικά μέρη του ανελκυστήρα, εξαρτήματα και μηχανισμοί και η ορθή πρακτική της συντήρησής τους Ηλεκτρολογικό σχέδιο ανελκυστήρων και εφαρμογή του Εφαρμογές αυτοματισμών στους ανελκυστήρες και PLC Εφαρμογές ηλεκτρονικής στους ανελκυστήρες Χρήση Η/Υ σε τεχνικά γραφεία ανελκυστήρων Ξένη γλώσσα (Εξειδικευμένη Τεχνική Ορολογία)
	ΕΕ 2.3.8: Ελέγχει τις επαφές των ρελε ισχύος και βοηθητικών ρελε	Αλγεβρα Γεωμετρία Φυσική Ελληνική γλώσσα Ξένη Γλώσσα Ηλεκτρονικοί Υπολογιστές	Ηλεκτρονικά κυκλώματα Ηλεκτρικές Μετρήσεις (Θεωρία – Εργαστήριο) Εσωτερικες ηλεκτρικές Εγκαταστάσεις (θεωρία Εργαστήρια) Στοιχεία Ηλεκτρονικής και Ηλεκτρονικών Ισχύος (θεωρία Εργαστήριο) Αυτοματισμοί (Θεωρία – Εργαστήριο) Κανονισμοί Εσωτερικών Ηλεκτρικών Εγκαταστάσεων Στοιχεία μηχανών – Εσωτερικες ηλεκτρικες εγκαταστασεις Αυτοματισμοί, Ηλεκτρικές Εγάταστάσεις καταναλωτών Μέσης και Χαμηλής Τάσης, Ηλεκτρικές Μηχανές, Εφαρμογές Αυτοματισμών με PLC ηλεκτρονικά Ισχύος, Ανάλυση Ηλεκτρικών Κυκλωμάτων, Ηλεκτροτεχνία Συστήματα Αυτόματου Ελέγχου Ξένη γλώσσα (Βασική Τεχνική Ορολογία)	Τήρηση αρχείου δεδομένων, βλαβών και ιστορικού ανελκυστήρων συμβατικού ή ψηφιακού χαρακτήρα Νομοθεσία ανελκυστήρων Λειτουργικά μέρη του ανελκυστήρα, εξαρτήματα και μηχανισμοί και η ορθή πρακτική της συντήρησής τους Πρότυπα, Προδιαγραφές Ηλεκτρολογικό σχέδιο ανελκυστήρων και εφαρμογή του Εφαρμογές αυτοματισμών στους ανελκυστήρες και PLC Εφαρμογές ηλεκτρονικής στους ανελκυστήρες Μέτρα ασφαλείας και υγιεινής κατά την συντήρηση των ανελκυστήρων Ξένη γλώσσα (Εξειδικευμένη Τεχνική Ορολογία)

	ΕΕ 2.3.9: Μετρά την αντίσταση μόνωσης των κυκλωμάτων ισχύος και ελέγχου	Αλγεβρα Γεωμετρία Φυσική Ελληνική γλώσσα Ξένη Γλώσσα Ηλεκτρονικοί Υπολογιστές	Ηλεκτρονικά κυκλώματα Ηλεκτρικές Μετρήσεις (Θεωρία – Εργαστήριο) Εσωτερικες ηλεκτρικές Εγκαταστάσεις (θεωρία Εργαστήρια) Στοιχεία Ηλεκτρονικής και Ηλεκτρονικών Ισχύος (θεωρία Εργαστήριο) Αυτοματισμοί (Θεωρία – Εργαστήριο) Κανονισμοί Εσωτερικών Ηλεκτρικών Εγκαταστάσεων Εσωτερικες ηλεκτρικες εγκαταστασεις Αυτοματισμοί, Ηλεκτρικές Εγάταστάσεις καταναλωτών Μέσης και Χαμηλής Τάσης, Ηλεκτρικές Μηχανές, Εφαρμογές Αυτοματισμών με PLC ηλεκτρονικά Ισχύος, Ανάλυση Ηλεκτρικών Κυκλωμάτων, Ηλεκτροτεχνία Συστήματα Αυτόματου Ελέγχου Βασικές αρχές υγιεινής και ασφάλειας στους χώρους εργασίας Ξένη γλώσσα (Βασική Τεχνική Ορολογία)	Τήρηση αρχείου δεδομένων, βλαβών και ιστορικού ανελκυστήρων συμβατικού ή ψηφιακού χαρακτήρα Νομοθεσία ανελκυστήρων Λειτουργικά μέρη του ανελκυστήρα, εξαρτήματα και μηχανισμοί και η ορθή πρακτική της συντήρησής τους Πρότυπα, Προδιαγραφές Ηλεκτρολογικό σχέδιο ανελκυστήρων και εφαρμογή του Εφαρμογές αυτοματισμών στους ανελκυστήρες και PLC Εφαρμογές ηλεκτρονικής στους ανελκυστήρες Μέτρα ασφαλείας και υγιεινής κατά την συντήρηση των ανελκυστήρων Ξένη γλώσσα (Εξειδικευμένη Τεχνική Ορολογία)
	ΕΕ 2.3.10: Ελέγχει την λειτουργία του θερμικού προστασίας	Αλγεβρα Γεωμετρία Φυσική Ελληνική γλώσσα Ξένη Γλώσσα Ηλεκτρονικοί Υπολογιστές	Ηλεκτρονικά κυκλώματα Ηλεκτρικές Μετρήσεις (Θεωρία – Εργαστήριο) Εσωτερικες ηλεκτρικές Εγκαταστάσεις (θεωρία Εργαστήρια) Στοιχεία Ηλεκτρονικής και Ηλεκτρονικών Ισχύος (θεωρία Εργαστήριο) Αυτοματισμοί (Θεωρία – Εργαστήριο) Κανονισμοί Εσωτερικών Ηλεκτρικών Εγκαταστάσεων Εσωτερικες ηλεκτρικες εγκαταστασεις Αυτοματισμοί, Ηλεκτρικές Εγάταστάσεις καταναλωτών Μέσης και Χαμηλής Τάσης, Ηλεκτρικές Μηχανές, Εφαρμογές Αυτοματισμών με PLC ηλεκτρονικά Ισχύος, Ανάλυση Ηλεκτρικών Κυκλωμάτων, Ηλεκτροτεχνία Συστήματα Αυτόματου Ελέγχου Βασικές αρχές υγιεινής και ασφάλειας στους χώρους εργασίας Ξένη γλώσσα (Βασική Τεχνική Ορολογία)	Λειτουργικά μέρη του ανελκυστήρα, εξαρτήματα και μηχανισμοί και η ορθή πρακτική της συντήρησής τους Πρότυπα, Προδιαγραφές Ηλεκτρολογικό σχέδιο ανελκυστήρων και εφαρμογή του Μέτρα ασφαλείας και υγιεινής κατά την συντήρηση των ανελκυστήρων Ξένη γλώσσα (Εξειδικευμένη Τεχνική Ορολογία)

	ΕΕ 2.3.11: Ελέγχει τις ασφάλειες στον πίνακα χειρισμού και στους πίνακες κίνησης και φωτισμού	Αλγεβρα Γεωμετρία Φυσική Ελληνική γλώσσα Ξένη Γλώσσα Ηλεκτρονικοί Υπολογιστές	Ηλεκτρονικά κυκλώματα Ηλεκτρικές Μετρήσεις (Θεωρία – Εργαστήριο) Εσωτερικες ηλεκτρικές Εγκαταστάσεις (θεωρία Εργαστήρια) Στοιχεία Ηλεκτρονικής και Ηλεκτρονικών Ισχύος (θεωρία Εργαστήριο) Αυτοματισμοί (Θεωρία – Εργαστήριο) Κανονισμοί Εσωτερικών Ηλεκτρικών Εγκαταστάσεων Εσωτερικες ηλεκτρικες εγκαταστασεις Αυτοματισμοί, Ηλεκτρικές Εγάταστάσεις καταναλωτών Μέσης και Χαμηλής Τάσης, Ηλεκτρικές Μηχανές, Εφαρμογές Αυτοματισμών με PLC ηλεκτρονικά Ισχύος, Ανάλυση Ηλεκτρικών Κυκλωμάτων, Ηλεκτροτεχνία Συστήματα Αυτόματου Ελέγχου Βασικές αρχές υγιεινής και ασφάλειας στους χώρους εργασίας	Λειτουργικά μέρη του ανελκυστήρα, εξαρτήματα και μηχανισμοί και η ορθή πρακτική της συντήρησής τους Πρότυπα, Προδιαγραφές Ηλεκτρολογικό σχέδιο ανελκυστήρων και εφαρμογή του Εφαρμογές αυτοματισμών στους ανελκυστήρες και PLC Εφαρμογές ηλεκτρονικής στους ανελκυστήρες Ηλεκτρονικά ισχύος/ Ηλεκτρονικοί ρυθμιστές στροφών Μέτρα ασφαλείας και υγιεινής κατά την συντήρηση των ανελκυστήρων
	ΕΕ 2.3.12: Ελέγχει το μηχανοστάσιο	Αλγεβρα Γεωμετρία Φυσική Ελληνική γλώσσα Ξένη Γλώσσα Ηλεκτρονικοί Υπολογιστές	Ηλεκτρονικά κυκλώματα Ηλεκτρικές Μετρήσεις (Θεωρία – Εργαστήριο) Εσωτερικες ηλεκτρικές Εγκαταστάσεις (θεωρία Εργαστήρια) Στοιχεία Ηλεκτρονικής και Ηλεκτρονικών Ισχύος (θεωρία Εργαστήριο) Αυτοματισμοί (Θεωρία – Εργαστήριο) Κανονισμοί Εσωτερικών Ηλεκτρικών Εγκαταστάσεων Εσωτερικες ηλεκτρικες εγκαταστασεις Αυτοματισμοί, Ηλεκτρικές Εγάταστάσεις καταναλωτών Μέσης και Χαμηλής Τάσης, Ηλεκτρικές Μηχανές, Εφαρμογές Αυτοματισμών με PLC ηλεκτρονικά Ισχύος, Ανάλυση Ηλεκτρικών Κυκλωμάτων, Ηλεκτροτεχνία Συστήματα Αυτόματου Ελέγχου Βασικές αρχές υγιεινής και ασφάλειας στους χώρους εργασίας	Νομοθεσία ανελκυστήρων Λειτουργικά μέρη του ανελκυστήρα, εξαρτήματα και μηχανισμοί και η ορθή πρακτική της συντήρησής τους Πρότυπα, Προδιαγραφές Μέτρα ασφαλείας και υγιεινής κατά την συντήρηση των ανελκυστήρων

	ΕΕ 2.3.13: Ελέγχει την στερέωση των οδηγών	Αλγεβρα Γεωμετρία Φυσική Ελληνική γλώσσα Ξένη Γλώσσα Ηλεκτρονικοί Υπολογιστές	Ηλεκτρονικά κυκλώματα Ηλεκτρικές Μετρήσεις (Θεωρία – Εργαστήριο) Εσωτερικες ηλεκτρικές Εγκαταστάσεις (θεωρία Εργαστήρια) Στοιχεία Ηλεκτρονικής και Ηλεκτρονικών Ισχύος (θεωρία Εργαστήριο) Αυτοματισμοί (Θεωρία – Εργαστήριο) Κανονισμοί Εσωτερικών Ηλεκτρικών Εγκαταστάσεων Εσωτερικες ηλεκτρικες εγκαταστασεις Αυτοματισμοί, Ηλεκτρικές Εγάταστάσεις καταναλωτών Μέσης και Χαμηλής Τάσης, Ηλεκτρικές Μηχανές, Εφαρμογές Αυτοματισμών με PLC ηλεκτρονικά Ισχύος, Ανάλυση Ηλεκτρικών Κυκλωμάτων, Ηλεκτροτεχνία Συστήματα Αυτόματου Ελέγχου Βασικές αρχές υγιεινής και ασφάλειας στους χώρους εργασίας	Λειτουργικά μέρη του ανελκυστήρα, εξαρτήματα και μηχανισμοί και η ορθή πρακτική της συντήρησής τους Πρότυπα, Προδιαγραφές Μέτρα ασφαλείας και υγιεινής κατά την συντήρηση των ανελκυστήρων
	ΕΕ 2.3.14: Κάνει ακουστικό έλεγχο του ανελκυστήρα από το θάλαμο και το μηχανοστάσιο	Αλγεβρα Γεωμετρία Φυσική Ελληνική γλώσσα Ξένη Γλώσσα Ηλεκτρονικοί Υπολογιστές	Ηλεκτρονικά κυκλώματα Ηλεκτρικές Μετρήσεις (Θεωρία – Εργαστήριο) Εσωτερικες ηλεκτρικές Εγκαταστάσεις (θεωρία Εργαστήρια) Στοιχεία Ηλεκτρονικής και Ηλεκτρονικών Ισχύος (θεωρία Εργαστήριο) Αυτοματισμοί (Θεωρία – Εργαστήριο) Κανονισμοί Εσωτερικών Ηλεκτρικών Εγκαταστάσεων Εσωτερικες ηλεκτρικες εγκαταστασεις Αυτοματισμοί, Ηλεκτρικές Εγάταστάσεις καταναλωτών Μέσης και Χαμηλής Τάσης, Ηλεκτρικές Μηχανές, Εφαρμογές Αυτοματισμών με PLC ηλεκτρονικά Ισχύος, Ανάλυση Ηλεκτρικών Κυκλωμάτων, Ηλεκτροτεχνία Συστήματα Αυτόματου Ελέγχου	Νομοθεσία ανελκυστήρων Λειτουργικά μέρη του ανελκυστήρα, εξαρτήματα και μηχανισμοί και η ορθή πρακτική της συντήρησής τους Πρότυπα, Προδιαγραφές Ηλεκτρολογικό σχέδιο ανελκυστήρων και εφαρμογή του Εφαρμογές αυτοματισμών στους ανελκυστήρες και PLC

	ΕΠΙΜΕΡΟΥΣ ΕΠΑΓΓΕΛΜΑΤΙΚΕΣ ΛΕΙΤΟΥΡΓΙΕΣ (ΕΕΛ) ΕΠΑΓΓΕΛΜΑΤΙΚΕΣ ΕΡΓΑΣΙΕΣ (ΕΕ)	ΓΕΝΙΚΕΣ ΓΝΩΣΕΙΣ	ΒΑΣΙΚΕΣ ΕΠΑΓΓΕΛΜΑΤΙΚΕΣ ΓΝΩΣΕΙΣ	ΕΙΔΙΚΕΣ ΕΠΑΓΓΕΛΜΑΤΙΚΕΣ
ΚΕΛ 3 Επισκευάζει και αναβαθμίζει τους ανελκυστήρες	**ΕΕΛ 3.1: Αποκαθιστά βλάβες ανελκυστήρων**	Αλγεβρα Γεωμετρία Φυσική Ελληνική γλώσσα Ξένη Γλώσσα Ηλεκτρονικοί Υπολογιστές	Ηλεκτρονικά κυκλώματα Ηλεκτρικές Μετρήσεις (Θεωρία – Εργαστήριο) Εσωτερικες ηλεκτρικές Εγκαταστάσεις (θεωρία Εργαστήρια) Στοιχεία Ηλεκτρονικής και Ηλεκτρονικών Ισχύος (θεωρία Εργαστήριο) Αυτοματισμοί (Θεωρία – Εργαστήριο) Κανονισμοί Εσωτερικών Ηλεκτρικών Εγκαταστάσεων Μηχανολογικό Ηλεκτρολογικό σχέδιο Βασικές αρχές Αρχιτεκτονικό σχέδιο Ηλεκτρικές μηχανές Εσωτερικες ηλεκτρικες εγκαταστασεις Αυτοματισμοί, Ηλεκτρικές Εγάταστάσεις καταναλωτών Μέσης και Χαμηλής Τάσης, Ηλεκτρικές Μηχανές, Εφαρμογές Αυτοματισμών με PLC ηλεκτρονικά Ισχύος, Ανάλυση Ηλεκτρικών Κυκλωμάτων, Ηλεκτροτεχνία Συστήματα Αυτόματου Ελέγχου Αρχές και τεχνικές Εξυπηρέτησης πελατών Βασικές αρχές λογιστικής Βασικές αρχές υγιεινής και ασφάλειας στους χώρους εργασίας Ξένη γλώσσα (Βασική Τεχνική Ορολογία)	Νομοθεσία ανελκυστήρων Λειτουργικά μέρη του ανελκυστήρα, εξαρτήματα και μηχανισμοί και η ορθή πρακτική της συντήρησής τους Πρότυπα, Προδιαγραφές Ηλεκτρολογικό σχέδιο ανελκυστήρων και εφαρμογή του Εφαρμογές αυτοματισμών στους ανελκυστήρες και PLC Εφαρμογές ηλεκτρονικής στους ανελκυστήρες Ηλεκτρονικά ισχύος/ Ηλεκτρονικοί ρυθμιστές στροφών Χρήση Η/Υ σε τεχνικά γραφεία ανελκυστήρων Μέτρα ασφαλείας και υγιεινής κατά την επισκευή των ανελκυστήρων Ξένη γλώσσα (Εξειδικευμένη Τεχνική Ορολογία)

	ΕΕ 3.1.1: Πληροφορείτε για την βλάβη και προετοιμάζεται για την αποκατάσταση αυτής	Αλγεβρα Γεωμετρία Φυσική Ελληνική γλώσσα Ξένη Γλώσσα Ηλεκτρονικοί Υπολογιστές	Ηλεκτρονικά κυκλώματα Ηλεκτρικές Μετρήσεις (Θεωρία – Εργαστήριο) Εσωτερικες ηλεκτρικές Εγκαταστάσεις (θεωρία Εργαστήρια) Στοιχεία Ηλεκτρονικής και Ηλεκτρονικών Ισχύος (θεωρία Εργαστήριο) Αυτοματισμοί (Θεωρία – Εργαστήριο) Κανονισμοί Εσωτερικών Ηλεκτρικών Εγκαταστάσεων Μηχανολογικό Ηλεκτρολογικό σχέδιο Βασικές αρχές Αρχιτεκτονικό σχέδιο Ηλεκτρικές μηχανές Εσωτερικες ηλεκτρικες εγκαταστασεις Αυτοματισμοί, Ηλεκτρικές Εγάταστάσεις καταναλωτών Μέσης και Χαμηλής Τάσης, Ηλεκτρικές Μηχανές, Εφαρμογές Αυτοματισμών με PLC ηλεκτρονικά Ισχύος, Ανάλυση Ηλεκτρικών Κυκλωμάτων, Ηλεκτροτεχνία Συστήματα Αυτόματου Ελέγχου Αρχές και τεχνικές Εξυπηρέτησης πελατών	Τήρηση αρχείου δεδομένων, βλαβών και ιστορικού ανελκυστήρων συμβατικού ή ψηφιακού χαρακτήρα Νομοθεσία ανελκυστήρων Λειτουργικά μέρη του ανελκυστήρα, εξαρτήματα και μηχανισμοί και η ορθή πρακτική της συντήρησής τους Ηλεκτρολογικό σχέδιο ανελκυστήρων και εφαρμογή του Εφαρμογές αυτοματισμών στους ανελκυστήρες και PLC Εφαρμογές ηλεκτρονικής στους ανελκυστήρες Χρήση Η/Υ σε τεχνικά γραφεία ανελκυστήρων Μέτρα ασφαλείας και υγιεινής κατά την αποκατάσταση βλαβών των ανελκυστήρων

	ΕΕ 3.1.2: Επιβεβαιώνει την βλάβη και εντοπίζει τα συμπτώματα αυτής	Αλγεβρα Γεωμετρία Φυσική Ελληνική γλώσσα Ξένη Γλώσσα Ηλεκτρονικοί Υπολογιστές	Ηλεκτρονικά κυκλώματα Ηλεκτρικές Μετρήσεις (Θεωρία – Εργαστήριο) Εσωτερικες ηλεκτρικές Εγκαταστάσεις (θεωρία Εργαστήρια) Στοιχεία Ηλεκτρονικής και Ηλεκτρονικών Ισχύος (θεωρία Εργαστήριο) Αυτοματισμοί (Θεωρία – Εργαστήριο) Κανονισμοί Εσωτερικών Ηλεκτρικών Εγκαταστάσεων Μηχανολογικό Ηλεκτρολογικό σχέδιο Βασικές αρχές Αρχιτεκτονικό σχέδιο Ηλεκτρικές μηχανές Εσωτερικες ηλεκτρικες εγκαταστασεις Αυτοματισμοί, Ηλεκτρικές Εγάταστάσεις καταναλωτών Μέσης και Χαμηλής Τάσης, Ηλεκτρικές Μηχανές, Εφαρμογές Αυτοματισμών με PLC ηλεκτρονικά Ισχύος, Ανάλυση Ηλεκτρικών Κυκλωμάτων, Ηλεκτροτεχνία Συστήματα Αυτόματου Ελέγχου Βασικές αρχές υγιεινής και ασφάλειας στους χώρους εργασίας	Νομοθεσία ανελκυστήρων Πρότυπα, Προδιαγραφές Ηλεκτρολογικό σχέδιο ανελκυστήρων και εφαρμογή του Λειτουργικά μέρη του ανελκυστήρα, εξαρτήματα και μηχανισμοί και η ορθή πρακτική της συντήρησής τους Εφαρμογές αυτοματισμών στους ανελκυστήρες και PLC Εφαρμογές ηλεκτρονικής στους ανελκυστήρες Ηλεκτρονικά ισχύος/ Ηλεκτρονικοί ρυθμιστές στροφών Χρήση Η/Υ σε τεχνικά γραφεία ανελκυστήρων Μέτρα ασφαλείας και υγιεινής κατά την αποκατάσταση βλαβών των ανελκυστήρων

	ΕΕ 3.1.3: Αναλύει τα συμπτώματα της βλάβης, ανακαλύπτει τα αίτια, και αποφασίζει για τις εργασίες και τα εξαρτήματα που τυχόν απαιτούνται για την επίλυση της βλάβης	Αλγεβρα Γεωμετρία Φυσική Ελληνική γλώσσα Ξένη Γλώσσα Ηλεκτρονικοί Υπολογιστές	Ηλεκτρονικά κυκλώματα Ηλεκτρικές Μετρήσεις (Θεωρία – Εργαστήριο) Εσωτερικες ηλεκτρικές Εγκαταστάσεις (θεωρία Εργαστήρια) Στοιχεία Ηλεκτρονικής και Ηλεκτρονικών Ισχύος (θεωρία Εργαστήριο) Αυτοματισμοί (Θεωρία – Εργαστήριο) Κανονισμοί Εσωτερικών Ηλεκτρικών Εγκαταστάσεων Μηχανολογικό Ηλεκτρολογικό σχέδιο Βασικές αρχές Αρχιτεκτονικό σχέδιο Ηλεκτρικές μηχανές Εσωτερικες ηλεκτρικες εγκαταστασεις Αυτοματισμοί, Ηλεκτρικές Εγάταστάσεις καταναλωτών Μέσης και Χαμηλής Τάσης, Ηλεκτρικές Μηχανές, Εφαρμογές Αυτοματισμών με PLC ηλεκτρονικά Ισχύος, Ανάλυση Ηλεκτρικών Κυκλωμάτων, Ηλεκτροτεχνία Συστήματα Αυτόματου Ελέγχου Βασικές αρχές υγιεινής και ασφάλειας στους χώρους εργασίας Ξένη γλώσσα (Βασική Τεχνική Ορολογία)	Τήρηση αρχείου δεδομένων, βλαβών και ιστορικού ανελκυστήρων συμβατικού ή ψηφιακού χαρακτήρα Νομοθεσία ανελκυστήρων Πρότυπα, Προδιαγραφές Ηλεκτρολογικό σχέδιο ανελκυστήρων και εφαρμογή του Εφαρμογές αυτοματισμών στους ανελκυστήρες και PLC Εφαρμογές ηλεκτρονικής στους ανελκυστήρες Ηλεκτρονικά ισχύος/ Ηλεκτρονικοί ρυθμιστές στροφών Χρήση Η/Υ σε τεχνικά γραφεία ανελκυστήρων Μέτρα ασφαλείας και υγιεινής κατά την αποκατάσταση βλαβών των ανελκυστήρων Ξένη γλώσσα (Εξειδικευμένη Τεχνική Ορολογία)

	ΕΕ3.1.4: Προμηθεύεται τα κατάλληλα εξαρτήματα και τα εργαλεία για την τοποθέτησή του	Αλγεβρα Γεωμετρία Φυσική Ελληνική γλώσσα Ξένη Γλώσσα Ηλεκτρονικοί Υπολογιστές	Ηλεκτρονικά κυκλώματα Ηλεκτρικές Μετρήσεις (Θεωρία – Εργαστήριο) Εσωτερικες ηλεκτρικές Εγκαταστάσεις (θεωρία Εργαστήρια) Στοιχεία Ηλεκτρονικής και Ηλεκτρονικών Ισχύος (θεωρία Εργαστήριο) Αυτοματισμοί (Θεωρία – Εργαστήριο) Κανονισμοί Εσωτερικών Ηλεκτρικών Εγκαταστάσεων Μηχανολογικό Ηλεκτρολογικό σχέδιο Βασικές αρχές Αρχιτεκτονικό σχέδιο Ηλεκτρικές μηχανές Εσωτερικες ηλεκτρικες εγκαταστασεις Αυτοματισμοί, Ηλεκτρικές Εγάταστάσεις καταναλωτών Μέσης και Χαμηλής Τάσης, Ηλεκτρικές Μηχανές, Εφαρμογές Αυτοματισμών με PLC ηλεκτρονικά Ισχύος, Ανάλυση Ηλεκτρικών Κυκλωμάτων, Ηλεκτροτεχνία Συστήματα Αυτόματου Ελέγχου Αρχές και τεχνικές Εξυπηρέτησης πελατών Βασικές αρχές λογιστικής Βασικές αρχές υγιεινής και ασφάλειας στους χώρους εργασίας Ξένη γλώσσα (Βασική Τεχνική Ορολογία)	Νομοθεσία ανελκυστήρων Λειτουργικά μέρη του ανελκυστήρα, εξαρτήματα και μηχανισμοί και η ορθή πρακτική της συντήρησής τους Πρότυπα, Προδιαγραφές Ηλεκτρολογικό σχέδιο ανελκυστήρων και εφαρμογή του Εφαρμογές αυτοματισμών στους ανελκυστήρες και PLC Εφαρμογές ηλεκτρονικής στους ανελκυστήρες Ηλεκτρονικά ισχύος/ Ηλεκτρονικοί ρυθμιστές στροφών Χρήση Η/Υ σε τεχνικά γραφεία ανελκυστήρων Μέτρα ασφαλείας και υγιεινής κατά την αποκατάσταση βλαβών των ανελκυστήρων Ξένη γλώσσα (Εξειδικευμένη Τεχνική Ορολογία)

	ΕΕ 3.1.5: Αποκαθιστά την βλάβη	Αλγεβρα Γεωμετρία Φυσική Ελληνική γλώσσα Ξένη Γλώσσα Ηλεκτρονικοί Υπολογιστές	Ηλεκτρονικά κυκλώματα Ηλεκτρικές Μετρήσεις (Θεωρία – Εργαστήριο) Εσωτερικες ηλεκτρικές Εγκαταστάσεις (θεωρία Εργαστήρια) Στοιχεία Ηλεκτρονικής και Ηλεκτρονικών Ισχύος (θεωρία Εργαστήριο) Αυτοματισμοί (Θεωρία – Εργαστήριο) Κανονισμοί Εσωτερικών Ηλεκτρικών Εγκαταστάσεων Μηχανολογικό Ηλεκτρολογικό σχέδιο Βασικές αρχές Αρχιτεκτονικό σχέδιο Ηλεκτρικές μηχανές Εσωτερικες ηλεκτρικες εγκαταστασεις Αυτοματισμοί, Ηλεκτρικές Εγάταστάσεις καταναλωτών Μέσης και Χαμηλής Τάσης, Ηλεκτρικές Μηχανές, Εφαρμογές Αυτοματισμών με PLC ηλεκτρονικά Ισχύος, Ανάλυση Ηλεκτρικών Κυκλωμάτων, Ηλεκτροτεχνία Συστήματα Αυτόματου Ελέγχου Βασικές αρχές υγιεινής και ασφάλειας στους χώρους εργασίας Ξένη γλώσσα (Βασική Τεχνική Ορολογία)	Νομοθεσία ανελκυστήρων Λειτουργικά μέρη του ανελκυστήρα, εξαρτήματα και μηχανισμοί και η ορθή πρακτική της συντήρησής τους Πρότυπα, Προδιαγραφές Ηλεκτρολογικό σχέδιο ανελκυστήρων και εφαρμογή του Εφαρμογές αυτοματισμών στους ανελκυστήρες και PLC Εφαρμογές ηλεκτρονικής στους ανελκυστήρες Ηλεκτρονικά ισχύος/ Ηλεκτρονικοί ρυθμιστές στροφών Μέτρα ασφαλείας και υγιεινής κατά την αποκατάσταση βλαβών των ανελκυστήρων Ξένη γλώσσα (Εξειδικευμένη Τεχνική Ορολογία)

	ΕΕ 3.1.6: Δοκιμάζει τον ανελκυστήρα και παραδίδει αυτόν σε χρήση	Αλγεβρα Γεωμετρία Φυσική Ελληνική γλώσσα Ξένη Γλώσσα Ηλεκτρονικοί Υπολογιστές	Ηλεκτρονικά κυκλώματα Ηλεκτρικές Μετρήσεις (Θεωρία – Εργαστήριο) Εσωτερικες ηλεκτρικές Εγκαταστάσεις (θεωρία Εργαστήρια) Στοιχεία Ηλεκτρονικής και Ηλεκτρονικών Ισχύος (θεωρία Εργαστήριο) Αυτοματισμοί (Θεωρία – Εργαστήριο) Κανονισμοί Εσωτερικών Ηλεκτρικών Εγκαταστάσεων Μηχανολογικό Ηλεκτρολογικό σχέδιο Βασικές αρχές Αρχιτεκτονικό σχέδιο Ηλεκτρικές μηχανές Εσωτερικες ηλεκτρικες εγκαταστασεις Αυτοματισμοί, Ηλεκτρικές Εγάταστάσεις καταναλωτών Μέσης και Χαμηλής Τάσης, Ηλεκτρικές Μηχανές, Εφαρμογές Αυτοματισμών με PLC ηλεκτρονικά Ισχύος, Ανάλυση Ηλεκτρικών Κυκλωμάτων, Ηλεκτροτεχνία Συστήματα Αυτόματου Ελέγχου Βασικές αρχές υγιεινής και ασφάλειας στους χώρους εργασίας	Νομοθεσία ανελκυστήρων Λειτουργικά μέρη του ανελκυστήρα, εξαρτήματα και μηχανισμοί και η ορθή πρακτική της συντήρησής τους Πρότυπα, Προδιαγραφές Ηλεκτρολογικό σχέδιο ανελκυστήρων και εφαρμογή του Εφαρμογές αυτοματισμών στους ανελκυστήρες και PLC Εφαρμογές ηλεκτρονικής στους ανελκυστήρες Ηλεκτρονικά ισχύος/ Ηλεκτρονικοί ρυθμιστές στροφών Μέτρα ασφαλείας και υγιεινής κατά την αποκατάσταση βλαβών των ανελκυστήρων
	ΕΕ 3.1.7: Ενημερώνει τους υπεύθυνους του κτηρίου για την βλάβη και τις ενέργειές του για την εξάλειψη αυτής	Αλγεβρα Γεωμετρία Φυσική Ελληνική γλώσσα Ξένη Γλώσσα Ηλεκτρονικοί Υπολογιστές	Ηλεκτρονικά κυκλώματα Ηλεκτρικές Μετρήσεις (Θεωρία – Εργαστήριο) Εσωτερικες ηλεκτρικές Εγκαταστάσεις (θεωρία Εργαστήρια) Στοιχεία Ηλεκτρονικής και Ηλεκτρονικών Ισχύος (θεωρία Εργαστήριο) Αυτοματισμοί (Θεωρία – Εργαστήριο) Κανονισμοί Εσωτερικών Ηλεκτρικών Εγκαταστάσεων Αρχές και τεχνικές Εξυπηρέτησης πελατών	Νομοθεσία ανελκυστήρων Πρότυπα, Προδιαγραφές

	ΕΕ 3.1.8: Καταγράφει την βλάβη και τις ενέργειές του για την εξάλειψη αυτής	Αλγεβρα Γεωμετρία Φυσική Ελληνική γλώσσα Ξένη Γλώσσα Ηλεκτρονικοί Υπολογιστές	Ηλεκτρονικά κυκλώματα Ηλεκτρικές Μετρήσεις (Θεωρία – Εργαστήριο) Εσωτερικες ηλεκτρικές Εγκαταστάσεις (θεωρία Εργαστήρια) Στοιχεία Ηλεκτρονικής και Ηλεκτρονικών Ισχύος (θεωρία Εργαστήριο) Αυτοματισμοί (Θεωρία – Εργαστήριο) Κανονισμοί Εσωτερικών Ηλεκτρικών Εγκαταστάσεων Μηχανολογικό Ηλεκτρολογικό σχέδιο Βασικές αρχές Αρχιτεκτονικό σχέδιο Ηλεκτρικές μηχανές Εσωτερικες ηλεκτρικες εγκαταστασεις Αυτοματισμοί, Ηλεκτρικές Εγάταστάσεις καταναλωτών Μέσης και Χαμηλής Τάσης, Ηλεκτρικές Μηχανές, Εφαρμογές Αυτοματισμών με PLC ηλεκτρονικά Ισχύος, Ανάλυση Ηλεκτρικών Κυκλωμάτων, Ηλεκτροτεχνία Συστήματα Αυτόματου Ελέγχου Αρχές και τεχνικές Εξυπηρέτησης πελατών	Τήρηση αρχείου δεδομένων, βλαβών και ιστορικού ανελκυστήρων συμβατικού ή ψηφιακού χαρακτήρα Λειτουργικά μέρη του ανελκυστήρα, εξαρτήματα και μηχανισμοί και η ορθή πρακτική της συντήρησής τους Ηλεκτρολογικό σχέδιο ανελκυστήρων και εφαρμογή του Εφαρμογές αυτοματισμών στους ανελκυστήρες και PLC Εφαρμογές ηλεκτρονικής στους ανελκυστήρες Ηλεκτρονικά ισχύος/ Ηλεκτρονικοί ρυθμιστές στροφών Χρήση Η/Υ σε τεχνικά γραφεία ανελκυστήρων

	ΕΕΛ 3.2: Επισκευάζει σοβαρές βλάβες χωρίς αυτές να επιφέρουν μετατροπή στα χαρακτηριστικά του ανελκυστήρα	Αλγεβρα Γεωμετρία Φυσική Ελληνική γλώσσα Ξένη Γλώσσα Ηλεκτρονικοί Υπολογιστές	Ηλεκτρονικά κυκλώματα Ηλεκτρικές Μετρήσεις (Θεωρία – Εργαστήριο) Εσωτερικες ηλεκτρικές Εγκαταστάσεις (θεωρία Εργαστήρια) Στοιχεία Ηλεκτρονικής και Ηλεκτρονικών Ισχύος (θεωρία Εργαστήριο) Αυτοματισμοί (Θεωρία – Εργαστήριο) Κανονισμοί Εσωτερικών Ηλεκτρικών Εγκαταστάσεων Μηχανολογικό Ηλεκτρολογικό σχέδιο Βασικές αρχές Αρχιτεκτονικό σχέδιο Ηλεκτρικές μηχανές Εσωτερικες ηλεκτρικες εγκαταστασεις Αυτοματισμοί, Ηλεκτρικές Εγάταστάσεις καταναλωτών Μέσης και Χαμηλής Τάσης, Ηλεκτρικές Μηχανές, Εφαρμογές Αυτοματισμών με PLC ηλεκτρονικά Ισχύος, Ανάλυση Ηλεκτρικών Κυκλωμάτων, Ηλεκτροτεχνία Συστήματα Αυτόματου Ελέγχου Αρχές και τεχνικές Εξυπηρέτησης πελατών Βασικές αρχές λογιστικής Βασικές αρχές υγιεινής και ασφάλειας στους χώρους εργασίας Ξένη γλώσσα (Βασική Τεχνική Ορολογία)	Νομοθεσία ανελκυστήρων Λειτουργικά μέρη του ανελκυστήρα, εξαρτήματα και μηχανισμοί και η ορθή πρακτική της συντήρησής τους Πρότυπα, Προδιαγραφές Ηλεκτρολογικό σχέδιο ανελκυστήρων και εφαρμογή του Εφαρμογές αυτοματισμών στους ανελκυστήρες και PLC Εφαρμογές ηλεκτρονικής στους ανελκυστήρες Ηλεκτρονικά ισχύος/ Ηλεκτρονικοί ρυθμιστές στροφών Χρήση Η/Υ σε τεχνικά γραφεία ανελκυστήρων Μέτρα ασφαλείας και υγιεινής κατά την επισκευή των ανελκυστήρων Ξένη γλώσσα (Εξειδικευμένη Τεχνική Ορολογία)

	ΕΕ 3.2.1: Επισκευάζει ή αντικαθιστά τον κινητήριο μηχανισμό	Αλγεβρα Γεωμετρία Φυσική Ελληνική γλώσσα Ξένη Γλώσσα Ηλεκτρονικοί Υπολογιστές	Ηλεκτρονικά κυκλώματα Ηλεκτρικές Μετρήσεις (Θεωρία – Εργαστήριο) Εσωτερικες ηλεκτρικές Εγκαταστάσεις (θεωρία Εργαστήρια) Στοιχεία Ηλεκτρονικής και Ηλεκτρονικών Ισχύος (θεωρία Εργαστήριο) Αυτοματισμοί (Θεωρία – Εργαστήριο) Κανονισμοί Εσωτερικών Ηλεκτρικών Εγκαταστάσεων Μηχανολογικό Ηλεκτρολογικό σχέδιο Βασικές αρχές Αρχιτεκτονικό σχέδιο Ηλεκτρικές μηχανές Εσωτερικες ηλεκτρικες εγκαταστασεις Αυτοματισμοί, Ηλεκτρικές Εγάταστάσεις καταναλωτών Μέσης και Χαμηλής Τάσης, Ηλεκτρικές Μηχανές, Εφαρμογές Αυτοματισμών με PLC ηλεκτρονικά Ισχύος, Ανάλυση Ηλεκτρικών Κυκλωμάτων, Ηλεκτροτεχνία Συστήματα Αυτόματου Ελέγχου Βασικές αρχές υγιεινής και ασφάλειας στους χώρους εργασίας Ξένη γλώσσα (Βασική Τεχνική Ορολογία)	Νομοθεσία ανελκυστήρων Λειτουργικά μέρη του ανελκυστήρα, εξαρτήματα και μηχανισμοί και η ορθή πρακτική της συντήρησής τους Πρότυπα, Προδιαγραφές Ηλεκτρολογικό σχέδιο ανελκυστήρων και εφαρμογή του Εφαρμογές αυτοματισμών στους ανελκυστήρες και PLC Εφαρμογές ηλεκτρονικής στους ανελκυστήρες Ηλεκτρονικά ισχύος/ Ηλεκτρονικοί ρυθμιστές στροφών Μέτρα ασφαλείας και υγιεινής κατά την επισκευή των ανελκυστήρων Ξένη γλώσσα (Εξειδικευμένη Τεχνική Ορολογία)

	ΕΕ 3.2.2: Αντικαθιστά ή επισκευάζει τον Πίνακα Χειρισμού	Αλγεβρα Γεωμετρία Φυσική Ελληνική γλώσσα Ξένη Γλώσσα Ηλεκτρονικοί Υπολογιστές	Ηλεκτρονικά κυκλώματα Ηλεκτρικές Μετρήσεις (Θεωρία – Εργαστήριο) Εσωτερικες ηλεκτρικές Εγκαταστάσεις (θεωρία Εργαστήρια) Στοιχεία Ηλεκτρονικής και Ηλεκτρονικών Ισχύος (θεωρία Εργαστήριο) Αυτοματισμοί (Θεωρία – Εργαστήριο) Κανονισμοί Εσωτερικών Ηλεκτρικών Εγκαταστάσεων Μηχανολογικό Ηλεκτρολογικό σχέδιο Βασικές αρχές Αρχιτεκτονικό σχέδιο Ηλεκτρικές μηχανές Εσωτερικες ηλεκτρικες εγκαταστασεις Αυτοματισμοί, Ηλεκτρικές Εγάταστάσεις καταναλωτών Μέσης και Χαμηλής Τάσης, Ηλεκτρικές Μηχανές, Εφαρμογές Αυτοματισμών με PLC ηλεκτρονικά Ισχύος, Ανάλυση Ηλεκτρικών Κυκλωμάτων, Ηλεκτροτεχνία Συστήματα Αυτόματου Ελέγχου Βασικές αρχές υγιεινής και ασφάλειας στους χώρους εργασίας Ξένη γλώσσα (Βασική Τεχνική Ορολογία)	Νομοθεσία ανελκυστήρων Λειτουργικά μέρη του ανελκυστήρα, εξαρτήματα και μηχανισμοί και η ορθή πρακτική της συντήρησής τους Πρότυπα, Προδιαγραφές Ηλεκτρολογικό σχέδιο ανελκυστήρων και εφαρμογή του Εφαρμογές αυτοματισμών στους ανελκυστήρες και PLC Εφαρμογές ηλεκτρονικής στους ανελκυστήρες Ηλεκτρονικά ισχύος/ Ηλεκτρονικοί ρυθμιστές στροφών Μέτρα ασφαλείας και υγιεινής κατά την επισκευή των ανελκυστήρων Ξένη γλώσσα (Εξειδικευμένη Τεχνική Ορολογία)

	ΕΕ 3.2.3: Αντικαθιστά τα συρματόσκοινα ανάρτησης	Αλγεβρα Γεωμετρία Φυσική Ελληνική γλώσσα Ξένη Γλώσσα Ηλεκτρονικοί Υπολογιστές	Ηλεκτρονικά κυκλώματα Ηλεκτρικές Μετρήσεις (Θεωρία – Εργαστήριο) Εσωτερικες ηλεκτρικές Εγκαταστάσεις (θεωρία Εργαστήρια) Στοιχεία Ηλεκτρονικής και Ηλεκτρονικών Ισχύος (θεωρία Εργαστήριο) Αυτοματισμοί (Θεωρία – Εργαστήριο) Κανονισμοί Εσωτερικών Ηλεκτρικών Εγκαταστάσεων Μηχανολογικό Ηλεκτρολογικό σχέδιο Βασικές αρχές Αρχιτεκτονικό σχέδιο Ηλεκτρικές μηχανές Εσωτερικες ηλεκτρικες εγκαταστασεις Αυτοματισμοί, Ηλεκτρικές Εγάταστάσεις καταναλωτών Μέσης και Χαμηλής Τάσης, Ηλεκτρικές Μηχανές, Εφαρμογές Αυτοματισμών με PLC ηλεκτρονικά Ισχύος, Ανάλυση Ηλεκτρικών Κυκλωμάτων, Ηλεκτροτεχνία Συστήματα Αυτόματου Ελέγχου Ανυψωτικά ηλεκτροκίνητα μηχανήματα Βασικές αρχές υγιεινής και ασφάλειας στους χώρους εργασίας	Νομοθεσία ανελκυστήρων Λειτουργικά μέρη του ανελκυστήρα, εξαρτήματα και μηχανισμοί και η ορθή πρακτική της συντήρησής τους Πρότυπα, Προδιαγραφές Μέτρα ασφαλείας και υγιεινής κατά την επισκευή των ανελκυστήρων

	ΕΕ.3.2.4: Αντικαθιστά ή επισκευάζει τροχαλίες	Αλγεβρα Γεωμετρία Φυσική Ελληνική γλώσσα Ξένη Γλώσσα Ηλεκτρονικοί Υπολογιστές	Ηλεκτρονικά κυκλώματα Ηλεκτρικές Μετρήσεις (Θεωρία – Εργαστήριο) Εσωτερικες ηλεκτρικές Εγκαταστάσεις (θεωρία Εργαστήρια) Στοιχεία Ηλεκτρονικής και Ηλεκτρονικών Ισχύος (θεωρία Εργαστήριο) Αυτοματισμοί (Θεωρία – Εργαστήριο) Κανονισμοί Εσωτερικών Ηλεκτρικών Εγκαταστάσεων Μηχανολογικό Ηλεκτρολογικό σχέδιο Βασικές αρχές Αρχιτεκτονικό σχέδιο Ηλεκτρικές μηχανές Εσωτερικες ηλεκτρικες εγκαταστασεις Αυτοματισμοί, Ηλεκτρικές Εγάταστάσεις καταναλωτών Μέσης και Χαμηλής Τάσης, Ηλεκτρικές Μηχανές, Εφαρμογές Αυτοματισμών με PLC ηλεκτρονικά Ισχύος, Ανάλυση Ηλεκτρικών Κυκλωμάτων, Ηλεκτροτεχνία Συστήματα Αυτόματου Ελέγχου Ανυψωτικά ηλεκτροκίνητα μηχανήματαΒασικές αρχές υγιεινής και ασφάλειας στους χώρους εργασίας	Νομοθεσία ανελκυστήρων Λειτουργικά μέρη του ανελκυστήρα, εξαρτήματα και μηχανισμοί και η ορθή πρακτική της συντήρησής τους Πρότυπα, Προδιαγραφές Μέτρα ασφαλείας και υγιεινής κατά την επισκευή των ανελκυστήρων

	ΕΕ.3.2.5: Αντικαθιστά τον σωλήνα τροφοδοσίας υδραυλικού ελαίου	Αλγεβρα Γεωμετρία Φυσική Ελληνική γλώσσα Ξένη Γλώσσα Ηλεκτρονικοί Υπολογιστές	Ηλεκτρονικά κυκλώματα Ηλεκτρικές Μετρήσεις (Θεωρία – Εργαστήριο) Εσωτερικες ηλεκτρικές Εγκαταστάσεις (θεωρία Εργαστήρια) Στοιχεία Ηλεκτρονικής και Ηλεκτρονικών Ισχύος (θεωρία Εργαστήριο) Αυτοματισμοί (Θεωρία – Εργαστήριο) Κανονισμοί Εσωτερικών Ηλεκτρικών Εγκαταστάσεων Μηχανολογικό Ηλεκτρολογικό σχέδιο Βασικές αρχές Αρχιτεκτονικό σχέδιο Ηλεκτρικές μηχανές Εσωτερικες ηλεκτρικες εγκαταστασεις Αυτοματισμοί, Ηλεκτρικές Εγάταστάσεις καταναλωτών Μέσης και Χαμηλής Τάσης, Ηλεκτρικές Μηχανές, Εφαρμογές Αυτοματισμών με PLC ηλεκτρονικά Ισχύος, Ανάλυση Ηλεκτρικών Κυκλωμάτων, Ηλεκτροτεχνία Συστήματα Αυτόματου Ελέγχου Ανυψωτικά ηλεκτροκίνητα μηχανήματα Βασικές αρχές υγιεινής και ασφάλειας στους χώρους εργασίας	Νομοθεσία ανελκυστήρων Λειτουργικά μέρη του ανελκυστήρα, εξαρτήματα και μηχανισμοί και η ορθή πρακτική της συντήρησής τους Πρότυπα, Προδιαγραφές Μέτρα ασφαλείας και υγιεινής κατά την επισκευή των ανελκυστήρων

	ΕΕ.3.2.6: Αντικαθιστά τις διατάξεις μανδάλωσης των θυρών φρεατίου	Αλγεβρα Γεωμετρία Φυσική Ελληνική γλώσσα Ξένη Γλώσσα Ηλεκτρονικοί Υπολογιστές	Ηλεκτρονικά κυκλώματα Ηλεκτρικές Μετρήσεις (Θεωρία – Εργαστήριο) Εσωτερικες ηλεκτρικές Εγκαταστάσεις (θεωρία Εργαστήρια) Στοιχεία Ηλεκτρονικής και Ηλεκτρονικών Ισχύος (θεωρία Εργαστήριο) Αυτοματισμοί (Θεωρία – Εργαστήριο) Κανονισμοί Εσωτερικών Ηλεκτρικών Εγκαταστάσεων Μηχανολογικό Ηλεκτρολογικό σχέδιο Βασικές αρχές Αρχιτεκτονικό σχέδιο Ηλεκτρικές μηχανές Εσωτερικες ηλεκτρικες εγκαταστασεις Αυτοματισμοί, Ηλεκτρικές Εγάταστάσεις καταναλωτών Μέσης και Χαμηλής Τάσης, Ηλεκτρικές Μηχανές, Εφαρμογές Αυτοματισμών με PLC ηλεκτρονικά Ισχύος, Ανάλυση Ηλεκτρικών Κυκλωμάτων, Ηλεκτροτεχνία Συστήματα Αυτόματου Ελέγχου Ανυψωτικά ηλεκτροκίνητα μηχανήματα Βασικές αρχές υγιεινής και ασφάλειας στους χώρους εργασίας	Νομοθεσία ανελκυστήρων Λειτουργικά μέρη του ανελκυστήρα, εξαρτήματα και μηχανισμοί και η ορθή πρακτική της συντήρησής τους Πρότυπα, Προδιαγραφές Ηλεκτρολογικό σχέδιο ανελκυστήρων και εφαρμογή του Εφαρμογές αυτοματισμών στους ανελκυστήρες και PLC Μέτρα ασφαλείας και υγιεινής κατά την επισκευή των ανελκυστήρων

	ΕΕ.3.2.7: Αντικαθιστά τον ρυθμιστή ταχύτητας	Αλγεβρα Γεωμετρία Φυσική Ελληνική γλώσσα Ξένη Γλώσσα Ηλεκτρονικοί Υπολογιστές	Ηλεκτρονικά κυκλώματα Ηλεκτρικές Μετρήσεις (Θεωρία – Εργαστήριο) Εσωτερικες ηλεκτρικές Εγκαταστάσεις (θεωρία Εργαστήρια) Στοιχεία Ηλεκτρονικής και Ηλεκτρονικών Ισχύος (θεωρία Εργαστήριο) Αυτοματισμοί (Θεωρία – Εργαστήριο) Κανονισμοί Εσωτερικών Ηλεκτρικών Εγκαταστάσεων Μηχανολογικό Ηλεκτρολογικό σχέδιο Βασικές αρχές Αρχιτεκτονικό σχέδιο Ηλεκτρικές μηχανές Εσωτερικες ηλεκτρικες εγκαταστασεις Αυτοματισμοί, Ηλεκτρικές Εγάταστάσεις καταναλωτών Μέσης και Χαμηλής Τάσης, Ηλεκτρικές Μηχανές, Εφαρμογές Αυτοματισμών με PLC ηλεκτρονικά Ισχύος, Ανάλυση Ηλεκτρικών Κυκλωμάτων, Ηλεκτροτεχνία Συστήματα Αυτόματου Ελέγχου Ανυψωτικά ηλεκτροκίνητα μηχανήματα Βασικές αρχές υγιεινής και ασφάλειας στους χώρους εργασίας Ξένη γλώσσα (Βασική Τεχνική Ορολογία)	Νομοθεσία ανελκυστήρων Λειτουργικά μέρη του ανελκυστήρα, εξαρτήματα και μηχανισμοί και η ορθή πρακτική της συντήρησής τους Πρότυπα, Προδιαγραφές Ηλεκτρολογικό σχέδιο ανελκυστήρων και εφαρμογή του Μέτρα ασφαλείας και υγιεινής κατά την επισκευή των ανελκυστήρων Ξένη γλώσσα (Εξειδικευμένη Τεχνική Ορολογία)

	ΕΕ.3.2.8: Αντικαθιστά τα φρένα του ανελκυστήρα	Αλγεβρα Γεωμετρία Φυσική Ελληνική γλώσσα Ξένη Γλώσσα Ηλεκτρονικοί Υπολογιστές	Ηλεκτρονικά κυκλώματα Ηλεκτρικές Μετρήσεις (Θεωρία – Εργαστήριο) Εσωτερικες ηλεκτρικές Εγκαταστάσεις (θεωρία Εργαστήρια) Στοιχεία Ηλεκτρονικής και Ηλεκτρονικών Ισχύος (θεωρία Εργαστήριο) Αυτοματισμοί (Θεωρία – Εργαστήριο) Κανονισμοί Εσωτερικών Ηλεκτρικών Εγκαταστάσεων Μηχανολογικό Ηλεκτρολογικό σχέδιο Βασικές αρχές Αρχιτεκτονικό σχέδιο Ηλεκτρικές μηχανές Εσωτερικες ηλεκτρικες εγκαταστασεις Αυτοματισμοί, Ηλεκτρικές Εγάταστάσεις καταναλωτών Μέσης και Χαμηλής Τάσης, Ηλεκτρικές Μηχανές, Εφαρμογές Αυτοματισμών με PLC ηλεκτρονικά Ισχύος, Ανάλυση Ηλεκτρικών Κυκλωμάτων, Ηλεκτροτεχνία Συστήματα Αυτόματου Ελέγχου Ανυψωτικά ηλεκτροκίνητα μηχανήματα Βασικές αρχές υγιεινής και ασφάλειας στους χώρους εργασίας	Νομοθεσία ανελκυστήρων Λειτουργικά μέρη του ανελκυστήρα, εξαρτήματα και μηχανισμοί και η ορθή πρακτική της συντήρησής τους Πρότυπα, Προδιαγραφές Μέτρα ασφαλείας και υγιεινής κατά την επισκευή των ανελκυστήρων

	ΕΕΛ 3.3: Προχωρά σε αναβάθμιση-εκσυγχρονισμό παλαιών ανελκυστήρων	Αλγεβρα Γεωμετρία Φυσική Ελληνική γλώσσα Ξένη Γλώσσα Ηλεκτρονικοί Υπολογιστές	Ηλεκτρονικά κυκλώματα Ηλεκτρικές Μετρήσεις (Θεωρία – Εργαστήριο) Εσωτερικες ηλεκτρικές Εγκαταστάσεις (θεωρία Εργαστήρια) Στοιχεία Ηλεκτρονικής και Ηλεκτρονικών Ισχύος (θεωρία Εργαστήριο) Αυτοματισμοί (Θεωρία – Εργαστήριο) Κανονισμοί Εσωτερικών Ηλεκτρικών Εγκαταστάσεων Μηχανολογικό Ηλεκτρολογικό σχέδιο Βασικές αρχές Αρχιτεκτονικό σχέδιο Ηλεκτρικές μηχανές Εσωτερικες ηλεκτρικες εγκαταστασεις Αυτοματισμοί, Ηλεκτρικές Εγάταστάσεις καταναλωτών Μέσης και Χαμηλής Τάσης, Ηλεκτρικές Μηχανές, Εφαρμογές Αυτοματισμών με PLC ηλεκτρονικά Ισχύος, Ανάλυση Ηλεκτρικών Κυκλωμάτων, Ηλεκτροτεχνία Συστήματα Αυτόματου Ελέγχου Ανυψωτικά ηλεκτροκίνητα μηχανήματαΑρχές και τεχνικές Εξυπηρέτησης πελατών Βασικές αρχές λογιστικής Βασικές αρχές υγιεινής και ασφάλειας στους χώρους εργασίας Ξένη γλώσσα (Βασική Τεχνική Ορολογία) Γνώση σύνταξης προϋπολογισμού Γνώση σύνταξης συμφωνητικού	Υπολογισμοί αντοχής υλικών σύμφωνα με πρότυπα EN81.1 & 81.2 Σχέδιο ανελκυστήρα Σχεδιαστικά προγράμματα(cad) Νομοθεσία ανελκυστήρων Λειτουργικά μέρη του ανελκυστήρα, εξαρτήματα και μηχανισμοί και η ορθή πρακτική της συντήρησής τους Πρότυπα, Προδιαγραφές Ηλεκτρολογικό σχέδιο ανελκυστήρων και εφαρμογή του Εφαρμογές αυτοματισμών στους ανελκυστήρες και PLC Εφαρμογές ηλεκτρονικής στους ανελκυστήρες Ηλεκτρονικά ισχύος/ Ηλεκτρονικοί ρυθμιστές στροφών Χρήση Η/Υ σε τεχνικά γραφεία ανελκυστήρων Μέτρα ασφαλείας και υγιεινής κατά την αναβάθμιση των ανελκυστήρων Ξένη γλώσσα (Εξειδικευμένη Τεχνική Ορολογία)

	ΕΕ 3.3.1: Επιθεωρεί την παλαιά εγκατάσταση και κάνει τις απαραίτητες επιμετρήσεις	Αλγεβρα Γεωμετρία Φυσική Ελληνική γλώσσα Ξένη Γλώσσα Ηλεκτρονικοί Υπολογιστές	Ηλεκτρονικά κυκλώματα Ηλεκτρικές Μετρήσεις (Θεωρία – Εργαστήριο) Εσωτερικες ηλεκτρικές Εγκαταστάσεις (θεωρία Εργαστήρια) Στοιχεία Ηλεκτρονικής και Ηλεκτρονικών Ισχύος (θεωρία Εργαστήριο) Αυτοματισμοί (Θεωρία – Εργαστήριο) Κανονισμοί Εσωτερικών Ηλεκτρικών Εγκαταστάσεων Μηχανολογικό Ηλεκτρολογικό σχέδιο Βασικές αρχές Αρχιτεκτονικό σχέδιο Ηλεκτρικές μηχανές Εσωτερικες ηλεκτρικες εγκαταστασεις Αυτοματισμοί, Ηλεκτρικές Εγάταστάσεις καταναλωτών Μέσης και Χαμηλής Τάσης, Ηλεκτρικές Μηχανές, Εφαρμογές Αυτοματισμών με PLC ηλεκτρονικά Ισχύος, Ανάλυση Ηλεκτρικών Κυκλωμάτων, Ηλεκτροτεχνία Συστήματα Αυτόματου Ελέγχου Ανυψωτικά ηλεκτροκίνητα μηχανήματαΒασικές αρχές υγιεινής και ασφάλειας στους χώρους εργασίας	Υπολογισμοί αντοχής υλικών σύμφωνα με πρότυπα EN81.1 & 81.2 Σχέδιο ανελκυστήρα Σχεδιαστικά προγράμματα(cad) Νομοθεσία ανελκυστήρων Λειτουργικά μέρη του ανελκυστήρα, εξαρτήματα και μηχανισμοί και η ορθή πρακτική της συντήρησής τους Πρότυπα, Προδιαγραφές Ηλεκτρολογικό σχέδιο ανελκυστήρων και εφαρμογή του Εφαρμογές αυτοματισμών στους ανελκυστήρες και PLC Εφαρμογές ηλεκτρονικής στους ανελκυστήρες Ηλεκτρονικά ισχύος/ Ηλεκτρονικοί ρυθμιστές στροφών Μέτρα ασφαλείας και υγιεινής κατά την αναβάθμιση των ανελκυστήρων

	ΕΕ 3.3.2: Εντοπίζει τις αποκλίσεις από την υφιστάμενη νομοθεσία και συνιστά τις υποχρεωτικές αλλαγές	Αλγεβρα Γεωμετρία Φυσική Ελληνική γλώσσα Ξένη Γλώσσα Ηλεκτρονικοί Υπολογιστές	Ηλεκτρονικά κυκλώματα Ηλεκτρικές Μετρήσεις (Θεωρία – Εργαστήριο) Εσωτερικες ηλεκτρικές Εγκαταστάσεις (θεωρία Εργαστήρια) Στοιχεία Ηλεκτρονικής και Ηλεκτρονικών Ισχύος (θεωρία Εργαστήριο) Αυτοματισμοί (Θεωρία – Εργαστήριο) Κανονισμοί Εσωτερικών Ηλεκτρικών Εγκαταστάσεων Μηχανολογικό Ηλεκτρολογικό σχέδιο Βασικές αρχές Αρχιτεκτονικό σχέδιο Ηλεκτρικές μηχανές Εσωτερικες ηλεκτρικες εγκαταστασεις Αυτοματισμοί, Ηλεκτρικές Εγάταστάσεις καταναλωτών Μέσης και Χαμηλής Τάσης, Ηλεκτρικές Μηχανές, Εφαρμογές Αυτοματισμών με PLC ηλεκτρονικά Ισχύος, Ανάλυση Ηλεκτρικών Κυκλωμάτων, Ηλεκτροτεχνία Συστήματα Αυτόματου Ελέγχου Ανυψωτικά ηλεκτροκίνητα μηχανήματα	Νομοθεσία ανελκυστήρων Λειτουργικά μέρη του ανελκυστήρα, εξαρτήματα και μηχανισμοί και η ορθή πρακτική της συντήρησής τους Πρότυπα, Προδιαγραφές
	ΕΕ 3.3.3: Παρουσιάζει προαιρετικές λύσεις εκσυγχρονισμού του ανελκυστήρα	Αλγεβρα Γεωμετρία Φυσική Ελληνική γλώσσα Ξένη Γλώσσα Ηλεκτρονικοί Υπολογιστές	Ηλεκτρονικά κυκλώματα Ηλεκτρικές Μετρήσεις (Θεωρία – Εργαστήριο) Εσωτερικες ηλεκτρικές Εγκαταστάσεις (θεωρία Εργαστήρια) Στοιχεία Ηλεκτρονικής και Ηλεκτρονικών Ισχύος (θεωρία Εργαστήριο) Αυτοματισμοί (Θεωρία – Εργαστήριο) Κανονισμοί Εσωτερικών Ηλεκτρικών Εγκαταστάσεων Μηχανολογικό Ηλεκτρολογικό σχέδιο Βασικές αρχές Αρχιτεκτονικό σχέδιο Ηλεκτρικές μηχανές Εσωτερικες ηλεκτρικες εγκαταστασεις Αυτοματισμοί, Ηλεκτρικές Εγάταστάσεις καταναλωτών Μέσης και Χαμηλής Τάσης, Ηλεκτρικές Μηχανές, Εφαρμογές Αυτοματισμών με PLC ηλεκτρονικά Ισχύος, Ανάλυση Ηλεκτρικών Κυκλωμάτων, Ηλεκτροτεχνία Συστήματα Αυτόματου Ελέγχου Ανυψωτικά ηλεκτροκίνητα μηχανήματαΑρχές και τεχνικές Εξυπηρέτησης πελατών	Νομοθεσία ανελκυστήρων Λειτουργικά μέρη του ανελκυστήρα, εξαρτήματα και μηχανισμοί και η ορθή πρακτική της συντήρησής τους Πρότυπα, Προδιαγραφές Ηλεκτρολογικό σχέδιο ανελκυστήρων και εφαρμογή του Εφαρμογές αυτοματισμών στους ανελκυστήρες και PLC Εφαρμογές ηλεκτρονικής στους ανελκυστήρες Ηλεκτρονικά ισχύος/ Ηλεκτρονικοί ρυθμιστές στροφών

	ΕΕ 3.3.4: Προϋπολογίζει το κόστος, συντάσσει και υποβάλλει προσφορές	Αλγεβρα Γεωμετρία Φυσική Ελληνική γλώσσα Ξένη Γλώσσα Ηλεκτρονικοί Υπολογιστές	Ηλεκτρονικά κυκλώματα Ηλεκτρικές Μετρήσεις (Θεωρία – Εργαστήριο) Εσωτερικες ηλεκτρικές Εγκαταστάσεις (θεωρία Εργαστήρια) Στοιχεία Ηλεκτρονικής και Ηλεκτρονικών Ισχύος (θεωρία Εργαστήριο) Αυτοματισμοί (Θεωρία – Εργαστήριο) Κανονισμοί Εσωτερικών Ηλεκτρικών Εγκαταστάσεων Αρχές και τεχνικές Εξυπηρέτησης πελατών Βασικές αρχές λογιστικής Ξένη γλώσσα (Βασική Τεχνική Ορολογία) Γνώση σύνταξης προϋπολογισμού Γνώση σύνταξης συμφωνητικού	Υπολογισμοί αντοχής υλικών σύμφωνα με πρότυπα EN81.1 & 81.2 Κανονισμοί ΕΛΟΤ HD 384 Νομοθεσία ανελκυστήρων Λειτουργικά μέρη του ανελκυστήρα, εξαρτήματα και μηχανισμοί και η ορθή πρακτική της συντήρησής τους Πρότυπα, Προδιαγραφές Χρήση Η/Υ σε τεχνικά γραφεία ανελκυστήρων Ξένη γλώσσα (Εξειδικευμένη Τεχνική Ορολογία)
	Ε.Ε.3.3.5: Οργανώνει το συνεργείο και προετοιμάζεται για τις εργασίες που πρέπει να γίνουν	Αλγεβρα Γεωμετρία Φυσική Ελληνική γλώσσα Ξένη Γλώσσα Ηλεκτρονικοί Υπολογιστές	Ηλεκτρονικά κυκλώματα Ηλεκτρικές Μετρήσεις (Θεωρία – Εργαστήριο) Εσωτερικες ηλεκτρικές Εγκαταστάσεις (θεωρία Εργαστήρια) Στοιχεία Ηλεκτρονικής και Ηλεκτρονικών Ισχύος (θεωρία Εργαστήριο) Αυτοματισμοί (Θεωρία – Εργαστήριο) Κανονισμοί Εσωτερικών Ηλεκτρικών Εγκαταστάσεων Μηχανολογικό Ηλεκτρολογικό σχέδιο Βασικές αρχές Αρχιτεκτονικό σχέδιο Ηλεκτρικές μηχανές Εσωτερικες ηλεκτρικες εγκαταστασεις Αυτοματισμοί, Ηλεκτρικές Εγάταστάσεις καταναλωτών Μέσης και Χαμηλής Τάσης, Ηλεκτρικές Μηχανές, Εφαρμογές Αυτοματισμών με PLC ηλεκτρονικά Ισχύος, Ανάλυση Ηλεκτρικών Κυκλωμάτων, Ηλεκτροτεχνία Συστήματα Αυτόματου Ελέγχου Ανυψωτικά ηλεκτροκίνητα μηχανήματαΑρχές και τεχνικές Εξυπηρέτησης πελατών Βασικές αρχές υγιεινής και ασφάλειας στους χώρους εργασίας	Υπολογισμοί αντοχής υλικών σύμφωνα με πρότυπα EN81.1 & 81.2 Κανονισμοί ΕΛΟΤ HD 384 Σχέδιο ανελκυστήρα Σχεδιαστικά προγράμματα(cad) Νομοθεσία ανελκυστήρων Λειτουργικά μέρη του ανελκυστήρα, εξαρτήματα και μηχανισμοί και η ορθή πρακτική της συντήρησής τους Πρότυπα, Προδιαγραφές Ηλεκτρολογικό σχέδιο ανελκυστήρων και εφαρμογή του Εφαρμογές αυτοματισμών στους ανελκυστήρες και PLC Εφαρμογές ηλεκτρονικής στους ανελκυστήρες Ηλεκτρονικά ισχύος/ Ηλεκτρονικοί ρυθμιστές στροφών Χρήση Η/Υ σε τεχνικά γραφεία ανελκυστήρων Μέτρα ασφαλείας και υγιεινής κατά την αναβάθμιση των ανελκυστήρων Ξένη γλώσσα (Εξειδικευμένη Τεχνική Ορολογία)

	Ε.Ε.3.3.6: Εκτελεί εργασίες αποξήλωσης παλαιών μηχανισμών και εξαρτημάτων	Αλγεβρα Γεωμετρία Φυσική Ελληνική γλώσσα Ξένη Γλώσσα Ηλεκτρονικοί Υπολογιστές	Ηλεκτρονικά κυκλώματα Ηλεκτρικές Μετρήσεις (Θεωρία – Εργαστήριο) Εσωτερικες ηλεκτρικές Εγκαταστάσεις (θεωρία Εργαστήρια) Στοιχεία Ηλεκτρονικής και Ηλεκτρονικών Ισχύος (θεωρία Εργαστήριο) Αυτοματισμοί (Θεωρία – Εργαστήριο) Κανονισμοί Εσωτερικών Ηλεκτρικών Εγκαταστάσεων Μηχανολογικό Ηλεκτρολογικό σχέδιο Βασικές αρχές Αρχιτεκτονικό σχέδιο Ηλεκτρικές μηχανές Εσωτερικες ηλεκτρικες εγκαταστασεις Αυτοματισμοί, Ηλεκτρικές Εγάταστάσεις καταναλωτών Μέσης και Χαμηλής Τάσης, Ηλεκτρικές Μηχανές, Εφαρμογές Αυτοματισμών με PLC ηλεκτρονικά Ισχύος, Ανάλυση Ηλεκτρικών Κυκλωμάτων, Ηλεκτροτεχνία Συστήματα Αυτόματου Ελέγχου Ανυψωτικά ηλεκτροκίνητα μηχανήματα Βασικές αρχές υγιεινής και ασφάλειας στους χώρους εργασίας	Νομοθεσία ανελκυστήρων Λειτουργικά μέρη του ανελκυστήρα, εξαρτήματα και μηχανισμοί και η ορθή πρακτική της συντήρησής τους Ηλεκτρολογικό σχέδιο ανελκυστήρων και εφαρμογή του Μέτρα ασφαλείας και υγιεινής κατά την αναβάθμιση των ανελκυστήρων

	Ε.Ε.3.3.7: Εκτελεί τις υποχρεωτικές εργασίες προσαρμογής του ανελκυστήρα στην ισχύουσα νομοθεσία	Αλγεβρα Γεωμετρία Φυσική Ελληνική γλώσσα Ξένη Γλώσσα Ηλεκτρονικοί Υπολογιστές	Ηλεκτρονικά κυκλώματα Ηλεκτρικές Μετρήσεις (Θεωρία – Εργαστήριο) Εσωτερικες ηλεκτρικές Εγκαταστάσεις (θεωρία Εργαστήρια) Στοιχεία Ηλεκτρονικής και Ηλεκτρονικών Ισχύος (θεωρία Εργαστήριο) Αυτοματισμοί (Θεωρία – Εργαστήριο) Κανονισμοί Εσωτερικών Ηλεκτρικών Εγκαταστάσεων Μηχανολογικό Ηλεκτρολογικό σχέδιο Βασικές αρχές Αρχιτεκτονικό σχέδιο Ηλεκτρικές μηχανές Εσωτερικες ηλεκτρικες εγκαταστασεις Αυτοματισμοί, Ηλεκτρικές Εγάταστάσεις καταναλωτών Μέσης και Χαμηλής Τάσης, Ηλεκτρικές Μηχανές, Εφαρμογές Αυτοματισμών με PLC ηλεκτρονικά Ισχύος, Ανάλυση Ηλεκτρικών Κυκλωμάτων, Ηλεκτροτεχνία Συστήματα Αυτόματου Ελέγχου Ανυψωτικά ηλεκτροκίνητα μηχανήματα Βασικές αρχές υγιεινής και ασφάλειας στους χώρους εργασίας Ξένη γλώσσα (Βασική Τεχνική Ορολογία)	Σχέδιο ανελκυστήρα Νομοθεσία ανελκυστήρων Λειτουργικά μέρη του ανελκυστήρα, εξαρτήματα και μηχανισμοί και η ορθή πρακτική της συντήρησής τους Πρότυπα, Προδιαγραφές Ηλεκτρολογικό σχέδιο ανελκυστήρων και εφαρμογή του Εφαρμογές αυτοματισμών στους ανελκυστήρες και PLC Εφαρμογές ηλεκτρονικής στους ανελκυστήρες Ηλεκτρονικά ισχύος/ Ηλεκτρονικοί ρυθμιστές στροφών Μέτρα ασφαλείας και υγιεινής κατά την αναβάθμιση των ανελκυστήρων Ξένη γλώσσα (Εξειδικευμένη Τεχνική Ορολογία)

	Ε.Ε.3.3.8: Εκσυγχρονίζει την ηλεκτρική εγκατάσταση του ανελκυστήρα	Αλγεβρα Γεωμετρία Φυσική Ελληνική γλώσσα Ξένη Γλώσσα Ηλεκτρονικοί Υπολογιστές	Ηλεκτρονικά κυκλώματα Ηλεκτρικές Μετρήσεις (Θεωρία – Εργαστήριο) Εσωτερικες ηλεκτρικές Εγκαταστάσεις (θεωρία Εργαστήρια) Στοιχεία Ηλεκτρονικής και Ηλεκτρονικών Ισχύος (θεωρία Εργαστήριο) Αυτοματισμοί (Θεωρία – Εργαστήριο) Κανονισμοί Εσωτερικών Ηλεκτρικών Εγκαταστάσεων Μηχανολογικό Ηλεκτρολογικό σχέδιο Βασικές αρχές Αρχιτεκτονικό σχέδιο Ηλεκτρικές μηχανές Εσωτερικες ηλεκτρικες εγκαταστασεις Αυτοματισμοί, Ηλεκτρικές Εγάταστάσεις καταναλωτών Μέσης και Χαμηλής Τάσης, Ηλεκτρικές Μηχανές, Εφαρμογές Αυτοματισμών με PLC ηλεκτρονικά Ισχύος, Ανάλυση Ηλεκτρικών Κυκλωμάτων, Ηλεκτροτεχνία Συστήματα Αυτόματου Ελέγχου Ανυψωτικά ηλεκτροκίνητα μηχανήματα Βασικές αρχές υγιεινής και ασφάλειας στους χώρους εργασίας Ξένη γλώσσα (Βασική Τεχνική Ορολογία)	Σχέδιο ανελκυστήρα Νομοθεσία ανελκυστήρων Λειτουργικά μέρη του ανελκυστήρα, εξαρτήματα και μηχανισμοί και η ορθή πρακτική της συντήρησής τους Πρότυπα, Προδιαγραφές Ηλεκτρολογικό σχέδιο ανελκυστήρων και εφαρμογή του Εφαρμογές αυτοματισμών στους ανελκυστήρες και PLC Εφαρμογές ηλεκτρονικής στους ανελκυστήρες Ηλεκτρονικά ισχύος/ Ηλεκτρονικοί ρυθμιστές στροφών Μέτρα ασφαλείας και υγιεινής κατά την αναβάθμιση των ανελκυστήρων

	Ε.Ε.3.3.9: Τοποθετεί συστήματα ισοστάθμισης και απεγκλωβισμού	Αλγεβρα Γεωμετρία Φυσική Ελληνική γλώσσα Ξένη Γλώσσα Ηλεκτρονικοί Υπολογιστές	Ηλεκτρονικά κυκλώματα Ηλεκτρικές Μετρήσεις (Θεωρία – Εργαστήριο) Εσωτερικες ηλεκτρικές Εγκαταστάσεις (θεωρία Εργαστήρια) Στοιχεία Ηλεκτρονικής και Ηλεκτρονικών Ισχύος (θεωρία Εργαστήριο) Αυτοματισμοί (Θεωρία – Εργαστήριο) Κανονισμοί Εσωτερικών Ηλεκτρικών Εγκαταστάσεων Μηχανολογικό Ηλεκτρολογικό σχέδιο Βασικές αρχές Αρχιτεκτονικό σχέδιο Ηλεκτρικές μηχανές Εσωτερικες ηλεκτρικες εγκαταστασεις Αυτοματισμοί, Ηλεκτρικές Εγάταστάσεις καταναλωτών Μέσης και Χαμηλής Τάσης, Ηλεκτρικές Μηχανές, Εφαρμογές Αυτοματισμών με PLC ηλεκτρονικά Ισχύος, Ανάλυση Ηλεκτρικών Κυκλωμάτων, Ηλεκτροτεχνία Συστήματα Αυτόματου Ελέγχου Ανυψωτικά ηλεκτροκίνητα μηχανήματαΒασικές αρχές υγιεινής και ασφάλειας στους χώρους εργασίας Ξένη γλώσσα (Βασική Τεχνική Ορολογία)	Νομοθεσία ανελκυστήρων Λειτουργικά μέρη του ανελκυστήρα, εξαρτήματα και μηχανισμοί και η ορθή πρακτική της συντήρησής τους Πρότυπα, Προδιαγραφές Ηλεκτρολογικό σχέδιο ανελκυστήρων και εφαρμογή του Εφαρμογές αυτοματισμών στους ανελκυστήρες και PLC Εφαρμογές ηλεκτρονικής στους ανελκυστήρες Ηλεκτρονικά ισχύος/ Ηλεκτρονικοί ρυθμιστές στροφών Μέτρα ασφαλείας και υγιεινής κατά την αναβάθμιση των ανελκυστήρων Ξένη γλώσσα (Εξειδικευμένη Τεχνική Ορολογία)

	Ε.Ε.3.3.10: Αναβαθμίζει αισθητικά τον ανελκυστήρα (θάλαμος, μπουτονιέρες, πόρτες)	Αλγεβρα Γεωμετρία Φυσική Ελληνική γλώσσα Ξένη Γλώσσα Ηλεκτρονικοί Υπολογιστές	Ηλεκτρονικά κυκλώματα Ηλεκτρικές Μετρήσεις (Θεωρία – Εργαστήριο) Εσωτερικες ηλεκτρικές Εγκαταστάσεις (θεωρία Εργαστήρια) Στοιχεία Ηλεκτρονικής και Ηλεκτρονικών Ισχύος (θεωρία Εργαστήριο) Αυτοματισμοί (Θεωρία – Εργαστήριο) Κανονισμοί Εσωτερικών Ηλεκτρικών Εγκαταστάσεων Μηχανολογικό Ηλεκτρολογικό σχέδιο Βασικές αρχές Αρχιτεκτονικό σχέδιο Ηλεκτρικές μηχανές Εσωτερικες ηλεκτρικες εγκαταστασεις Αυτοματισμοί, Ηλεκτρικές Εγάταστάσεις καταναλωτών Μέσης και Χαμηλής Τάσης, Ηλεκτρικές Μηχανές, Εφαρμογές Αυτοματισμών με PLC ηλεκτρονικά Ισχύος, Ανάλυση Ηλεκτρικών Κυκλωμάτων, Ηλεκτροτεχνία Συστήματα Αυτόματου Ελέγχου Ανυψωτικά ηλεκτροκίνητα μηχανήματαΑρχές και τεχνικές Εξυπηρέτησης πελατών Βασικές αρχές υγιεινής και ασφάλειας στους χώρους εργασίας Ξένη γλώσσα (Βασική Τεχνική Ορολογία)	Σχέδιο ανελκυστήρα Σχεδιαστικά προγράμματα(cad) Νομοθεσία ανελκυστήρων Λειτουργικά μέρη του ανελκυστήρα, εξαρτήματα και μηχανισμοί και η ορθή πρακτική της συντήρησής τους Πρότυπα, Προδιαγραφές Ηλεκτρολογικό σχέδιο ανελκυστήρων και εφαρμογή του Εφαρμογές αυτοματισμών στους ανελκυστήρες και PLC Εφαρμογές ηλεκτρονικής στους ανελκυστήρες Μέτρα ασφαλείας και υγιεινής κατά την αναβάθμιση των ανελκυστήρων Ξένη γλώσσα (Εξειδικευμένη Τεχνική Ορολογία)

	Ε.Ε.3.3.11: Αντικαθιστά –επισκευάζει- συμπληρώνει λοιπό μηχανολογικό εξοπλισμό ανελκυστήρα	Αλγεβρα Γεωμετρία Φυσική Ελληνική γλώσσα Ξένη Γλώσσα Ηλεκτρονικοί Υπολογιστές	Ηλεκτρονικά κυκλώματα Ηλεκτρικές Μετρήσεις (Θεωρία – Εργαστήριο) Εσωτερικες ηλεκτρικές Εγκαταστάσεις (θεωρία Εργαστήρια) Στοιχεία Ηλεκτρονικής και Ηλεκτρονικών Ισχύος (θεωρία Εργαστήριο) Αυτοματισμοί (Θεωρία – Εργαστήριο) Κανονισμοί Εσωτερικών Ηλεκτρικών Εγκαταστάσεων Μηχανολογικό Ηλεκτρολογικό σχέδιο Βασικές αρχές Αρχιτεκτονικό σχέδιο Ηλεκτρικές μηχανές Εσωτερικες ηλεκτρικες εγκαταστασεις Αυτοματισμοί, Ηλεκτρικές Εγάταστάσεις καταναλωτών Μέσης και Χαμηλής Τάσης, Ηλεκτρικές Μηχανές, Εφαρμογές Αυτοματισμών με PLC ηλεκτρονικά Ισχύος, Ανάλυση Ηλεκτρικών Κυκλωμάτων, Ηλεκτροτεχνία Συστήματα Αυτόματου Ελέγχου Ανυψωτικά ηλεκτροκίνητα μηχανήματαΒασικές αρχές υγιεινής και ασφάλειας στους χώρους εργασίας Ξένη γλώσσα (Βασική Τεχνική Ορολογία)	Υπολογισμοί αντοχής υλικών σύμφωνα με πρότυπα EN81.1 & 81.2 Σχέδιο ανελκυστήρα Σχεδιαστικά προγράμματα(cad) Νομοθεσία ανελκυστήρων Λειτουργικά μέρη του ανελκυστήρα, εξαρτήματα και μηχανισμοί και η ορθή πρακτική της συντήρησής τους Πρότυπα, Προδιαγραφές Μέτρα ασφαλείας και υγιεινής κατά την αναβάθμιση των ανελκυστήρων Ξένη γλώσσα (Εξειδικευμένη Τεχνική Ορολογία)

Γ.2 ΔΕΞΙΟΤΗΤΕΣ & ΙΚΑΝΟΤΗΤΕΣ

ΤΑΞΙΝΟΜΗΣΗ ΔΕΞΙΟΤΗΤΩΝ ΣΕ ΕΠΙΠΕΔΟ EQF			
	ΒΑΣΙΚΟ ΕΠΑΓΓΕΛΜΑ **ΤΙΤΛΟΣ: Τεχνικός ανελκυστήρων**	**ΕΙΔΙΚΟΤΗΤΑ** **ΤΙΤΛΟΣ:**	**ΕΙΔΙΚΕΥΣΗ** **ΤΙΤΛΟΣ:**
ΕΥΡΩΠΑΪΚΟ ΠΛΑΙΣΙΟ ΠΡΟΣΟΝΤΩΝ 8 ΕΠΙΠΕΔΑ EQF	4		
ΠΑΡΑΤΗΡΗΣΕΙΣ			

ΔΕΞΙΟΤΗΤΕΣ ΣΕ ΑΥΤΟΤΕΛΗ ΜΑΘΗΣΙΑΚΑ ΣΥΝΟΛΑ -ΙΚΑΝΟΤΗΤΕΣ

ΒΑΣΙΚΟ ΕΠΑΓΓΕΛΜΑ: ΤΕΧΝΙΚΟΣ ΑΝΕΛΚΥΣΤΗΡΑ

ΚΥΡΙΕΣ & ΕΠΙΜΕΡΟΥΣ ΕΠΑΓΓΕΛΜΑΤΙΚΕΣ ΛΕΙΤΟΥΡΓΙΕΣ (ΕΕΛ)	ΔΕΞΙΟΤΗΤΕΣ	ΙΚΑΝΟΤΗΤΕΣ
ΚΕΛ 1: Εγκαθιστά τους ανελκυστήρες	Να αξιολογεί με βάση τις γνώσεις και την εμπειρία του το έργο Να εκτελεί και να αποτυπώνει τις απαραίτητες επιμετρήσεις με ακρίβεια Να σχεδιάσει μια εγκατάσταση ανελκυστήρα Να οργανώνει τις εργασίες σύμφωνα με την προφορά που έχει υποβάλλειΝα οργανώνει τις εργασίες σύμφωνα με την προφορά που έχει υποβάλλει Να εφαρμόζει κανόνες ασφαλείας και να χρησιμοποιεί τα προβλεπόμενα μέσα ατομικής προστασίας Να επιλέγει και να χειρίζεται με ασφάλεια τα κατάλληλα εργαλεία για τις εργασίες που πρέπει να εκτελέσει Να χρησιμοποιεί και να εφαρμόζει τη μελέτη εγκατάστασης, τα τεχνικά εγχειρίδια και τις οδηγίες κατασκευαστών Να εφαρμόζει κανόνες ασφαλείας και να χρησιμοποιεί τα προβλεπόμενα μέσα ατομικής προστασίας Να συναρμολογεί και να στερεώνει υλικά και εξαρτήματα του ανελκυστήρα Να εφαρμόζει τις οδηγίες ελέγχου και πιστοποίησης που προβλέπονται από την νομοθεσία	Μεθοδικότητα Οργανωτικότητα Υπευθυνότητα Επιμέλεια Αριθμητική ικανότητα Χωρο-αντιληπτική ικανότητα Ταχύτητα και ακρίβεια Επιδεξιότητα χεριών Γενική Μαθησιακή ικανότητα Αντίληψη μορφής Λεκτική ικανότητα Επικοινωνιακή ικανότητα Ψηφιακή ικανότητα
ΕΕΛ 1.1: Μελετά και σχεδιάζει την εγκατάσταση του ανελκυστήρα	Να αξιολογεί με βάση τις γνώσεις και την εμπειρία του το έργο Χρησιμοποιεί με δεξιότητα την προφορική επικοινωνία για να αντλήσει πληροφορίες χρήσιμες για την εργασία του Να εκτελεί και να αποτυπώνει τις απαραίτητες επιμετρήσεις με ακρίβεια Χρησιμοποιώντας τις γνώσεις του και την εμπειρία του περί αντοχής υλικών και αξιοποιώντας πρότυπα, πίνακες τεχνικών στοιχείων και εξειδικευμένα προγράμματα Η/Υ να μπορεί να εκτελέσει τους απαραίτητους υπολογισμούς και να σχεδιάσει μια εγκατάσταση ανελκυστήρα Να μπορεί να υπολογίζει με συμβατικό ή ψηφιακό τρόπο το κόστος του έργου και το χρονοδιάγαμμα ολοκλήρωσής του. Χρήση κειμενογράφου (πχ WORD) για σύνταξη προσφορών Να οργανώνει τις εργασίες σύμφωνα με την προφορά που έχει υποβάλλει	Χωρο-αντιληπτική ικανότητα Αντίληψη μορφής Λεκτική ικανότητα Επικοινωνιακή ικανότητα Γενική Μαθησιακή ικανότητα Μεθοδικότητα Οργανωτικότητα Αριθμητική ικανότητα Ψηφιακή ικανότητα

ΕΕΛ 1.2: Εγκαθιστά τον ανελκυστήρα	Να οργανώνει τις εργασίες σύμφωνα με την προφορά που έχει υποβάλλει Να εφαρμόζει κανόνες ασφαλείας και να χρησιμοποιεί τα προβλεπόμενα μέσα ατομικής προστασίας Να επιλέγει και να χειρίζεται με ασφάλεια τα κατάλληλα εργαλεία για τις εργασίες που πρέπει να εκτελέσει Να χειρίζεται σωστά τα όργανα μέτρησης και ευθυγράμμισης Να συναρμολογεί και να στερεώνει υλικά και εξαρτήματα του ανελκυστήρα Να χρησιμοποιεί και να εφαρμόζει τη μελέτη εγκατάστασης, τα τεχνικά εγχειρίδια και τις οδηγίες κατασκευαστών Να κατανοεί και να εφαρμόζει το ηλεκτρολογικό σχέδιο του ανελκυστήρα Να χειρίζεται ηλεκτρικά και ηλεκτρονικά όργανα μέτρησης	Μεθοδικότητα Οργανωτικότητα Υπευθυνότητα Επιμέλεια Αριθμητική ικανότητα Χωρο-αντιληπτική ικανότητα Ταχύτητα και ακρίβεια Επιδεξιότητα χεριών Γενική Μαθησιακή ικανότητα Αντίληψη μορφής
ΕΕΛ 1.3: Ελέγχει τον ανελκυστήρα και παραδίδει αυτόν σε χρήση	Να εφαρμόζει τις οδηγίες ελέγχου και πιστοποίησης που προβλέπονται από την νομοθεσία	Γενική Μαθησιακή ικανότητα Αριθμητική ικανότητα
ΚΕΛ 2: Συντηρεί τους ανελκυστήρες	Να χειρίζεται ηλεκτρικά και ηλεκτρονικά όργανα μέτρησης Να επιλέγει και να χειρίζεται με ασφάλεια τα κατάλληλα εργαλεία για τις εργασίες που πρέπει να εκτελέσει Να εφαρμόζει κανόνες ασφαλείας και να χρησιμοποιεί τα προβλεπόμενα μέσα ατομικής προστασίας Να ελέγχει την καλή λειτουργία των εξαρτημάτων και μηχανισμών του ανελκυστήρα Να κατανοεί τις ανάγκες λίπανσης των διαφόρων εξαρτημάτων και να γνωρίζει τις προδιαγραφές των λιπαντικών Να χειρίζεται ηλεκτρικά και ηλεκτρονικά όργανα μέτρησης	Ταχύτητα και ακρίβεια Αντίληψη μορφής Επιδεξιότητα χεριών Αισθητηριακές ικανότητες Επιμέλεια Μεθοδικότητα Αίσθηση τάξης στο χώρο Προβλεπτικότητα Γενική Μαθησιακή ικανότητα Χωρο-αντιληπτική ικανότητα
ΕΕΛ 2.1: Ελέγχει την λειτουργία του ανελκυστήρα και τις ασφαλιστικές του διατάξεις	Να χειρίζεται ηλεκτρικά και ηλεκτρονικά όργανα μέτρησης Να επιλέγει και να χειρίζεται με ασφάλεια τα κατάλληλα εργαλεία για τις εργασίες που πρέπει να εκτελέσει Να εφαρμόζει κανόνες ασφαλείας και να χρησιμοποιεί τα προβλεπόμενα μέσα ατομικής προστασίας Να ελέγχει την καλή λειτουργία των εξαρτημάτων και μηχανισμών του ανελκυστήρα	Ταχύτητα και ακρίβεια Γενική Μαθησιακή ικανότητα Αντίληψη μορφής Επιδεξιότητα χεριών Αισθητηριακές ικανότητες Επιμέλεια

ΕΕΛ 2.2: Διενεργεί λιπάνσεις και καθαρισμούς	Να κατανοεί τις ανάγκες λίπανσης των διαφόρων εξαρτημάτων και να γνωρίζει τις προδιαγραφές των λιπαντικών Να ελέγχει και να ρυθμίζει την καλή λειτουργία των εξαρτημάτων και μηχανισμών του ανελκυστήρα	Γενική Μαθησιακή Ικανότητα Αντίληψη μορφής Μεθοδικότητα Αίσθηση τάξης στο χώρο Επιμέλεια
ΕΕΛ 2.3: Προχωρά σε ρυθμίσεις και προληπτικά μέτρα συντήρηση	Να ελέγχει και να ρυθμίζει την καλή λειτουργία των εξαρτημάτων και μηχανισμών του ανελκυστήρα Να χειρίζεται ηλεκτρικά και ηλεκτρονικά όργανα μέτρησης	Προβλεπτικότητα Ταχύτητα και ακρίβεια Γενική Μαθησιακή ικανότητα Αντίληψη μορφής Επιδεξιότητα χεριών Αισθητιριακές ικανότητες Χωρο-αντιληπτική ικανότητα Επιμέλεια
ΚΕΛ 3 **Επισκευάζει και αναβαθμίζει τους ανελκυστήρες**	Χρησιμοποιεί με δεξιότητα την προφορική επικοινωνία για να αντλήσει ή να μεταδώσει πληροφορίες χρήσιμες για την εργασία του Οργανώνει τους πόρους Να οργανώνει τις εργασίες σύμφωνα με την προφορά που έχει υποβάλλει Να παρατηρεί και να διαγνώσκει ηλεκτρικά/ηλεκτρονικά/μηχανολογικά προβλήματα Να χειρίζεται ηλεκτρικά και ηλεκτρονικά όργανα μέτρησης Να επιδιορθώνει ηλεκτρικές, ηλεκτρονικές και μηχανολογικές βλάβες Συμπληρώνει το ψηφιακό ή συμβατικό αρχείο του ανελκυστήρα Να επιλέγει και να χειρίζεται με ασφάλεια τα κατάλληλα εργαλεία για τις εργασίες που πρέπει να εκτελέσει Να συναρμολογεί και να στερεώνει υλικά και εξαρτήματα του ανελκυστήρα Να χρησιμοποιεί και να εφαρμόζει τη μελέτη εγκατάστασης, τα τεχνικά εγχειρίδια και τις οδηγίες κατασκευαστών Να χειρίζεται ηλεκτρικά και ηλεκτρονικά όργανα μέτρησης Να κατανοεί και να εφαρμόζει το ηλεκτρολογικό σχέδιο του ανελκυστήρα Να κατανοεί και να επεξηγεί νομικά κείμενα, κανονιστικές διατάξεις, πρότυπα κλπ Να μπορεί να υπολογίζει με συμβατικό ή ψηφιακό τρόπο το κόστος του έργου και το χρονοδιάγραμμα ολοκλήρωσής του. Χρήση κειμενογράφου (πχ WORD) για σύνταξη προσφορών Να οργανώνει τις εργασίες σύμφωνα με την προφορά που έχει υποβάλλει	Λεκτική ικανότητα Επικοινωνιακή ικανότητα Γενική Μαθησιακή ικανότητα Ψηφιακή ικανότητα Ταχύτητα και ακρίβεια Αντίληψη μορφής Επιδεξιότητα χεριών Αισθητιριακές ικανότητες Χωρο-αντιληπτική ικανότητα Επαγωγική & Συμπερασματική σκέψη Μεθοδικότητα Οργανωτική ικανότητα Υπομονή Επιμέλεια Αριθμητική ικανότητα Μεθοδικότητα

ΕΕΛ 3.1: Αποκαθιστά βλάβες ανελκυστήρων	Χρησιμοποιεί με δεξιότητα την προφορική επικοινωνία για να αντλήσει ή να μεταδώσει πληροφορίες χρήσιμες για την εργασία του Οργανώνει τους πόρους Να παρατηρεί και να διαγνώσκει ηλεκτρικά/ηλεκτρονικά/μηχανολογικά προβλήματα Να χειρίζεται ηλεκτρικά και ηλεκτρονικά όργανα μέτρησης Να επιλέγει και να χειρίζεται με ασφάλεια τα κατάλληλα εργαλεία για τις εργασίες που πρέπει να εκτελέσει Να επιδιορθώνει ηλεκτρικές, ηλεκτρονικές και μηχανολογικές βλάβες Συμπληρώνει το ψηφιακό ή συμβατικό αρχείο του ανελκυστήρα	Λεκτική ικανότητα Επικοινωνιακή ικανότητα Γενική Μαθησιακή ικανότητα Ψηφιακή ικανότητα Ταχύτητα και ακρίβεια Αντίληψη μορφής Επιδεξιότητα χεριών Αισθητιριακές ικανότητες Χωρο-αντιληπτική ικανότητα Επαγωγική & Συμπερασματική σκέψη Μεθοδικότητα Οργανωτική ικανότητα Υπομονή Επιμέλεια
ΕΕΛ 3.2: Επισκευάζει σοβαρές βλάβες χωρίς αυτές να επιφέρουν μετατροπή στα χαρακτηριστικά του ανελκυστήρα	Να επιλέγει και να χειρίζεται με ασφάλεια τα κατάλληλα εργαλεία για τις εργασίες που πρέπει να εκτελέσει Να συναρμολογεί και να στερεώνει υλικά και εξαρτήματα του ανελκυστήρα Να χρησιμοποιεί και να εφαρμόζει τη μελέτη εγκατάστασης, τα τεχνικά εγχειρίδια και τις οδηγίες κατασκευαστών Να χειρίζεται ηλεκτρικά και ηλεκτρονικά όργανα μέτρησης Να κατανοεί και να εφαρμόζει το ηλεκτρολογικό σχέδιο του ανελκυστήρα	Ταχύτητα και ακρίβεια Γενική Μαθησιακή ικανότητα Αντίληψη μορφής Επιδεξιότητα χεριών Αισθητιριακές ικανότητες Χωρο-αντιληπτική ικανότητα Επαγωγική & Συμπερασματική σκέψη
ΕΕΛ 3.3: Προχωρά σε αναβάθμιση-εκσυγχρονισμό παλαιών ανελκυστήρων	Να επιλέγει και να χειρίζεται με ασφάλεια τα κατάλληλα εργαλεία για τις εργασίες που πρέπει να εκτελέσει Να συναρμολογεί και να στερεώνει υλικά και εξαρτήματα του ανελκυστήρα Να χρησιμοποιεί και να εφαρμόζει τη μελέτη εγκατάστασης, τα τεχνικά εγχειρίδια και τις οδηγίες κατασκευαστών Να χειρίζεται ηλεκτρικά και ηλεκτρονικά όργανα μέτρησης Να κατανοεί και να εφαρμόζει το ηλεκτρολογικό σχέδιο του ανελκυστήρα Να κατανοεί και να επεξηγεί νομικά κείμενα, κανονιστικές διατάξεις, πρότυπα κλπ Χρησιμοποιεί με δεξιότητα την προφορική επικοινωνία για να αντλήσει ή να μεταδώσει πληροφορίες χρήσιμες για την εργασία του Να μπορεί να υπολογίζει με συμβατικό ή ψηφιακό τρόπο το κόστος του έργου και το χρονοδιάγαμμα ολοκλήρωσής του. Χρήση κειμενογράφου (πχ WORD) για σύνταξη προσφορών Να οργανώνει τις εργασίες σύμφωνα με την προφορά που έχει υποβάλλει	Ταχύτητα και ακρίβεια Γενική Μαθησιακή ικανότητα Αντίληψη μορφής Επιδεξιότητα χεριών Αισθητιριακές ικανότητες Χωρο-αντιληπτική ικανότητα Επαγωγική & Συμπερασματική σκέψη Αριθμητική ικανότητα Ψηφιακή ικανότητα Λεκτική ικανότητα Επικοινωνιακή ικανότητα Μεθοδικότητα Οργανωτική ικανότητα

ΑΝΑΛΥΣΗ ΔΕΞΙΟΤΗΤΩΝ & ΙΚΑΝΟΤΗΤΩΝ
ΤΙΤΛΟΣ ΒΑΣΙΚΟΥ ΕΠΑΓΓΕΛΜΑΤΟΣ: **ΤΕΧΝΙΚΟΣ ΑΝΕΛΚΥΣΤΗΡΩΝ**

	ΕΠΙΜΕΡΟΥΣ ΕΠΑΓΓΕΛΜΑΤΙΚΕΣ ΛΕΙΤΟΥΡΓΙΕΣ (ΕΕΛ) **ΕΠΑΓΓΕΛΜΑΤΙΚΕΣ ΕΡΓΑΣΙΕΣ (ΕΕ)**	**ΔΕΞΙΟΤΗΤΕΣ**	**ΙΚΑΝΟΤΗΤΕΣ**
ΚΕΛ 1 **Εγκαθιστά τους ανελκυστήρες**	**ΕΕΛ 1.1: Μελετά και σχεδιάζει την εγκατάσταση του ανελκυστήρα**	Να αξιολογεί με βάση τις γνώσεις και την εμπειρία του το έργο Χρησιμοποιεί με δεξιότητα την προφορική επικοινωνία για να αντλήσει πληροφορίες χρήσιμες για την εργασία του Να εκτελεί και να αποτυπώνει τις απαραίτητες επιμετρήσεις με ακρίβεια Χρησιμοποιώντας τις γνώσεις του και την εμπειρία του περί αντοχής υλικών και αξιοποιώντας πρότυπα, πίνακες τεχνικών στοιχείων και εξειδικευμένα προγράμματα Η/Υ να μπορεί να εκτελέσει τους απαραίτητους υπολογισμούς και να σχεδιάσει μια εγκατάσταση ανελκυστήρα Να μπορεί να υπολογίζει με συμβατικό ή ψηφιακό τρόπο το κόστος του έργου και το χρονοδιάγαμμα ολοκλήρωσής του. Χρήση κειμενογράφου (πχ WORD) για σύνταξη προσφορών Να οργανώνει τις εργασίες εγκατάστασης σύμφωνα με την προφορά που έχει υποβάλλει	Χωρο-αντιληπτική ικανότητα Αντίληψη μορφής Λεκτική ικανότητα Επικοινωνιακή ικανότητα Γενική Μαθησιακή ικανότητα Μεθοδικότητα Οργανωτικότητα Αριθμητική ικανότητα Ψηφιακή ικανότητα
	ΕΕ 1.1.1 : Αξιολογεί επί τόπου το έργο	Να αξιολογεί με βάση τις γνώσεις και την εμπειρία του το έργο	Χωρο-αντιληπτική ικανότητα Αντίληψη μορφής
	ΕΕ 1.1.2 : Συμβουλεύεται τον πολιτικό μηχανικό και τον ιδιοκτήτη του έργου και προτείνει την καταλληλότερη λύση	Χρησιμοποιεί με δεξιότητα την προφορική επικοινωνία για να αντλήσει πληροφορίες χρήσιμες για την εργασία του Επιδεικνύει εναλλακτικές λύσεις	Λεκτική ικανότητα Επικοινωνιακή ικανότητα Γενική Μαθησιακή ικανότητα

	ΕΕ 1.1.3 : Διενεργεί τις απαραίτητες μετρήσεις για την μελέτη του έργου (διαδρομή, ύψη, διαστάσεις φρεατίου, θέση μηχανοστασίου)	Να εκτελεί και να αποτυπώνει τις απαραίτητες επιμετρήσεις με ακρίβεια	Χωρο-αντιληπτική ικανότητα Μεθοδικότητα Αριθμητική ικανότητα
	ΕΕ 1.1.4: Εκπονεί την μελέτη εγκατάστασης ενός ηλεκτρικού ή ηλεκτροϋδραυλικού ανελκυστήρα εκτελώντας τους αναγκαίους υπολογισμούς για τα επιμέρους τμήματα της εγκατάστασης	Χρησιμοποιώντας τις γνώσεις του και την εμπειρία του περί αντοχής υλικών και αξιοποιώντας πρότυπα, πίνακες τεχνικών στοιχείων και εξειδικευμένα προγράμματα Η/Υ να μπορεί να εκτελέσει τους απαραίτητους υπολογισμούς και να σχεδιάσει μια εγκατάσταση ανελκυστήρα	Χωρο-αντιληπτική ικανότητα Μεθοδικότητα Αριθμητική ικανότητα Ψηφιακή ικανότητα Γενική Μαθησιακή ικανότητα
	ΕΕ 1.1.5: Υπολογίζει το τελικό κόστος του έργου και το χρονοδιάγραμμα ολοκλήρωσής και υποβάλλει σχετικές προσφορές.	Να μπορεί να υπολογίζει με συμβατικό ή ψηφιακό τρόπο το κόστος του έργου και το χρονοδιάγαμμα ολοκλήρωσής του. Χρήση κειμενογράφου (πχ WORD) για σύνταξη προσφορών	Αριθμητική ικανότητα Ψηφιακή ικανότητα
	ΕΕ 1.1.6: Επιλέγει τα υλικά σύμφωνα με την τελική προσφορά και εκτελεί την παραγγελία τους	Να οργανώνει τις εργασίες σύμφωνα με την προφορά που έχει υποβάλλει	Μεθοδικότητα Οργανωτικότητα Λεκτική ικανότητα Αντίληψη μορφής
	ΕΕΛ 1.2: Εγκαθιστά τον ανελκυστήρα	Να οργανώνει τις εργασίες σύμφωνα με την προφορά που έχει υποβάλλει Να εφαρμόζει κανόνες ασφαλείας και να χρησιμοποιεί τα προβλεπόμενα μέσα ατομικής προστασίας Να επιλέγει και να χειρίζεται με ασφάλεια τα κατάλληλα εργαλεία για τις εργασίες που πρέπει να εκτελέσει Να χειρίζεται σωστά τα όργανα μέτρησης και ευθυγράμμισης Να συναρμολογεί και να στερεώνει υλικά και εξαρτήματα του ανελκυστήρα Να χρησιμοποιεί και να εφαρμόζει τη μελέτη εγκατάστασης, τα τεχνικά εγχειρίδια και τις οδηγίες κατασκευαστών Να κατανοεί και να εφαρμόζει το ηλεκτρολογικό σχέδιο του ανελκυστήρα Να χειρίζεται ηλεκτρικά και ηλεκτρονικά όργανα μέτρησης	Μεθοδικότητα Οργανωτικότητα Υπευθυνότητα Επιμέλεια Αριθμητική ικανότητα Χωρο-αντιληπτική ικανότητα Ταχύτητα και ακρίβεια Επιδεξιότητα χεριών Γενική Μαθησιακή ικανότητα Αντίληψη μορφής

	ΕΕ 1.2.1: Συγκεντρώνει υλικά και εξαρτήματα στο έργο και φροντίζει για την αποθήκευσή τους	Να οργανώνει τις εργασίες σύμφωνα με την προφορά που έχει υποβάλλει	Μεθοδικότητα Οργανωτικότητα Αντίληψη μορφής
	ΕΕ 1.2.2: Φροντίζει για τα μέτρα προστασίας και ασφάλειας της εργασίας	Να εφαρμόζει κανόνες ασφαλείας και να χρησιμοποιεί τα προβλεπόμενα μέσα ατομικής προστασίας	Μεθοδικότητα Υπευθυνότητα Επιμέλεια
	ΕΕ 1.2.3: Αποξηλώνει τον παλαιό ανελκυστήρα σε περίπτωση ύπαρξής του στο φρεάτιο	Να επιλέγει και να χειρίζεται με ασφάλεια τα κατάλληλα εργαλεία για τις εργασίες που πρέπει να εκτελέσει	Ταχύτητα και ακρίβεια Γενική Μαθησιακή ικανότητα Αντίληψη μορφής Επιδεξιότητα χεριών Χωρο-αντιληπτική ικανότητα
	ΕΕ 1.2.4: Ζυγίζει και ορθογωνίζει το φρεάτιο	Να χειρίζεται σωστά τα όργανα μέτρησης και ευθυγράμμισης	Χωρο-αντιληπτική ικανότητα Αριθμητική ικανότητα Ταχύτητα και ακρίβεια Επιδεξιότητα χεριών
	ΕΕ 1.2.5 : Τοποθετεί τις θύρες φρεατίου και τον εξοπλισμό τους	Να χειρίζεται σωστά τα όργανα μέτρησης και ευθυγράμμισης Να επιλέγει και να χειρίζεται με ασφάλεια τα κατάλληλα εργαλεία για τις εργασίες που πρέπει να εκτελέσει Να συναρμολογεί και να στερεώνει υλικά και εξαρτήματα του ανελκυστήρα Να χρησιμοποιεί και να εφαρμόζει τη μελέτη εγκατάστασης, τα τεχνικά εγχειρίδια και τις οδηγίες κατασκευαστών	Χωρο-αντιληπτική ικανότητα Ταχύτητα και ακρίβεια Επιδεξιότητα χεριών
	ΕΕ 1.2.6 : Τοποθετεί τα στηρίγματα και τις ευθυντήριες ράβδους θαλάμου και αντιβάρου όπου υπάρχουν	Να χειρίζεται σωστά τα όργανα μέτρησης και ευθυγράμμισης Να επιλέγει και να χειρίζεται με ασφάλεια τα κατάλληλα εργαλεία για τις εργασίες που πρέπει να εκτελέσει Να συναρμολογεί και να στερεώνει υλικά και εξαρτήματα του ανελκυστήρα Να χρησιμοποιεί και να εφαρμόζει τη μελέτη εγκατάστασης, τα τεχνικά εγχειρίδια και τις οδηγίες κατασκευαστών	Χωρο-αντιληπτική ικανότητα Ταχύτητα και ακρίβεια Επιδεξιότητα χεριών Γενική Μαθησιακή ικανότητα
	ΕΕ 1.2.7 :Τοποθετεί την βάση του εμβόλου, το έμβολο, την τροχαλία, τα συρματόσκοινα και το πλαίσιο στήριξης του	Να χειρίζεται σωστά τα όργανα μέτρησης και ευθυγράμμισης Να επιλέγει και να χειρίζεται με ασφάλεια τα κατάλληλα εργαλεία για τις εργασίες που πρέπει να εκτελέσει Να συναρμολογεί και να στερεώνει υλικά και εξαρτήματα του ανελκυστήρα Να χρησιμοποιεί και να εφαρμόζει τη μελέτη εγκατάστασης, τα τεχνικά εγχειρίδια και τις οδηγίες κατασκευαστών	Χωρο-αντιληπτική ικανότητα Ταχύτητα και ακρίβεια Επιδεξιότητα χεριών Γενική Μαθησιακή ικανότητα

	ΕΕ 1.2.8 :Τοποθετεί τον κινητήριο μηχανισμό και συνδέει αυτόν με το έμβολο μέσω σωλήνα παροχής υδραυλικού ελαίου.	Να χειρίζεται σωστά τα όργανα μέτρησης και ευθυγράμμισης Να επιλέγει και να χειρίζεται με ασφάλεια τα κατάλληλα εργαλεία για τις εργασίες που πρέπει να εκτελέσει Να συναρμολογεί και να στερεώνει υλικά και εξαρτήματα του ανελκυστήρα Να χρησιμοποιεί και να εφαρμόζει τη μελέτη εγκατάστασης, τα τεχνικά εγχειρίδια και τις οδηγίες κατασκευαστών	Χωρο-αντιληπτική ικανότητα Ταχύτητα και ακρίβεια Επιδεξιότητα χεριών Γενική Μαθησιακή ικανότητα
	ΕΕ 1.2.9: Τοποθετεί τον κινητήριο μηχανισμό ηλεκτροκίνητου ανελκυστήρα (βάση μηχανής, αντιδονητικά στηρίγματα, κινητήριο μηχανισμό, τροχαλία τριβής και τροχαλίες παρέκκλισης)	Να χειρίζεται σωστά τα όργανα μέτρησης και ευθυγράμμισης Να επιλέγει και να χειρίζεται με ασφάλεια τα κατάλληλα εργαλεία για τις εργασίες που πρέπει να εκτελέσει Να συναρμολογεί και να στερεώνει υλικά και εξαρτήματα του ανελκυστήρα Να χρησιμοποιεί και να εφαρμόζει τη μελέτη εγκατάστασης, τα τεχνικά εγχειρίδια και τις οδηγίες κατασκευαστών	Χωρο-αντιληπτική ικανότητα Ταχύτητα και ακρίβεια Επιδεξιότητα χεριών Γενική Μαθησιακή ικανότητα
	ΕΕ 1.2.10: Τοποθετεί το αντίβαρο, το πλαίσιο ανάρτησης, τα συρματόσκοινα και τον ρυθμιστή ταχύτητας	Να χειρίζεται σωστά τα όργανα μέτρησης και ευθυγράμμισης Να επιλέγει και να χειρίζεται με ασφάλεια τα κατάλληλα εργαλεία για τις εργασίες που πρέπει να εκτελέσει Να συναρμολογεί και να στερεώνει υλικά και εξαρτήματα του ανελκυστήρα Να χρησιμοποιεί και να εφαρμόζει τη μελέτη εγκατάστασης, τα τεχνικά εγχειρίδια και τις οδηγίες κατασκευαστών	Χωρο-αντιληπτική ικανότητα Ταχύτητα και ακρίβεια Επιδεξιότητα χεριών Γενική Μαθησιακή ικανότητα
	ΕΕ 1.2.11: Τοποθετεί κανάλια και σωληνώσεις και προχωρά στην καλωδίωση και σύνδεση των κυκλωμάτων ασφαλείας, χειρισμού, φωτισμού, ενδείξεων και εν γένει όλων των ηλεκτρικών κυκλωμάτων του ανελκυστήρα.	Να επιλέγει και να χειρίζεται με ασφάλεια τα κατάλληλα εργαλεία για τις εργασίες που πρέπει να εκτελέσει Να συναρμολογεί και να στερεώνει υλικά και εξαρτήματα του ανελκυστήρα Να κατανοεί και να εφαρμόζει το ηλεκτρολογικό σχέδιο του ανελκυστήρα	Χωρο-αντιληπτική ικανότητα Ταχύτητα και ακρίβεια Επιδεξιότητα χεριών Γενική Μαθησιακή ικανότητα
	ΕΕ 1.2.12: Εγκαθιστά τον ηλεκτρικό πίνακα χειρισμού και συνδέει αυτόν με τα κυκλώματα φρεατίου, μηχανοστασίου και με τα κυκλώματα παροχής ισχύος και φωτισμού	Να χειρίζεται ηλεκτρικά και ηλεκτρονικά όργανα μέτρησης Να επιλέγει και να χειρίζεται με ασφάλεια τα κατάλληλα εργαλεία για τις εργασίες που πρέπει να εκτελέσει Να συναρμολογεί και να στερεώνει υλικά και εξαρτήματα του ανελκυστήρα Να κατανοεί και να εφαρμόζει το ηλεκτρολογικό σχέδιο του ανελκυστήρα Να χειρίζεται ηλεκτρικά και ηλεκτρονικά όργανα μέτρησης	Χωρο-αντιληπτική ικανότητα Ταχύτητα και ακρίβεια Επιδεξιότητα χεριών Γενική Μαθησιακή ικανότητα

	ΕΕ 1.2.13: Τοποθετεί τον θάλαμο του ανελκυστήρα και τον εξοπλισμό του (πόρτες θαλάμου, προστατευτικές λαμαρίνες κλπ	Να χειρίζεται σωστά τα όργανα μέτρησης και ευθυγράμμισης Να επιλέγει και να χειρίζεται με ασφάλεια τα κατάλληλα εργαλεία για τις εργασίες που πρέπει να εκτελέσει Να συναρμολογεί και να στερεώνει υλικά και εξαρτήματα του ανελκυστήρα Να χρησιμοποιεί και να εφαρμόζει τη μελέτη εγκατάστασης, τα τεχνικά εγχειρίδια και τις οδηγίες κατασκευαστών	Χωρο-αντιληπτική ικανότητα Ταχύτητα και ακρίβεια Επιδεξιότητα χεριών Γενική Μαθησιακή ικανότητα
	ΕΕ 1.2.14: Τοποθετεί την ηλεκτρική εγκατάσταση θαλάμου	Να χειρίζεται ηλεκτρικά και ηλεκτρονικά όργανα μέτρησης Να κατανοεί και να εφαρμόζει το ηλεκτρολογικό σχέδιο του ανελκυστήρα Να χειρίζεται ηλεκτρικά και ηλεκτρονικά όργανα μέτρησης	Χωρο-αντιληπτική ικανότητα Ταχύτητα και ακρίβεια Επιδεξιότητα χεριών Γενική Μαθησιακή ικανότητα
	ΕΕ1.2.15: Τοποθετεί τους προσκρουστήρες	Να χειρίζεται σωστά τα όργανα μέτρησης και ευθυγράμμισης Να επιλέγει και να χειρίζεται με ασφάλεια τα κατάλληλα εργαλεία για τις εργασίες που πρέπει να εκτελέσει Να συναρμολογεί και να στερεώνει υλικά και εξαρτήματα του ανελκυστήρα Να χρησιμοποιεί και να εφαρμόζει τη μελέτη εγκατάστασης, τα τεχνικά εγχειρίδια και τις οδηγίες κατασκευαστών	Χωρο-αντιληπτική ικανότητα Ταχύτητα και ακρίβεια Επιδεξιότητα χεριών Γενική Μαθησιακή ικανότητα
	ΕΕ 1.2.16: Ολοκληρώνει την εγκατάσταση και κάνει τις τελικές δοκιμές πριν τον έλεγχο αυτής	Να χειρίζεται ηλεκτρικά και ηλεκτρονικά όργανα μέτρησης Να χειρίζεται σωστά τα όργανα μέτρησης και ευθυγράμμισης Να επιλέγει και να χειρίζεται με ασφάλεια τα κατάλληλα εργαλεία για τις εργασίες που πρέπει να εκτελέσει Να χειρίζεται ηλεκτρικά και ηλεκτρονικά όργανα μέτρησης	Χωρο-αντιληπτική ικανότητα Ταχύτητα και ακρίβεια Επιδεξιότητα χεριών Γενική Μαθησιακή ικανότητα
	ΕΕΛ 1.3: Ελέγχει τον ανελκυστήρα και παραδίδει αυτόν σε χρήση	Να εφαρμόζει τις οδηγίες ελέγχου και πιστοποίησης που προβλέπονται από την νομοθεσία	Γενική Μαθησιακή ικανότητα Αριθμητική ικανότητα
	ΕΕ 1.3.1: Συντάσσει τον τεχνικό φάκελο	Να εφαρμόζει τις οδηγίες ελέγχου και πιστοποίησης που προβλέπονται από την νομοθεσία	Γενική Μαθησιακή ικανότητα Αριθμητική ικανότητα
	ΕΕ 1.3.2: Φροντίζει για την πιστοποίηση του ανελκυστήρα	Να εφαρμόζει τις οδηγίες ελέγχου και πιστοποίησης που προβλέπονται από την νομοθεσία	Γενική Μαθησιακή ικανότητα
	ΕΕ 1.3.3: Επιθέτει την σήμανση CE, συντάσσει την δήλωση συμμόρφωσης και παραδίδει τον ανελκυστήρα σε χρήση	Να εφαρμόζει τις οδηγίες ελέγχου και πιστοποίησης που προβλέπονται από την νομοθεσία	Γενική Μαθησιακή ικανότητα

ΚΕΛ 2: Συντηρεί τους ανελκυστήρες	**ΕΕΛ 2.1: Ελέγχει την λειτουργία του ανελκυστήρα και τις ασφαλιστικές του διατάξεις**	Να χειρίζεται ηλεκτρικά και ηλεκτρονικά όργανα μέτρησης Να εφαρμόζει κανόνες ασφαλείας και να χρησιμοποιεί τα προβλεπόμενα μέσα ατομικής προστασίας Να επιλέγει και να χειρίζεται με ασφάλεια τα κατάλληλα εργαλεία για τις εργασίες που πρέπει να εκτελέσει Να ελέγχει την καλή λειτουργία των εξαρτημάτων και μηχανισμών του ανελκυστήρα	Ταχύτητα και ακρίβεια Γενική Μαθησιακή ικανότητα Αντίληψη μορφής Επιδεξιότητα χεριών Αισθητιριακές ικανότητες Επιμέλεια
	ΕΕ 2.1.1 : Τοποθετεί τις πινακίδες εργασιών συντήρησης	Να εφαρμόζει τους κανόνες ασφαλείας κατά τις εργασίες συντήρησης	Επιμέλεια
	ΕΕ 2.1.2: Ελέγχει ότι δεν ξεκινάει ο ανελκυστήρας αν όλες οι πόρτες δεν είναι κλειστές και κλειδωμένες	Να χειρίζεται ηλεκτρικά και ηλεκτρονικά όργανα μέτρησης Να εφαρμόζει κανόνες ασφαλείας και να χρησιμοποιεί τα προβλεπόμενα μέσα ατομικής προστασίας Να επιλέγει και να χειρίζεται με ασφάλεια τα κατάλληλα εργαλεία για τις εργασίες που πρέπει να εκτελέσει Να ελέγχει την καλή λειτουργία των εξαρτημάτων και μηχανισμών του ανελκυστήρα	Ταχύτητα και ακρίβεια Επιδεξιότητα χεριών Γενική Μαθησιακή ικανότητα
	ΕΕ 2.1.3: Ελέγχει την λειτουργία των ηλεκτρικών ασφαλιστικών διατάξεων (στοπ)	Να χειρίζεται ηλεκτρικά και ηλεκτρονικά όργανα μέτρησης Να εφαρμόζει κανόνες ασφαλείας και να χρησιμοποιεί τα προβλεπόμενα μέσα ατομικής προστασίας Να επιλέγει και να χειρίζεται με ασφάλεια τα κατάλληλα εργαλεία για τις εργασίες που πρέπει να εκτελέσει Να ελέγχει την καλή λειτουργία των εξαρτημάτων και μηχανισμών του ανελκυστήρα	Ταχύτητα και ακρίβεια Επιδεξιότητα χεριών Γενική Μαθησιακή ικανότητα
	ΕΕ 2.1.4: Ελέγχει τους υαλοπίνακες θυρών για τυχόν θραύσεις	Να χειρίζεται ηλεκτρικά και ηλεκτρονικά όργανα μέτρησης Να εφαρμόζει κανόνες ασφαλείας και να χρησιμοποιεί τα προβλεπόμενα μέσα ατομικής προστασίας Να επιλέγει και να χειρίζεται με ασφάλεια τα κατάλληλα εργαλεία για τις εργασίες που πρέπει να εκτελέσει Να ελέγχει την καλή λειτουργία των εξαρτημάτων και μηχανισμών του ανελκυστήρα	Ταχύτητα και ακρίβεια Αντίληψη μορφής (form perception)
	ΕΕ 2.1.5: Ελέγχει τους μηχανισμού παραβίασης αυτομάτων θυρών, οδηγών ολίσθησης και οδηγών ανάρτησης αυτομάτων θυρών	Να χειρίζεται ηλεκτρικά και ηλεκτρονικά όργανα μέτρησης Να εφαρμόζει κανόνες ασφαλείας και να χρησιμοποιεί τα προβλεπόμενα μέσα ατομικής προστασίας Να επιλέγει και να χειρίζεται με ασφάλεια τα κατάλληλα εργαλεία για τις εργασίες που πρέπει να εκτελέσει Να ελέγχει την καλή λειτουργία των εξαρτημάτων και μηχανισμών του ανελκυστήρα	Ταχύτητα και ακρίβεια Γενική Μαθησιακή ικανότητα

	ΕΕ 2.1.6: Ελέγχει την λειτουργία του χρονικού διαδρομής	Να χειρίζεται ηλεκτρικά και ηλεκτρονικά όργανα μέτρησης Να εφαρμόζει κανόνες ασφαλείας και να χρησιμοποιεί τα προβλεπόμενα μέσα ατομικής προστασίας Να επιλέγει και να χειρίζεται με ασφάλεια τα κατάλληλα εργαλεία για τις εργασίες που πρέπει να εκτελέσει Να ελέγχει την καλή λειτουργία των εξαρτημάτων και μηχανισμών του ανελκυστήρα	Ταχύτητα και ακρίβεια Γενική Μαθησιακή ικανότητα
	ΕΕ 2.1.7: Ελέγχει την λειτουργία των τερματικών διακοπτών	Να χειρίζεται ηλεκτρικά και ηλεκτρονικά όργανα μέτρησης Να εφαρμόζει κανόνες ασφαλείας και να χρησιμοποιεί τα προβλεπόμενα μέσα ατομικής προστασίας Να επιλέγει και να χειρίζεται με ασφάλεια τα κατάλληλα εργαλεία για τις εργασίες που πρέπει να εκτελέσει Να ελέγχει την καλή λειτουργία των εξαρτημάτων και μηχανισμών του ανελκυστήρα	Ταχύτητα και ακρίβεια Γενική Μαθησιακή ικανότητα Αντίληψη μορφής
	ΕΕ 2.1.8: Ελέγχει συνέχειας γείωσης	Να χειρίζεται ηλεκτρικά και ηλεκτρονικά όργανα μέτρησης Να εφαρμόζει κανόνες ασφαλείας και να χρησιμοποιεί τα προβλεπόμενα μέσα ατομικής προστασίας Να επιλέγει και να χειρίζεται με ασφάλεια τα κατάλληλα εργαλεία για τις εργασίες που πρέπει να εκτελέσει Να ελέγχει την καλή λειτουργία των εξαρτημάτων και μηχανισμών του ανελκυστήρα	Ταχύτητα και ακρίβεια Γενική Μαθησιακή ικανότητα
	ΕΕ 2.1.9: Δοκιμάζει ρελέ διαρροής	Να χειρίζεται ηλεκτρικά και ηλεκτρονικά όργανα μέτρησης Να εφαρμόζει κανόνες ασφαλείας και να χρησιμοποιεί τα προβλεπόμενα μέσα ατομικής προστασίας Να επιλέγει και να χειρίζεται με ασφάλεια τα κατάλληλα εργαλεία για τις εργασίες που πρέπει να εκτελέσει Να ελέγχει την καλή λειτουργία των εξαρτημάτων και μηχανισμών του ανελκυστήρα	Ταχύτητα και ακρίβεια Γενική Μαθησιακή ικανότητα
	ΕΕ 2.1.10: Ελέγχει διαδοχή φάσεων και επιτηρητή φάσης	Να χειρίζεται ηλεκτρικά και ηλεκτρονικά όργανα μέτρησης Να εφαρμόζει κανόνες ασφαλείας και να χρησιμοποιεί τα προβλεπόμενα μέσα ατομικής προστασίας Να επιλέγει και να χειρίζεται με ασφάλεια τα κατάλληλα εργαλεία για τις εργασίες που πρέπει να εκτελέσει Να ελέγχει την καλή λειτουργία των εξαρτημάτων και μηχανισμών του ανελκυστήρα	Ταχύτητα και ακρίβεια Γενική Μαθησιακή ικανότητα

	ΕΕ 2.1.11: Ελέγχει την κατάσταση των συρματόσκοινων ανάρτησης και του συρματόσκοινου ρυθμιστή ταχύτητας καθώς και των συνδέσεων αυτών με το πλαίσιο ανάρτησης	Να χειρίζεται ηλεκτρικά και ηλεκτρονικά όργανα μέτρησης Να εφαρμόζει κανόνες ασφαλείας και να χρησιμοποιεί τα προβλεπόμενα μέσα ατομικής προστασίας Να επιλέγει και να χειρίζεται με ασφάλεια τα κατάλληλα εργαλεία για τις εργασίες που πρέπει να εκτελέσει Να ελέγχει την καλή λειτουργία των εξαρτημάτων και μηχανισμών του ανελκυστήρα	Ταχύτητα και ακρίβεια Γενική Μαθησιακή ικανότητα Αντίληψη μορφής Επιδεξιότητα χεριών
	ΕΕ 2.1.12: Ελέγχει την ικανότητα έλξης της τροχαλίας	Να χειρίζεται ηλεκτρικά και ηλεκτρονικά όργανα μέτρησης Να εφαρμόζει κανόνες ασφαλείας και να χρησιμοποιεί τα προβλεπόμενα μέσα ατομικής προστασίας Να επιλέγει και να χειρίζεται με ασφάλεια τα κατάλληλα εργαλεία για τις εργασίες που πρέπει να εκτελέσει Να ελέγχει την καλή λειτουργία των εξαρτημάτων και μηχανισμών του ανελκυστήρα	Ταχύτητα και ακρίβεια Γενική Μαθησιακή ικανότητα Αντίληψη μορφής
	ΕΕ 2.1.13: Ελέγχει το σύστημα πέδησης του κινητηρίου μηχανισμού	Να χειρίζεται ηλεκτρικά και ηλεκτρονικά όργανα μέτρησης Να εφαρμόζει κανόνες ασφαλείας και να χρησιμοποιεί τα προβλεπόμενα μέσα ατομικής προστασίας Να επιλέγει και να χειρίζεται με ασφάλεια τα κατάλληλα εργαλεία για τις εργασίες που πρέπει να εκτελέσει Να ελέγχει την καλή λειτουργία των εξαρτημάτων και μηχανισμών του ανελκυστήρα	Ταχύτητα και ακρίβεια Γενική Μαθησιακή ικανότητα Αντίληψη μορφής
	ΕΕ 2.1.14: Ελέγχει τη σωστή λειτουργία του ρυθμιστή ταχύτητας	Να χειρίζεται ηλεκτρικά και ηλεκτρονικά όργανα μέτρησης Να εφαρμόζει κανόνες ασφαλείας και να χρησιμοποιεί τα προβλεπόμενα μέσα ατομικής προστασίας Να επιλέγει και να χειρίζεται με ασφάλεια τα κατάλληλα εργαλεία για τις εργασίες που πρέπει να εκτελέσει Να ελέγχει την καλή λειτουργία των εξαρτημάτων και μηχανισμών του ανελκυστήρα	Ταχύτητα και ακρίβεια Γενική Μαθησιακή ικανότητα Αντίληψη μορφής
	ΕΕ 2.1.15: Ελέγχει το σύστημα αρπάγης	Να χειρίζεται ηλεκτρικά και ηλεκτρονικά όργανα μέτρησης Να εφαρμόζει κανόνες ασφαλείας και να χρησιμοποιεί τα προβλεπόμενα μέσα ατομικής προστασίας Να επιλέγει και να χειρίζεται με ασφάλεια τα κατάλληλα εργαλεία για τις εργασίες που πρέπει να εκτελέσει Να ελέγχει την καλή λειτουργία των εξαρτημάτων και μηχανισμών του ανελκυστήρα	Ταχύτητα και ακρίβεια Γενική Μαθησιακή ικανότητα Αντίληψη μορφής Επιδεξιότητα χεριών

	ΕΕ 2.1.16: Ελέγχει την λειτουργίας των σημάτων κινδύνου και μέσων αμφίδρομης επικοινωνίας	Να χειρίζεται ηλεκτρικά και ηλεκτρονικά όργανα μέτρησης Να εφαρμόζει κανόνες ασφαλείας και να χρησιμοποιεί τα προβλεπόμενα μέσα ατομικής προστασίας Να επιλέγει και να χειρίζεται με ασφάλεια τα κατάλληλα εργαλεία για τις εργασίες που πρέπει να εκτελέσει Να ελέγχει την καλή λειτουργία των εξαρτημάτων και μηχανισμών του ανελκυστήρα	Ταχύτητα και ακρίβεια Γενική Μαθησιακή ικανότητα
	ΕΕ 2.1.17: Ελέγχει το σύστημα απεγκλωβισμού (αν υπάρχει) και την λειτουργία του φωτισμού ασφαλείας	Να χειρίζεται ηλεκτρικά και ηλεκτρονικά όργανα μέτρησης Να εφαρμόζει κανόνες ασφαλείας και να χρησιμοποιεί τα προβλεπόμενα μέσα ατομικής προστασίας Να επιλέγει και να χειρίζεται με ασφάλεια τα κατάλληλα εργαλεία για τις εργασίες που πρέπει να εκτελέσει Να ελέγχει την καλή λειτουργία των εξαρτημάτων και μηχανισμών του ανελκυστήρα	Ταχύτητα και ακρίβεια Γενική Μαθησιακή ικανότητα
	ΕΕ 2.1.18: Ελέγχει τους προσκρουστήρες	Να χειρίζεται ηλεκτρικά και ηλεκτρονικά όργανα μέτρησης Να εφαρμόζει κανόνες ασφαλείας και να χρησιμοποιεί τα προβλεπόμενα μέσα ατομικής προστασίας Να επιλέγει και να χειρίζεται με ασφάλεια τα κατάλληλα εργαλεία για τις εργασίες που πρέπει να εκτελέσει Να ελέγχει την καλή λειτουργία των εξαρτημάτων και μηχανισμών του ανελκυστήρα	Ταχύτητα και ακρίβεια Γενική Μαθησιακή ικανότητα Αντίληψη μορφής
	ΕΕ 2.1.19:Ελέγχει την λειτουργία επανισοστάθμισης με ανοικτές πόρτες	Να χειρίζεται ηλεκτρικά και ηλεκτρονικά όργανα μέτρησης Να εφαρμόζει κανόνες ασφαλείας και να χρησιμοποιεί τα προβλεπόμενα μέσα ατομικής προστασίας Να επιλέγει και να χειρίζεται με ασφάλεια τα κατάλληλα εργαλεία για τις εργασίες που πρέπει να εκτελέσει Να ελέγχει την καλή λειτουργία των εξαρτημάτων και μηχανισμών του ανελκυστήρα	Ταχύτητα και ακρίβεια Γενική Μαθησιακή ικανότητα Αντίληψη μορφής
	ΕΕ 2.1.20: Ελέγχει αν υπάρχουν πινακίδες με ωφέλιμο φορτίο/ άτομα/ οδηγίες χρήσης	Να εφαρμόζει τους κανόνες και τα μέτρα ασφαλείας και να αντιλαμβάνεται διαισθητικά την έλλειψη τους.	Αισθητηριακές ικανότητες Επιμέλεια
	ΕΕ 2.1.21: Ελέγχει την κατάσταση του πλαισίου θαλάμου και του πλαισίου αντιβάρου	Να εφαρμόζει κανόνες ασφαλείας και να χρησιμοποιεί τα προβλεπόμενα μέσα ατομικής προστασίας Να επιλέγει και να χειρίζεται με ασφάλεια τα κατάλληλα εργαλεία για τις εργασίες που πρέπει να εκτελέσει Να ελέγχει την καλή λειτουργία των εξαρτημάτων και μηχανισμών του ανελκυστήρα	Ταχύτητα και ακρίβεια Γενική Μαθησιακή ικανότητα Αντίληψη μορφής Επιδεξιότητα χεριών Χωρο-αντιληπτική ικανότητα

	ΕΕ 2.1.22: Δοκιμάζει τον φωτισμό φρεατίου	Να χειρίζεται ηλεκτρικά και ηλεκτρονικά όργανα μέτρησης Να εφαρμόζει κανόνες ασφαλείας και να χρησιμοποιεί τα προβλεπόμενα μέσα ατομικής προστασίας Να επιλέγει και να χειρίζεται με ασφάλεια τα κατάλληλα εργαλεία για τις εργασίες που πρέπει να εκτελέσει Να ελέγχει την καλή λειτουργία των εξαρτημάτων και μηχανισμών του ανελκυστήρα	Ταχύτητα και ακρίβεια Γενική Μαθησιακή ικανότητα Αντίληψη μορφής
	ΕΕ 2.1.23: Δοκιμάζει την λειτουργία της βαλβίδας θραύσης	Να εφαρμόζει κανόνες ασφαλείας και να χρησιμοποιεί τα προβλεπόμενα μέσα ατομικής προστασίας Να επιλέγει και να χειρίζεται με ασφάλεια τα κατάλληλα εργαλεία για τις εργασίες που πρέπει να εκτελέσει Να ελέγχει την καλή λειτουργία των εξαρτημάτων και μηχανισμών του ανελκυστήρα	Ταχύτητα και ακρίβεια Γενική Μαθησιακή ικανότητα Επιδεξιότητα χεριών
	ΕΕ 2.1.24: Ελέγχει διαρροής υδραυλικού κυκλώματος	Να εφαρμόζει κανόνες ασφαλείας και να χρησιμοποιεί τα προβλεπόμενα μέσα ατομικής προστασίας Να επιλέγει και να χειρίζεται με ασφάλεια τα κατάλληλα εργαλεία για τις εργασίες που πρέπει να εκτελέσει Να ελέγχει την καλή λειτουργία των εξαρτημάτων και μηχανισμών του ανελκυστήρα	Ταχύτητα και ακρίβεια Γενική Μαθησιακή ικανότητα Αντίληψη μορφής Επιδεξιότητα χεριών
	ΕΕ 2.1.25: Ελέγχει τη στάθμη λαδιού σε υδραυλικό ανελκυστήρα	Να εφαρμόζει κανόνες ασφαλείας και να χρησιμοποιεί τα προβλεπόμενα μέσα ατομικής προστασίας Να επιλέγει και να χειρίζεται με ασφάλεια τα κατάλληλα εργαλεία για τις εργασίες που πρέπει να εκτελέσει Να ελέγχει την καλή λειτουργία των εξαρτημάτων και μηχανισμών του ανελκυστήρα	Ταχύτητα και ακρίβεια Γενική Μαθησιακή ικανότητα Αντίληψη μορφής Επιδεξιότητα χεριών
	ΕΕ 2.1.26: Δοκιμάζει την βαλβίδα ανακούφισης ώστε να ανοίγει στην προβλεπόμενη μέγιστη πίεση	Να εφαρμόζει κανόνες ασφαλείας και να χρησιμοποιεί τα προβλεπόμενα μέσα ατομικής προστασίας Να επιλέγει και να χειρίζεται με ασφάλεια τα κατάλληλα εργαλεία για τις εργασίες που πρέπει να εκτελέσει Να ελέγχει την καλή λειτουργία των εξαρτημάτων και μηχανισμών του ανελκυστήρα	Ταχύτητα και ακρίβεια Γενική Μαθησιακή ικανότητα Επιδεξιότητα χεριών
	ΕΕ 2.1.27: Δοκιμάζει την βαλβίδα έκτακτης ανάγκης	Να χειρίζεται ηλεκτρικά και ηλεκτρονικά όργανα μέτρησης Να εφαρμόζει κανόνες ασφαλείας και να χρησιμοποιεί τα προβλεπόμενα μέσα ατομικής προστασίας Να επιλέγει και να χειρίζεται με ασφάλεια τα κατάλληλα εργαλεία για τις εργασίες που πρέπει να εκτελέσει Να ελέγχει την καλή λειτουργία των εξαρτημάτων και μηχανισμών του ανελκυστήρα	Ταχύτητα και ακρίβεια Γενική Μαθησιακή ικανότητα Επιδεξιότητα χεριών

	ΕΕ 2.1.28: Ελέγχει ομαλή λειτουργία κινητήριου μηχανισμού	Να χειρίζεται ηλεκτρικά και ηλεκτρονικά όργανα μέτρησης Να εφαρμόζει κανόνες ασφαλείας και να χρησιμοποιεί τα προβλεπόμενα μέσα ατομικής προστασίας Να επιλέγει και να χειρίζεται με ασφάλεια τα κατάλληλα εργαλεία για τις εργασίες που πρέπει να εκτελέσει Να ελέγχει την καλή λειτουργία των εξαρτημάτων και μηχανισμών του ανελκυστήρα	Ταχύτητα και ακρίβεια Γενική Μαθησιακή ικανότητα Αντίληψη μορφής Επιδεξιότητα χεριών Αισθητιριακές ικανότητες
	ΕΕ 2.1.29: Ελέγχει την λειτουργία του μηχανισμού έκτακτης ανάγκης θυρών	Να χειρίζεται ηλεκτρικά και ηλεκτρονικά όργανα μέτρησης Να εφαρμόζει κανόνες ασφαλείας και να χρησιμοποιεί τα προβλεπόμενα μέσα ατομικής προστασίας Να επιλέγει και να χειρίζεται με ασφάλεια τα κατάλληλα εργαλεία για τις εργασίες που πρέπει να εκτελέσει Να ελέγχει την καλή λειτουργία των εξαρτημάτων και μηχανισμών του ανελκυστήρα	Ταχύτητα και ακρίβεια Γενική Μαθησιακή ικανότητα Αντίληψη μορφής Επιδεξιότητα χεριών
	ΕΕ 2.1.30: Ελέγχει το χειριστήριο συντήρησης	Να χειρίζεται ηλεκτρικά και ηλεκτρονικά όργανα μέτρησης Να εφαρμόζει κανόνες ασφαλείας και να χρησιμοποιεί τα προβλεπόμενα μέσα ατομικής προστασίας Να επιλέγει και να χειρίζεται με ασφάλεια τα κατάλληλα εργαλεία για τις εργασίες που πρέπει να εκτελέσει Να ελέγχει την καλή λειτουργία των εξαρτημάτων και μηχανισμών του ανελκυστήρα	Ταχύτητα και ακρίβεια Γενική Μαθησιακή ικανότητα
	ΕΕΛ 2.2: Διενεργεί λιπάνσεις και καθαρισμούς	Να κατανοεί τις ανάγκες λίπανσης των διαφόρων εξαρτημάτων και να γνωρίζει τις προδιαγραφές των λιπαντικών Να ελέγχει και να ρυθμίζει την καλή λειτουργία των εξαρτημάτων και μηχανισμών του ανελκυστήρα	Γενική Μαθησιακή Ικανότητα Αντίληψη μορφής Μεθοδικότητα Αίσθηση τάξης στο χώρο Επιμέλεια
	ΕΕ 2.2.1: Λίπανση οδηγών	Να κατανοεί τις ανάγκες λίπανσης των διαφόρων εξαρτημάτων και να γνωρίζει τις προδιαγραφές των λιπαντικών	Γενική Μαθησιακή Ικανότητα Αντίληψη μορφής Μεθοδικότητα
	ΕΕ 2.2.2: Λίπανση κινητήριου μηχανισμού, κουζινέτων, τροχαλιών	Να κατανοεί τις ανάγκες λίπανσης των διαφόρων εξαρτημάτων και να γνωρίζει τις προδιαγραφές των λιπαντικών	Γενική Μαθησιακή Ικανότητα Αντίληψη μορφής Μεθοδικότητα
	ΕΕ 2.2.3: Λίπανση εδράνων ρυθμιστή ταχύτητας	Να κατανοεί τις ανάγκες λίπανσης των διαφόρων εξαρτημάτων και να γνωρίζει τις προδιαγραφές των λιπαντικών	Γενική Μαθησιακή Ικανότητα Αντίληψη μορφής Μεθοδικότητα
	ΕΕ 2.2.4: Καθαρισμός πυθμένα φρεατίου/οροφής θαλάμου/μηχανοστασίου/ τροχαλιοστασίου	Να μπορεί να χειριστεί τα κατάλληλα εργαλεία καθαρισμού	Αίσθηση τάξης στο χώρο

	ΕΕ 2.2.5: Καθαρισμός αισθητηρίων οργάνων, διακοπτών στο φρεάτιο	Να ελέγχει και να ρυθμίζει την καλή λειτουργία των εξαρτημάτων και μηχανισμών του ανελκυστήρα	Επιμέλεια
	ΕΕΛ 2.3: Προχωρά σε ρυθμίσεις και προληπτικά μέτρα συντήρησης	Να ελέγχει και να ρυθμίζει την καλή λειτουργία των εξαρτημάτων και μηχανισμών του ανελκυστήρα Να χειρίζεται ηλεκτρικά και ηλεκτρονικά όργανα μέτρησης	Προβλεπτικότητα Ταχύτητα και ακρίβεια Γενική Μαθησιακή ικανότητα Αντίληψη μορφής Επιδεξιότητα χεριών Αισθητιριακές ικανότητες Χωρο-αντιληπτική ικανότητα Επιμέλεια
	ΕΕ 2.3.1: Ρυθμίζει στις ημιαυτόματες πόρτες ταχύτητα κλεισίματος	Να ελέγχει και να ρυθμίζει την καλή λειτουργία των εξαρτημάτων και μηχανισμών του ανελκυστήρα	Ταχύτητα και ακρίβεια Γενική Μαθησιακή ικανότητα Αντίληψη μορφής Επιδεξιότητα χεριών Αισθητιριακές ικανότητες Χωρο-αντιληπτική ικανότητα
	ΕΕ 2.3.2: Παρακολουθεί το συρματόσκοινο του ρυθμιστή	Να ελέγχει και να ρυθμίζει την καλή λειτουργία των εξαρτημάτων και μηχανισμών του ανελκυστήρα	Προβλεπτικότητα Ταχύτητα και ακρίβεια Γενική Μαθησιακή ικανότητα Αντίληψη μορφής Επιδεξιότητα χεριών Αισθητιριακές ικανότητες Χωρο-αντιληπτική ικανότητα
	ΕΕ 2.3.3: Ελέγχει την τάνυση των συρματόσκοινων	Να ελέγχει και να ρυθμίζει την καλή λειτουργία των εξαρτημάτων και μηχανισμών του ανελκυστήρα	Προβλεπτικότητα Ταχύτητα και ακρίβεια Γενική Μαθησιακή ικανότητα Αντίληψη μορφής Επιδεξιότητα χεριών Αισθητιριακές ικανότητες Χωρο-αντιληπτική ικανότητα
	ΕΕ 2.3.4: Ελέγχει τον φωτισμός θαλάμου και συμπληρώνει τυχόν καμένους λαμπτήρες.	Να ελέγχει και να ρυθμίζει την καλή λειτουργία των εξαρτημάτων και μηχανισμών του ανελκυστήρα	Ταχύτητα και ακρίβεια Γενική Μαθησιακή ικανότητα Επιδεξιότητα χεριών Αισθητιριακές ικανότητες

	ΕΕ 2.3.5: Ελέγχει τα κομβία κλήσης	Να ελέγχει και να ρυθμίζει την καλή λειτουργία των εξαρτημάτων και μηχανισμών του ανελκυστήρα	Προβλεπτικότητα Ταχύτητα και ακρίβεια Γενική Μαθησιακή ικανότητα Αντίληψη μορφής Επιδεξιότητα χεριών Αισθητιριακές ικανότητες
	ΕΕ 2.3.6: Ελέγχει και ρυθμίζει το επίπεδο ισοστάθμισης σε κάθε στάση	Να ελέγχει και να ρυθμίζει την καλή λειτουργία των εξαρτημάτων και μηχανισμών του ανελκυστήρα	Προβλεπτικότητα Ταχύτητα και ακρίβεια Γενική Μαθησιακή ικανότητα Αντίληψη μορφής Επιδεξιότητα χεριών Αισθητιριακές ικανότητες Χωρο-αντιληπτική ικανότητα
	ΕΕ 2.3.7: Σε πίνακες νέας γενιάς με μνήμη παρακολούθηση ιστορικού βλαβών	Να ελέγχει και να ρυθμίζει την καλή λειτουργία των εξαρτημάτων και μηχανισμών του ανελκυστήρα	Προβλεπτικότητα Ταχύτητα και ακρίβεια Γενική Μαθησιακή ικανότητα Επαγωγική & Συμπερασματική σκέψη
	ΕΕ 2.3.8: Ελέγχει τις επαφές των ρελε ισχύος και βοηθητικών ρελε	Να χειρίζεται ηλεκτρικά και ηλεκτρονικά όργανα μέτρησης Να ελέγχει και να ρυθμίζει την καλή λειτουργία των εξαρτημάτων και μηχανισμών του ανελκυστήρα	Προβλεπτικότητα Ταχύτητα και ακρίβεια Γενική Μαθησιακή ικανότητα Αντίληψη μορφής Επιδεξιότητα χεριών Αισθητιριακές ικανότητες
	ΕΕ 2.3.9: Μετρά την αντίσταση μόνωσης των κυκλωμάτων ισχύος και ελέγχου	Να χειρίζεται ηλεκτρικά και ηλεκτρονικά όργανα μέτρησης Να ελέγχει και να ρυθμίζει την καλή λειτουργία των εξαρτημάτων και μηχανισμών του ανελκυστήρα	Ταχύτητα και ακρίβεια Γενική Μαθησιακή ικανότητα Επιδεξιότητα χεριών
	ΕΕ 2.3.10: Ελέγχει την λειτουργία του θερμικού προστασίας	Να ελέγχει και να ρυθμίζει την καλή λειτουργία των εξαρτημάτων και μηχανισμών του ανελκυστήρα	Ταχύτητα και ακρίβεια Γενική Μαθησιακή ικανότητα Επιδεξιότητα χεριών
	ΕΕ 2.3.11: Ελέγχει τις ασφάλειες στον πίνακα χειρισμού και στους πίνακες κίνησης και φωτισμού	Να χειρίζεται ηλεκτρικά και ηλεκτρονικά όργανα μέτρησης Να ελέγχει και να ρυθμίζει την καλή λειτουργία των εξαρτημάτων και μηχανισμών του ανελκυστήρα	Ταχύτητα και ακρίβεια Γενική Μαθησιακή ικανότητα Αντίληψη μορφής Επιδεξιότητα χεριών

	ΕΕ 2.3.12: Ελέγχει το μηχανοστάσιο	Να εφαρμόζει τους κανόνες και τα μέτρα ασφαλείας και να αντιλαμβάνεται διαισθητικά την έλλειψη τους	Επιμέλεια Ταχύτητα και ακρίβεια Γενική Μαθησιακή ικανότητα Αντίληψη μορφής Επιδεξιότητα χεριών Αισθητιριακές ικανότητες Χωρο-αντιληπτική ικανότητα
	ΕΕ 2.3.13: Ελέγχει την στερέωση των οδηγών	Να ελέγχει και να ρυθμίζει την καλή λειτουργία των εξαρτημάτων και μηχανισμών του ανελκυστήρα	Ταχύτητα και ακρίβεια Γενική Μαθησιακή ικανότητα Αντίληψη μορφής Επιδεξιότητα χεριών Αισθητιριακές ικανότητες Χωρο-αντιληπτική ικανότητα
	ΕΕ 2.3.14: Κάνει ακουστικό έλεγχο του ανελκυστήρα από το θάλαμο και το μηχανοστάσιο	Να ελέγχει ακουστικά την καλή λειτουργία των εξαρτημάτων και μηχανισμών του ανελκυστήρα	Προβλεπτικότητα Ταχύτητα και ακρίβεια Γενική Μαθησιακή ικανότητα Αισθητιριακές ικανότητες Χωρο-αντιληπτική ικανότητα
ΚΕΛ 3 Επισκευάζει και αναβαθμίζει τους ανελκυστήρες	**ΕΕΛ 3.1: Αποκαθιστά βλάβες ανελκυστήρων**	Χρησιμοποιεί με δεξιότητα την προφορική επικοινωνία για να αντλήσει ή να μεταδώσει πληροφορίες χρήσιμες για την εργασία του Οργανώνει τους πόρους Να παρατηρεί και να διαγνώσκει ηλεκτρικά/ηλεκτρονικά/μηχανολογικά προβλήματα Να χειρίζεται ηλεκτρικά και ηλεκτρονικά όργανα μέτρησης Να επιλέγει και να χειρίζεται με ασφάλεια τα κατάλληλα εργαλεία για τις εργασίες που πρέπει να εκτελέσει Να επιδιορθώνει ηλεκτρικές, ηλεκτρονικές και μηχανολογικές βλάβες Συμπληρώνει το ψηφιακό ή συμβατικό αρχείο του ανελκυστήρα	Λεκτική ικανότητα Επικοινωνιακή ικανότητα Γενική Μαθησιακή ικανότητα Ψηφιακή ικανότητα Ταχύτητα και ακρίβεια Αντίληψη μορφής Επιδεξιότητα χεριών Αισθητιριακές ικανότητες Χωρο-αντιληπτική ικανότητα Επαγωγική & Συμπερασματική σκέψη Μεθοδικότητα Οργανωτική ικανότητα Υπομονή Επιμέλεια
	ΕΕ 3.1.1: Πληροφορείτε για την βλάβη και προετοιμάζεται για την αποκατάσταση αυτής	Χρησιμοποιεί με δεξιότητα την προφορική επικοινωνία για να αντλήσει ή να μεταδώσει πληροφορίες χρήσιμες για την εργασία του Οργανώνει τους πόρους	Λεκτική ικανότητα Επικοινωνιακή ικανότητα Γενική Μαθησιακή ικανότητα Ψηφιακή ικανότητα

	ΕΕ 3.1.2: Επιβεβαιώνει την βλάβη και εντοπίζει τα συμπτώματα αυτής	Να παρατηρεί και να διαγνώσκει ηλεκτρικά/ηλεκτρονικά/μηχανολογικά προβλήματα	Ταχύτητα και ακρίβεια Γενική Μαθησιακή ικανότητα Αντίληψη μορφής Επιδεξιότητα χεριών Αισθητιριακές ικανότητες Χωρο-αντιληπτική ικανότητα Επαγωγική & Συμπερασματική σκέψη
	ΕΕ 3.1.3: Αναλύει τα συμπτώματα της βλάβης, ανακαλύπτει τα αίτια, και αποφασίζει για τις εργασίες και τα εξαρτήματα που τυχόν απαιτούνται για την επίλυση της βλάβης	Να χειρίζεται ηλεκτρικά και ηλεκτρονικά όργανα μέτρησης Να παρατηρεί και να διαγνώσκει ηλεκτρικά/ηλεκτρονικά/μηχανολογικά προβλήματα Να επιλέγει και να χειρίζεται με ασφάλεια τα κατάλληλα εργαλεία για τις εργασίες που πρέπει να εκτελέσει	Υπομονή Ταχύτητα και ακρίβεια Γενική Μαθησιακή ικανότητα Αντίληψη μορφής Επιδεξιότητα χεριών Αισθητιριακές ικανότητες Χωρο-αντιληπτική ικανότητα Επαγωγική & Συμπερασματική σκέψη
	ΕΕ 3.1.4: Προμηθεύεται τα κατάλληλα εξαρτήματα και τα εργαλεία για την τοποθέτησή του	Οργανώνει τους πόρους Να επιλέγει και να χειρίζεται με ασφάλεια τα κατάλληλα εργαλεία για τις εργασίες που πρέπει να εκτελέσει	Μεθοδικότητα Οργανωτική ικανότητα
	ΕΕ 3.1.5: Αποκαθιστά την βλάβη	Να χειρίζεται ηλεκτρικά και ηλεκτρονικά όργανα μέτρησης Να επιδιορθώνει ηλεκτρικές/ηλεκτρονικές και μηχανολογικές βλάβες Να επιλέγει και να χειρίζεται με ασφάλεια τα κατάλληλα εργαλεία για τις εργασίες που πρέπει να εκτελέσει	Ταχύτητα και ακρίβεια Γενική Μαθησιακή ικανότητα Αντίληψη μορφής Επιδεξιότητα χεριών Αισθητιριακές ικανότητες Χωρο-αντιληπτική ικανότητα Επαγωγική & Συμπερασματική σκέψη
	ΕΕ 3.1.6: Δοκιμάζει τον ανελκυστήρα και παραδίδει αυτόν σε χρήση	Να χειρίζεται ηλεκτρικά και ηλεκτρονικά όργανα μέτρησης Να επιλέγει και να χειρίζεται με ασφάλεια τα κατάλληλα εργαλεία για τις εργασίες που πρέπει να εκτελέσει	Ταχύτητα και ακρίβεια Γενική Μαθησιακή ικανότητα Αντίληψη μορφής Επιδεξιότητα χεριών Αισθητιριακές ικανότητες Χωρο-αντιληπτική ικανότητα Επαγωγική & Συμπερασματική σκέψη
	ΕΕ 3.1.7: Ενημερώνει τους υπεύθυνους του κτηρίου για την βλάβη και τις ενέργειές του για την εξάλειψη αυτής	Χρησιμοποιεί με δεξιότητα την προφορική επικοινωνία για να αντλήσει ή να μεταδώσει πληροφορίες χρήσιμες για την εργασία του	Λεκτική ικανότητα Επικοινωνιακή ικανότητα

	ΕΕ 3.1.8: Καταγράφει την βλάβη και τις ενέργειές του για την εξάλειψη αυτής	Συμπληρώνει το ψηφιακό ή συμβατικό αρχείο του ανελκυστήρα	Επιμέλεια Ψηφιακή ικανότητα
	ΕΕΛ 3.2: Επισκευάζει σοβαρές βλάβες χωρίς αυτές να επιφέρουν μετατροπή στα χαρακτηριστικά του ανελκυστήρα	Να επιλέγει και να χειρίζεται με ασφάλεια τα κατάλληλα εργαλεία για τις εργασίες που πρέπει να εκτελέσει Να συναρμολογεί και να στερεώνει υλικά και εξαρτήματα του ανελκυστήρα Να χρησιμοποιεί και να εφαρμόζει τη μελέτη εγκατάστασης, τα τεχνικά εγχειρίδια και τις οδηγίες κατασκευαστών Να χειρίζεται ηλεκτρικά και ηλεκτρονικά όργανα μέτρησης Να κατανοεί και να εφαρμόζει το ηλεκτρολογικό σχέδιο του ανελκυστήρα	Ταχύτητα και ακρίβεια Γενική Μαθησιακή ικανότητα Αντίληψη μορφής Επιδεξιότητα χεριών Αισθητιριακές ικανότητες Χωρο-αντιληπτική ικανότητα Επαγωγική & Συμπερασματική σκέψη
	ΕΕ 3.2.1: Επισκευάζει ή αντικαθιστά τον κινητήριο μηχανισμό	Να επιλέγει και να χειρίζεται με ασφάλεια τα κατάλληλα εργαλεία για τις εργασίες που πρέπει να εκτελέσει Να συναρμολογεί και να στερεώνει υλικά και εξαρτήματα του ανελκυστήρα Να χρησιμοποιεί και να εφαρμόζει τη μελέτη εγκατάστασης, τα τεχνικά εγχειρίδια και τις οδηγίες κατασκευαστών	Ταχύτητα και ακρίβεια Γενική Μαθησιακή ικανότητα Αντίληψη μορφής Επιδεξιότητα χεριών Αισθητιριακές ικανότητες Χωρο-αντιληπτική ικανότητα Επαγωγική & Συμπερασματική σκέψη
	ΕΕ 3.2.2: Αντικαθιστά ή επισκευάζει τον Πίνακα Χειρισμού	Να χειρίζεται ηλεκτρικά και ηλεκτρονικά όργανα μέτρησης Να επιλέγει και να χειρίζεται με ασφάλεια τα κατάλληλα εργαλεία για τις εργασίες που πρέπει να εκτελέσει Να συναρμολογεί και να στερεώνει υλικά και εξαρτήματα του ανελκυστήρα Να κατανοεί και να εφαρμόζει το ηλεκτρολογικό σχέδιο του ανελκυστήρα	Ταχύτητα και ακρίβεια Γενική Μαθησιακή ικανότητα Αντίληψη μορφής Επιδεξιότητα χεριών Αισθητιριακές ικανότητες Χωρο-αντιληπτική ικανότητα Επαγωγική & Συμπερασματική σκέψη
	ΕΕ 3.2.3: Αντικαθιστά τα συρματόσκοινα ανάρτησης	Να επιλέγει και να χειρίζεται με ασφάλεια τα κατάλληλα εργαλεία για τις εργασίες που πρέπει να εκτελέσει Να συναρμολογεί και να στερεώνει υλικά και εξαρτήματα του ανελκυστήρα Να χρησιμοποιεί και να εφαρμόζει τη μελέτη εγκατάστασης, τα τεχνικά εγχειρίδια και τις οδηγίες κατασκευαστών	Ταχύτητα και ακρίβεια Γενική Μαθησιακή ικανότητα Αντίληψη μορφής Επιδεξιότητα χεριών Αισθητιριακές ικανότητες Χωρο-αντιληπτική ικανότητα Επαγωγική & Συμπερασματική σκέψη
	ΕΕ.3.2.4: Αντικαθιστά ή επισκευάζει τροχαλίες	Να επιλέγει και να χειρίζεται με ασφάλεια τα κατάλληλα εργαλεία για τις εργασίες που πρέπει να εκτελέσει Να συναρμολογεί και να στερεώνει υλικά και εξαρτήματα του ανελκυστήρα Να χρησιμοποιεί και να εφαρμόζει τη μελέτη εγκατάστασης, τα τεχνικά εγχειρίδια και τις οδηγίες κατασκευαστών	Ταχύτητα και ακρίβεια Γενική Μαθησιακή ικανότητα Αντίληψη μορφής Επιδεξιότητα χεριών Αισθητιριακές ικανότητες Χωρο-αντιληπτική ικανότητα Επαγωγική & Συμπερασματική σκέψη

	ΕΕ.3.2.5: Αντικαθιστά τον σωλήνα τροφοδοσίας υδραυλικού ελαίου	Να επιλέγει και να χειρίζεται με ασφάλεια τα κατάλληλα εργαλεία για τις εργασίες που πρέπει να εκτελέσει Να συναρμολογεί και να στερεώνει υλικά και εξαρτήματα του ανελκυστήρα Να χρησιμοποιεί και να εφαρμόζει τη μελέτη εγκατάστασης, τα τεχνικά εγχειρίδια και τις οδηγίες κατασκευαστών	Ταχύτητα και ακρίβεια Γενική Μαθησιακή ικανότητα Αντίληψη μορφής Επιδεξιότητα χεριών Αισθητιριακές ικανότητες Χωρο-αντιληπτική ικανότητα Επαγωγική & Συμπερασματική σκέψη
	ΕΕ.3.2.6: Αντικαθιστά τις διατάξεις μανδάλωσης των θυρών φρεατίου	Να επιλέγει και να χειρίζεται με ασφάλεια τα κατάλληλα εργαλεία για τις εργασίες που πρέπει να εκτελέσει Να συναρμολογεί και να στερεώνει υλικά και εξαρτήματα του ανελκυστήρα Να χρησιμοποιεί και να εφαρμόζει τη μελέτη εγκατάστασης, τα τεχνικά εγχειρίδια και τις οδηγίες κατασκευαστών	Ταχύτητα και ακρίβεια Γενική Μαθησιακή ικανότητα Αντίληψη μορφής Επιδεξιότητα χεριών Αισθητιριακές ικανότητες Χωρο-αντιληπτική ικανότητα Επαγωγική & Συμπερασματική σκέψη
	ΕΕ.3.2.7: Αντικαθιστά τον ρυθμιστή ταχύτητας	Να επιλέγει και να χειρίζεται με ασφάλεια τα κατάλληλα εργαλεία για τις εργασίες που πρέπει να εκτελέσει Να συναρμολογεί και να στερεώνει υλικά και εξαρτήματα του ανελκυστήρα Να χρησιμοποιεί και να εφαρμόζει τη μελέτη εγκατάστασης, τα τεχνικά εγχειρίδια και τις οδηγίες κατασκευαστών	Ταχύτητα και ακρίβεια Γενική Μαθησιακή ικανότητα Αντίληψη μορφής Επιδεξιότητα χεριών Αισθητιριακές ικανότητες Χωρο-αντιληπτική ικανότητα Επαγωγική & Συμπερασματική σκέψη
	ΕΕ.3.2.8: Αντικαθιστά τα φρένα του ανελκυστήρα	Να επιλέγει και να χειρίζεται με ασφάλεια τα κατάλληλα εργαλεία για τις εργασίες που πρέπει να εκτελέσει Να συναρμολογεί και να στερεώνει υλικά και εξαρτήματα του ανελκυστήρα Να χρησιμοποιεί και να εφαρμόζει τη μελέτη εγκατάστασης, τα τεχνικά εγχειρίδια και τις οδηγίες κατασκευαστών	Ταχύτητα και ακρίβεια Γενική Μαθησιακή ικανότητα Αντίληψη μορφής Επιδεξιότητα χεριών Αισθητιριακές ικανότητες Χωρο-αντιληπτική ικανότητα Επαγωγική & Συμπερασματική σκέψη

	ΕΕΛ 3.3: Προχωρά σε αναβάθμιση- εκσυγχρονισμό παλαιών ανελκυστήρων	Να επιλέγει και να χειρίζεται με ασφάλεια τα κατάλληλα εργαλεία για τις εργασίες που πρέπει να εκτελέσει Να συναρμολογεί και να στερεώνει υλικά και εξαρτήματα του ανελκυστήρα Να χρησιμοποιεί και να εφαρμόζει τη μελέτη εγκατάστασης, τα τεχνικά εγχειρίδια και τις οδηγίες κατασκευαστών Να χειρίζεται ηλεκτρικά και ηλεκτρονικά όργανα μέτρησης Να κατανοεί και να εφαρμόζει το ηλεκτρολογικό σχέδιο του ανελκυστήρα Να κατανοεί και να επεξηγεί νομικά κείμενα, κανονιστικές διατάξεις, πρότυπα κλπ Χρησιμοποιεί με δεξιότητα την προφορική επικοινωνία για να αντλήσει ή να μεταδώσει πληροφορίες χρήσιμες για την εργασία του Να μπορεί να υπολογίζει με συμβατικό ή ψηφιακό τρόπο το κόστος του έργου και το χρονοδιάγαμμα ολοκλήρωσής του. Χρήση κειμενογράφου (πχ WORD) για σύνταξη προσφορών Να οργανώνει τις εργασίες σύμφωνα με την προφορά που έχει υποβάλλει	Ταχύτητα και ακρίβεια Γενική Μαθησιακή ικανότητα Αντίληψη μορφής Επιδεξιότητα χεριών Αισθητιριακές ικανότητες Χωρο-αντιληπτική ικανότητα Επαγωγική & Συμπερασματική σκέψη Αριθμητική ικανότητα Ψηφιακή ικανότητα Λεκτική ικανότητα Επικοινωνιακή ικανότητα Μεθοδικότητα Οργανωτικότητα
	ΕΕ 3.3.1: Επιθεωρεί την παλαιά εγκατάσταση και κάνει τις απαραίτητες επιμετρήσεις	Να χειρίζεται ηλεκτρικά και ηλεκτρονικά όργανα μέτρησης	Ταχύτητα και ακρίβεια Γενική Μαθησιακή ικανότητα Αντίληψη μορφής Επιδεξιότητα χεριών Αισθητιριακές ικανότητες Χωρο-αντιληπτική ικανότητα Επαγωγική & Συμπερασματική σκέψη
	ΕΕ 3.3.2: Εντοπίζει τις αποκλίσεις από την υφιστάμενη νομοθεσία και συνιστά τις υποχρεωτικές αλλαγές	Να κατανοεί και να επεξηγεί νομικά κείμενα, κανονιστικές διατάξεις, πρότυπα κλπ Χρησιμοποιεί με δεξιότητα την προφορική επικοινωνία για να αντλήσει ή να μεταδώσει πληροφορίες χρήσιμες για την εργασία του	Ταχύτητα και ακρίβεια Γενική Μαθησιακή ικανότητα Αντίληψη μορφής Επιδεξιότητα χεριών Αισθητιριακές ικανότητες Χωρο-αντιληπτική ικανότητα Επαγωγική & Συμπερασματική σκέψη
	ΕΕ 3.3.3: Παρουσιάζει προαιρετικές λύσεις εκσυγχρονισμού του ανελκυστήρα	Να κατανοεί και να επεξηγεί νομικά κείμενα, κανονιστικές διατάξεις, πρότυπα κλπ Χρησιμοποιεί με δεξιότητα την προφορική επικοινωνία για να αντλήσει ή να μεταδώσει πληροφορίες χρήσιμες για την εργασία του	Λεκτική ικανότητα Επικοινωνιακή ικανότητα

	ΕΕ 3.3.4: Προϋπολογίζει το κόστος, συντάσσει και υποβάλλει προσφορές	Να μπορεί να υπολογίζει με συμβατικό ή ψηφιακό τρόπο το κόστος του έργου και το χρονοδιάγαμμα ολοκλήρωσής του. Χρήση κειμενογράφου (πχ WORD) για σύνταξη προσφορών	Αριθμητική ικανότητα Ψηφιακή ικανότητα
	Ε.Ε.3.3.5: Οργανώνει το συνεργείο και προετοιμάζεται για τις εργασίες που πρέπει να γίνουν	Να οργανώνει τις εργασίες σύμφωνα με την προφορά που έχει υποβάλλει	Μεθοδικότητα Οργανωτικότητα
	Ε.Ε.3.3.6: Εκτελεί εργασίες αποξήλωσης παλαιών μηχανισμών και εξαρτημάτων	Να επιλέγει και να χειρίζεται με ασφάλεια τα κατάλληλα εργαλεία για τις εργασίες που πρέπει να εκτελέσει	Ταχύτητα και ακρίβεια Γενική Μαθησιακή ικανότητα Αντίληψη μορφής Επιδεξιότητα χεριών Χωρο-αντιληπτική ικανότητα
	Ε.Ε.3.3.7: Εκτελεί τις υποχρεωτικές εργασίες προσαρμογής του ανελκυστήρα στην ισχύουσα νομοθεσία	Να χειρίζεται ηλεκτρικά και ηλεκτρονικά όργανα μέτρησης	Ταχύτητα και ακρίβεια Γενική Μαθησιακή ικανότητα Αντίληψη μορφής Επιδεξιότητα χεριών Αισθητιριακές ικανότητες Χωρο-αντιληπτική ικανότητα Επαγωγική & Συμπερασματική σκέψη
	Ε.Ε.3.3.8: Εκσυγχρονίζει την ηλεκτρική εγκατάσταση του ανελκυστήρα	Να χειρίζεται ηλεκτρικά και ηλεκτρονικά όργανα μέτρησης Να επιλέγει και να χειρίζεται με ασφάλεια τα κατάλληλα εργαλεία για τις εργασίες που πρέπει να εκτελέσει Να συναρμολογεί και να στερεώνει υλικά και εξαρτήματα του ανελκυστήρα Να κατανοεί και να εφαρμόζει το ηλεκτρολογικό σχέδιο του ανελκυστήρα	Ταχύτητα και ακρίβεια Γενική Μαθησιακή ικανότητα Αντίληψη μορφής Επιδεξιότητα χεριών Αισθητιριακές ικανότητες Χωρο-αντιληπτική ικανότητα Επαγωγική & Συμπερασματική σκέψη
	Ε.Ε.3.3.9: Τοποθετεί συστήματα ισοστάθμισης και απεγκλωβισμού	Να χειρίζεται ηλεκτρικά και ηλεκτρονικά όργανα μέτρησης	Ταχύτητα και ακρίβεια Γενική Μαθησιακή ικανότητα Αντίληψη μορφής Επιδεξιότητα χεριών Αισθητιριακές ικανότητες Χωρο-αντιληπτική ικανότητα Επαγωγική & Συμπερασματική σκέψη
	Ε.Ε.3.3.10: Αναβαθμίζει αισθητικά τον ανελκυστήρα (θάλαμος, μπουτονιέρες, πόρτες)	Να επιλέγει και να χειρίζεται με ασφάλεια τα κατάλληλα εργαλεία για τις εργασίες που πρέπει να εκτελέσει Να συναρμολογεί και να στερεώνει υλικά και εξαρτήματα του ανελκυστήρα Να χρησιμοποιεί και να εφαρμόζει τη μελέτη εγκατάστασης, τα τεχνικά εγχειρίδια και τις οδηγίες κατασκευαστών	Ταχύτητα και ακρίβεια Γενική Μαθησιακή ικανότητα Αντίληψη μορφής Επιδεξιότητα χεριών Αισθητιριακές ικανότητες Χωρο-αντιληπτική ικανότητα Επαγωγική & Συμπερασματική σκέψη

	Ε.Ε.3.3.11: Αντικαθιστά – επισκευάζει- συμπληρώνει λοιπό μηχανολογικό εξοπλισμό ανελκυστήρα	Να επιλέγει και να χειρίζεται με ασφάλεια τα κατάλληλα εργαλεία για τις εργασίες που πρέπει να εκτελέσει Να συναρμολογεί και να στερεώνει υλικά και εξαρτήματα του ανελκυστήρα Να χρησιμοποιεί και να εφαρμόζει τη μελέτη εγκατάστασης, τα τεχνικά εγχειρίδια και τις οδηγίες κατασκευαστών	Ταχύτητα και ακρίβεια Γενική Μαθησιακή ικανότητα Αντίληψη μορφής Επιδεξιότητα χεριών Αισθητιριακές ικανότητες Χωρο-αντιληπτική ικανότητα Επαγωγική & Συμπερασματική σκέψη

ΕΝΟΤΗΤΑ Δ: «ΠΡΟΤΕΙΝΟΜΕΝΕΣ ΔΙΑΔΡΟΜΕΣ ΓΙΑ ΤΗΝ ΑΠΟΚΤΗΣΗ ΤΩΝ ΑΠΑΙΤΟΥΜΕΝΩΝ ΠΡΟΣΟΝΤΩΝ»

ΕΠΑΓΓΕΛΜΑ/ ΕΙΔΙΚΟΤΗΤΑ/ ΕΞΕΙΔΙΚΕΥΣΗ	ΔΙΑΔΡΟΜΕΣ	
ΕΠΙΠΕΔΟ ΕΠΑΓΓΕΛΜΑΤΙΚΗΣ ΙΕΡΑΡΧΙΑΣ Α (ΒΟΗΘΟΣ ΗΛΕΚΤΡΟΤΕΧΝΙΤΗ Δ΄ ΕΙΔΙΚΟΤΗΤΑΣ)		
	1η Διαδρομή	**Όλοι οι απόφοιτοι ηλεκτρολογικού τομέα μέσης Τεχνικής Εκπαίδευσης (ΕΠΑΛ, ΕΠΑΣ, ΤΕΣ, ΤΕΛ, ΤΕΕ 1ου ΚΑΙ ΤΕΕ 2ου κύκλου) που έχουν συμπληρώσει την ηλικία των 18 χρονών δικαιούνται την Άδεια βοηθού Δ ειδικότητας χωρίς εξετάσεις (υφιστάμενη)**
	2η Διαδρομή	**Οι εμπειροτεχνίτες χωρίς σχολή ύστερα από διετή προϋπηρεσία στη Ειδικότητα και συμπληρωμένη την ηλικία των 18 ετών (υφιστάμενη)**
ΕΠΙΠΕΔΟ ΕΠΑΓΓΕΛΜΑΤΙΚΗΣ ΙΕΡΑΡΧΙΑΣ Β (ΗΛΕΚΤΡΟΤΕΧΝΙΤΗΣ Δ΄ ΕΙΔΙΚΟΤΗΤΑΣ)		
	1η Διαδρομή	**Όλοι οι απόφοιτοι ηλεκτρολογικού τομέα μέσης Τεχνικής Εκπαίδευσης (ΕΠΑΛ, ΕΠΑΣ, ΤΕΣ, ΤΕΛ, ΤΕΕ 1ου ΚΑΙ ΤΕΕ 2ου κύκλου) με συμπληρωμένα τα 20 χρόνια δικαιούνται την Άδεια ηλεκτροτεχνίτη Δ ειδικότητας χωρίς εξετάσεις (υφιστάμενη)**
	2η Διαδρομή	**Όλοι οι απόφοιτοι ΙΕΚ ειδικότητας Τεχνικός Ανελκυστήρα με συμπληρωμένα τα 20 χρόνια δικαιούνται την Άδεια ηλεκτροτεχνίτη Δ ειδικότητας χωρίς εξετάσεις (υφιστάμενη)**
	3η Διαδρομή	**Οι εμπειροτεχνίτες χωρίς σχολή ύστερα από τετραετή προϋπηρεσία στη Ειδικότητα και συμπληρωμένη την ηλικία των 21 ετών (υφιστάμενη)**
ΕΠΙΠΕΔΟ ΕΠΑΓΓΕΛΜΑΤΙΚΗΣ ΙΕΡΑΡΧΙΑΣ (ΣΥΝΤΗΡΗΤΗΣ Δ΄ ΕΙΔΙΚΟΤΗΤΑΣ)		
	1η Διαδρομή	**Οι εμπειροτεχνίτες χωρίς σχολή ύστερα από δωδεκαετή ηλεκτρολογική προϋπηρεσία έξι των οποίων στη Δ Ειδικότητα και συμπληρωμένη την ηλικία των 32 ετών (υφιστάμενη)**
	2η Διαδρομή	**Όλοι οι απόφοιτοι ηλεκτρολογικού τομέα μέσης Τεχνικής Εκπαίδευσης (ΕΠΑΛ, ΕΠΑΣ, ΤΕΣ, ΤΕΛ, ΤΕΕ 1ου ΚΑΙ ΤΕΕ 2ου κύκλου) με συμπληρωμένα τα 25 χρόνια δικαιούνται την Άδεια Συντηρητή Δ ειδικότητας με εξετάσεις ύστερα από διετή προϋπηρεσία (υφιστάμενη)**
	3η Διαδρομή	**Όλοι οι απόφοιτοι ΙΕΚ ειδικότητας Τεχνικός Ανελκυστήρα με συμπληρωμένα τα 25 χρόνια δικαιούνται την Άδεια Συντηρητή Δ ειδικότητας με εξετάσεις ύστερα από διετή προϋπηρεσία (υφιστάμενη)**
ΕΠΙΠΕΔΟ ΕΠΑΓΓΕΛΜΑΤΙΚΗΣ ΙΕΡΑΡΧΙΑΣ (ΕΓΚΑΤΑΣΤΑΤΗΣ Δ΄ ΕΙΔΙΚΟΤΗΤΑΣ 1ης κατηγορίας)		
	1η Διαδρομή	**Όλοι οι απόφοιτοι ηλεκτρολογικού τομέα μέσης Τεχνικής Εκπαίδευσης (ΕΠΑΛ, ΕΠΑΣ, ΤΕΣ, ΤΕΛ, ΤΕΕ 1ου ΚΑΙ ΤΕΕ 2ου κύκλου) με συμπληρωμένα τα 25 χρόνια δικαιούνται την Άδεια Εγκαταστάτη Δ ειδικότητας με εξετάσεις ύστερα από διετή προϋπηρεσία (υφιστάμενη)**
	2η Διαδρομή	**Όλοι οι απόφοιτοι ΙΕΚ ειδικότητας Τεχνικός Ανελκυστήρα με συμπληρωμένα τα 25 χρόνια δικαιούνται την Άδεια Εγκαταστάτη Δ ειδικότητας με εξετάσεις ύστερα από διετή προϋπηρεσία (υφιστάμενη)**

ΕΝΟΤΗΤΑ Ε: «ΕΝΔΕΙΚΤΙΚΟΙ ΤΡΟΠΟΙ ΑΞΙΟΛΟΓΗΣΗΣ ΤΩΝ ΑΠΑΙΤΟΥΜΕΝΩΝ ΓΝΩΣΕΩΝ, ΔΕΞΙΟΤΗΤΩΝ ΚΑΙ ΙΚΑΝΟΤΗΤΩΝ»

Στους πίνακες που ακολουθούν καταγράφονται οι ενδεικτικοί τρόποι αξιολόγησης των γνώσεων και των δεξιοτήτων σε επίπεδο επιμέρους επαγγελματικών λειτουργιών. Ειδικότερα, οι ικανότητες μπορούν να εκτιμηθούν αποκλειστικά με την εφαρμογή σταθμισμένων και αξιόπιστων εργαλείων. Διεθνώς για το σκοπό αυτό έχουν αναπτυχθεί διάφορα ψυχομετρικά εργαλεία (τεστ ικανοτήτων). Ενδεικτικά τεστ ικανοτήτων είναι τα εξής: Differential Aptitude Test (DAT) και του General Aptitude Test Battery (GATB), Comprehensive Ability Battery (CAB), SRA Mechanical Aptitude, Minnesota Paper Form Board.

Ε.1 ΕΝΔΕΙΚΤΙΚΟΙ ΤΡΟΠΟΙ ΑΞΙΟΛΟΓΗΣΗΣ ΤΩΝ ΑΠΑΙΤΟΥΜΕΝΩΝ ΓΝΩΣΕΩΝ ΣΕ ΕΠΙΠΕΔΟ ΕΠΙΜΕΡΟΥΣ ΕΠΑΓΓΕΛΜΑΤΙΚΩΝ ΛΕΙΤΟΥΡΓΙΩΝ

Υποσημείωση: Οι γενικές γνώσεις έχουν ήδη αξιολογηθεί από το τυπικό εκπαιδευτικό σύστημα.

ΤΙΤΛΟΣ ΒΑΣΙΚΟΥ ΕΠΑΓΓΕΛΜΑΤΟΣ: ΤΕΧΝΙΚΟΣ ΑΝΕΛΚΥΣΤΗΡΑ										
ΚΕΛ	ΕΕΛ	ΓΝΩΣΕΙΣ ΣΕ ΕΠΙΠΕΔΟ ΕΠΙΜΕΡΟΥΣ ΕΠΑΓΓΕΛΜΑΤΙΚΩΝ ΛΕΙΤΟΥΡΓΙΩΝ	ΤΡΟΠΟΙ ΑΞΙΟΛΟΓΗΣΗΣ							
			ΓΡΑΠΤΕΣ ΕΞΕΤΑΣΕΙΣ	ΠΡΟΦΟΡΙΚΕΣ ΕΞΕΤΑΣΕΙΣ	ΤΕΣΤ ΠΟΛΛΑΠΛΩΝ ΑΠΑΝΤΗΣΕΩΝ	ΕΚΠΟΝΗΣΗ ΕΡΓΑΣΙΩΝ	ΣΥΝΕΝΤΕΥΞΗ	ΠΑΡΑΤΗΡΗΣΗ ΕΚΤΕΛΕΣΗΣ ΕΡΓΑΣΙΑΣ	ΑΞΙΟΛΟΓΗΣΗ ΤΕΧΝΙΚΩΝ ΔΕΞΙΟΤΗΤΩΝ	ΑΛΛΟ ΔΙΕΥΚΡΙΝΙΣΤΕ
ΚΕΛ 1	ΕΕΛ 1.1	Υπολογισμοί αντοχής υλικών σύμφωνα με πρότυπα EN81.1 & 81.2.				×				
		Αποτύπωση σχεδίου ανελκυστήρα Σχεδιαστικά προγράμματα(cad)				×				
		Εφαρμογές ανελκυστήρων, τύποι ανελκυστήρων, ιστορική εξέλιξη, νέοι σχεδιασμοί και προοπτικές.	×	×	×					
		Νομοθεσία ανελκυστήρων	×	×	×					
		Πρότυπα, Προδιαγραφές	×	×	×					
		Χρήση Η/Υ σε τεχνικά γραφεία ανελκυστήρων				×		×		
		Σύνταξη προσφοράς συμφωνητικού ανελκυστήρα				×				
		Σύνταξη προϋπολογισμού ανελκυστήρα				×				
		Ξένη γλώσσα (Εξειδικευμένη Τεχνική Ορολογία)	×		×					

		Εγκατάσταση Ηλεκτροϋδραυλικού/Ηλεκτρομηχανικού Ανελκυστήρα	×	×	×					
	ΕΕΛ 1.2	Υπολογισμοί αντοχής υλικών σύμφωνα με πρότυπα EN81.1 & 81.2				×				
		Σχέδιο ανελκυστήρα				×				
		Εφαρμογές ανελκυστήρων, τύποι ανελκυστήρων, ιστορική εξέλιξη, νέοι σχεδιασμοί και προοπτικές.	×		×					
		Συναρμολόγηση θαλάμου, τοποθέτηση και στερέωσή του στο πλαίσιο, τοποθέτηση λοιπού εξοπλισμού θαλάμου						×		
		Τοποθέτηση κινητήριου μηχανισμού και τροχαλιών						×		
		Μονάδες ισχύος και σωληνώσεις παροχής						×		
		Τοποθέτηση υδραυλικού σετ						×		
		Εγκατάσταση οδηγών ανελκυστήρα						×		
		Τοποθέτηση θυρών ανελκυστήρα						×		
		Τοποθέτηση πλαισίου, αντιβάρου, συρματόσκοινων και ρυθμιστή ταχύτητας						×		
		Προσκρουστήρες						×		
		Εγκατάσταση Ηλεκτροϋδραυλικού/Ηλεκτρομηχανικού Ανελκυστήρα			×			×		
		Ηλεκτρολογικό σχέδιο ανελκυστήρων και εφαρμογή του	×							
		Εφαρμογές αυτοματισμών στους ανελκυστήρες και PLC	×	×	×					
		Εφαρμογές ηλεκτρονικής στους ανελκυστήρες	×	×	×					
		Ηλεκτρονικά ισχύος/ Ηλεκτρονικοί ρυθμιστές στροφών	×	×	×					
		Μέτρα ασφαλείας και υγιεινής κατά την εγκατάσταση των ανελκυστήρων	×	×	×					
		Ξένη γλώσσα (Εξειδικευμένη Τεχνική Ορολογία)	×		×					

	ΕΕΛ 1.3	Σχέδιο ανελκυστήρα				×				
		Σχεδιαστικά προγράμματα(cad)				×				
		Νομοθεσία ανελκυστήρων	×	×	×					
		Πρότυπα, Προδιαγραφές	×	×	×					
		Ξένη γλώσσα (Εξειδικευμένη Τεχνική Ορολογία)	×		×					
ΚΕΛ 2	**ΕΕΛ 2.1**	Τήρηση αρχείου δεδομένων, βλαβών και ιστορικού ανελκυστήρων συμβατικού ή ψηφιακού χαρακτήρα						×		
		Κατανόηση σχεδίου ανελκυστήρα	×			×				
		Λειτουργικά μέρη του ανελκυστήρα, εξαρτήματα και μηχανισμοί και η ορθή πρακτική της συντήρησής τους	×	×	×					
		Νομοθεσία ανελκυστήρων	×	×	×					
		Πρότυπα, Προδιαγραφές	×	×	×					
		Ηλεκτρολογικό σχέδιο ανελκυστήρων και εφαρμογή του	×							
		Εφαρμογές αυτοματισμών στους ανελκυστήρες και PLC	×	×	×					
		Εφαρμογές ηλεκτρονικής στους ανελκυστήρες	×	×	×					
		Ηλεκτρονικά ισχύος/ Ηλεκτρονικοί ρυθμιστές στροφών	×	×	×					
		Χρήση Η/Υ σε τεχνικά γραφεία ανελκυστήρων				×		×		
		Μέτρα ασφαλείας και υγιεινής κατά την συντήρηση των ανελκυστήρων	×	×	×					
		Ξένη γλώσσα (Εξειδικευμένη Τεχνική Ορολογία)	×		×					
	ΕΕΛ 2.2	Προδιαγραφές λιπαντικών	×	×	×					

		Απαιτήσεις λίπανσης εξαρτημάτων και μηχανισμών	×	×	×					
		Λειτουργικά μέρη του ανελκυστήρα, εξαρτήματα και μηχανισμοί και η ορθή πρακτική της συντήρησής τους	×	×	×					
		Μέτρα ασφαλείας και υγιεινής κατά την συντήρηση των ανελκυστήρων	×	×	×					
	ΕΕΛ 2.3	Τήρηση αρχείου δεδομένων, βλαβών και ιστορικού ανελκυστήρων συμβατικού ή ψηφιακού χαρακτήρα				×		×		
		Κατανόηση σχεδίου ανελκυστήρα				×				
		Λειτουργικά μέρη του ανελκυστήρα, εξαρτήματα και μηχανισμοί και η ορθή πρακτική της συντήρησής τους	×	×	×					
		Νομοθεσία ανελκυστήρων	×	×	×					
		Πρότυπα, Προδιαγραφές	×	×	×					
		Ηλεκτρολογικό σχέδιο ανελκυστήρων και εφαρμογή του	×		×					
		Εφαρμογές αυτοματισμών στους ανελκυστήρες και PLC	×	×	×					
		Εφαρμογές ηλεκτρονικής στους ανελκυστήρες	×	×	×					
		Χρήση Η/Υ σε τεχνικά γραφεία ανελκυστήρων				×		×		
		Μέτρα ασφαλείας και υγιεινής κατά την συντήρηση των ανελκυστήρων	×	×	×					
		Ξένη γλώσσα (Εξειδικευμένη Τεχνική Ορολογία)	×		×					
		Ηλεκτρονικά ισχύος/ Ηλεκτρονικοί ρυθμιστές στροφών	×	×	×					
ΚΕΛ 3	**ΕΕΛ 3.1**	Τήρηση αρχείου δεδομένων, βλαβών και ιστορικού ανελκυστήρων συμβατικού ή ψηφιακού χαρακτήρα				×		×		
		Λειτουργικά μέρη του ανελκυστήρα, εξαρτήματα και μηχανισμοί και η ορθή πρακτική της συντήρησής τους	×	×	×					
		Νομοθεσία ανελκυστήρων	×	×	×					
		Πρότυπα, Προδιαγραφές	×	×	×					

		Ηλεκτρολογικό σχέδιο ανελκυστήρων και εφαρμογή του	×		×					
		Εφαρμογές αυτοματισμών στους ανελκυστήρες και PLC	×	×	×					
		Εφαρμογές ηλεκτρονικής στους ανελκυστήρες	×	×	×					
		Ηλεκτρονικά ισχύος/ Ηλεκτρονικοί ρυθμιστές στροφών	×	×	×					
		Χρήση Η/Υ σε τεχνικά γραφεία ανελκυστήρων				×		×		
		Μέτρα ασφαλείας και υγιεινής κατά την επισκευή και αναβάθμιση των ανελκυστήρων	×	×	×					
		Ξένη γλώσσα (Εξειδικευμένη Τεχνική Ορολογία)	×		×					
	ΕΕΛ 3.2	Λειτουργικά μέρη του ανελκυστήρα, εξαρτήματα και μηχανισμοί και η ορθή πρακτική της συντήρησής τους	×	×	×					
		Νομοθεσία ανελκυστήρων	×	×	×					
		Πρότυπα, Προδιαγραφές	×	×	×					
		Ηλεκτρολογικό σχέδιο ανελκυστήρων και εφαρμογή του	×		×					
		Εφαρμογές αυτοματισμών στους ανελκυστήρες και PLC	×	×	×					
		Εφαρμογές ηλεκτρονικής στους ανελκυστήρες	×	×	×					
		Ηλεκτρονικά ισχύος/ Ηλεκτρονικοί ρυθμιστές στροφών	×	×	×					
		Χρήση Η/Υ σε τεχνικά γραφεία ανελκυστήρων				×		×		
		Μέτρα ασφαλείας και υγιεινής κατά την επισκευή και αναβάθμιση των ανελκυστήρων	×	×	×					
		Ξένη γλώσσα (Εξειδικευμένη Τεχνική Ορολογία)	×		×					
	ΕΕΛ 3.3	Υπολογισμοί αντοχής υλικών σύμφωνα με πρότυπα EN81.1 & 81.2.				×				
		Αποτύπωση σχεδίου ανελκυστήρα Σχεδιαστικά προγράμματα(cad)				×				

Ε.2 ΕΝΔΕΙΚΤΙΚΟΙ ΤΡΟΠΟΙ ΑΞΙΟΛΟΓΗΣΗΣ ΤΩΝ ΑΠΑΙΤΟΥΜΕΝΩΝ ΔΕΞΙΟΤΗΤΩΝ ΣΕ ΕΠΙΠΕΔΟ ΕΠΙΜΕΡΟΥΣ ΕΠΑΓΓΕΛΜΑΤΙΚΩΝ ΛΕΙΤΟΥΡΓΙΩΝ

ΤΙΤΛΟΣ ΒΑΣΙΚΟΥ ΕΠΑΓΓΕΛΜΑΤΟΣ: ΤΕΧΝΙΚΟΣ ΑΝΕΛΚΥΣΤΗΡΑ										
ΚΕΛ	ΕΕΛ	ΔΕΞΙΟΤΗΤΕΣ ΣΕ ΕΠΙΠΕΔΟ ΕΠΙΜΕΡΟΥΣ ΕΠΑΓΓΕΛΜΑΤΙΚΩΝ ΛΕΙΤΟΥΡΓΙΩΝ	ΤΡΟΠΟΙ ΑΞΙΟΛΟΓΗΣΗΣ							
			ΓΡΑΠΤΕΣ ΕΞΕΤΑΣΕΙΣ	ΠΡΟΦΟΡΙΚΕΣ ΕΞΕΤΑΣΕΙΣ	ΤΕΣΤ ΠΟΛΛΑΠΛΩΝ ΑΠΑΝΤΗΣΕΩΝ	ΕΚΠΟΝΗΣΗ ΕΡΓΑΣΙΩΝ	ΣΥΝΕΝΤΕΥΞΗ	ΠΑΡΑΤΗΡΗΣΗ ΕΚΤΕΛΕΣΗΣ ΕΡΓΑΣΙΑΣ	ΑΞΙΟΛΟΓΗΣΗ ΤΕΧΝΙΚΩΝ ΔΕΞΙΟΤΗΤΩΝ	ΑΛΛΟ ΔΙΕΥΚΡΙΝΙΣΤΕ
ΚΕΛ 1	ΕΕΛ 1.1	Να αξιολογεί με βάση τις γνώσεις και την εμπειρία του το έργο					×			
		Χρησιμοποιεί με δεξιότητα την προφορική επικοινωνία για να αντλήσει πληροφορίες χρήσιμες για την εργασία του					×			
		Να εκτελεί και να αποτυπώνει τις απαραίτητες επιμετρήσεις με ακρίβεια						×		
		Χρησιμοποιώντας τις γνώσεις του και την εμπειρία του περί αντοχής υλικών και αξιοποιώντας πρότυπα, πίνακες τεχνικών στοιχείων και εξειδικευμένα προγράμματα Η/Υ να μπορεί να εκτελέσει τους απαραίτητους υπολογισμούς και να σχεδιάσει μια εγκατάσταση ανελκυστήρα				×				
		Να μπορεί να υπολογίζει με συμβατικό ή ψηφιακό τρόπο το κόστος του έργου και το χρονοδιάγαμμα ολοκλήρωσής του.				×				
		Χρήση κειμενογράφου (πχ WORD) για σύνταξη προσφορών				×				
		Να οργανώνει τις εργασίες σύμφωνα με την προφορά που έχει υποβάλλει						×		
	ΕΕΛ 1.2	Να οργανώνει τις εργασίες σύμφωνα με την προφορά που έχει υποβάλλει						×		
		Να εφαρμόζει κανόνες ασφαλείας και να χρησιμοποιεί τα προβλεπόμενα μέσα ατομικής προστασίας	×	×	×			×		
		Να επιλέγει και να χειρίζεται με ασφάλεια τα κατάλληλα εργαλεία για τις εργασίες που πρέπει να εκτελέσει		×	×			×	×	
		Να χειρίζεται σωστά τα όργανα μέτρησης και ευθυγράμμισης	×	×	×	×		×	×	
		Να συναρμολογεί και να στερεώνει υλικά και εξαρτήματα του ανελκυστήρα						×	×	

		Να χρησιμοποιεί και να εφαρμόζει τη μελέτη εγκατάστασης, τα τεχνικά εγχειρίδια και τις οδηγίες κατασκευαστών						×	×	
		Να κατανοεί και να εφαρμόζει το ηλεκτρολογικό σχέδιο του ανελκυστήρα	×					×	×	
		Να χειρίζεται ηλεκτρικά και ηλεκτρονικά όργανα μέτρησης	×	×	×	×		×	×	
	ΕΕΛ 1.3	Να εφαρμόζει τις οδηγίες ελέγχου και πιστοποίησης που προβλέπονται από την νομοθεσία	×					×	×	
ΚΕΛ 2	**ΕΕΛ 2.1**	Να χειρίζεται ηλεκτρικά και ηλεκτρονικά όργανα μέτρησης	×	×	×	×		×	×	
		Να επιλέγει και να χειρίζεται με ασφάλεια τα κατάλληλα εργαλεία για τις εργασίες που πρέπει να εκτελέσει	×	×	×	×		×	×	
		Να εφαρμόζει κανόνες ασφαλείας και να χρησιμοποιεί τα προβλεπόμενα μέσα ατομικής προστασίας	×		×			×		
		Να ελέγχει την καλή λειτουργία των εξαρτημάτων και μηχανισμών του ανελκυστήρα	×	×				×	×	
	ΕΕΛ 2.2	Να κατανοεί τις ανάγκες λίπανσης των διαφόρων εξαρτημάτων και να γνωρίζει τις προδιαγραφές των λιπαντικών	×		×			×		
		Να ελέγχει την καλή λειτουργία των εξαρτημάτων και μηχανισμών του ανελκυστήρα	×	×				×	×	
	ΕΕΛ 2.3	Να χειρίζεται ηλεκτρικά και ηλεκτρονικά όργανα μέτρησης	×	×	×	×		×	×	
		Να ελέγχει την καλή λειτουργία των εξαρτημάτων και μηχανισμών του ανελκυστήρα	×	×				×	×	
ΚΕΛ 3	**ΕΕΛ 3.1**	Χρησιμοποιεί με δεξιότητα την προφορική επικοινωνία για να αντλήσει ή να μεταδώσει πληροφορίες χρήσιμες για την εργασία του					×			
		Οργανώνει τους πόρους						×		
		Να παρατηρεί και να διαγνώσκει ηλεκτρικά/ηλεκτρονικά/μηχανολογικά προβλήματα	×	×	×			×	×	
		Να χειρίζεται ηλεκτρικά και ηλεκτρονικά όργανα μέτρησης	×	×	×	×		×	×	
		Να επιλέγει και να χειρίζεται με ασφάλεια τα κατάλληλα εργαλεία για τις εργασίες που πρέπει να εκτελέσει	×		×			×	×	
		Να επιδιορθώνει ηλεκτρικές, ηλεκτρονικές και μηχανολογικές βλάβες						×	×	

		Συμπληρώνει το ψηφιακό ή συμβατικό αρχείο του ανελκυστήρα						×	×	
	ΕΕΛ 3.2	Να επιλέγει και να χειρίζεται με ασφάλεια τα κατάλληλα εργαλεία για τις εργασίες που πρέπει να εκτελέσει	×		×			×	×	
		Να συναρμολογεί και να στερεώνει υλικά και εξαρτήματα του ανελκυστήρα						×	×	
		Να χρησιμοποιεί και να εφαρμόζει τη μελέτη εγκατάστασης, τα τεχνικά εγχειρίδια και τις οδηγίες κατασκευαστών						×	×	
		Να χειρίζεται ηλεκτρικά και ηλεκτρονικά όργανα μέτρησης	×	×	×	×		×	×	
		Να κατανοεί και να εφαρμόζει το ηλεκτρολογικό σχέδιο του ανελκυστήρα	×					×	×	
	ΕΕΛ 3.3	Να επιλέγει και να χειρίζεται με ασφάλεια τα κατάλληλα εργαλεία για τις εργασίες που πρέπει να εκτελέσει	×		×			×	×	
		Να συναρμολογεί και να στερεώνει υλικά και εξαρτήματα του ανελκυστήρα						×	×	
		Να χρησιμοποιεί και να εφαρμόζει τη μελέτη εγκατάστασης, τα τεχνικά εγχειρίδια και τις οδηγίες κατασκευαστών						×	×	
		Να χειρίζεται ηλεκτρικά και ηλεκτρονικά όργανα μέτρησης						×	×	
		Να κατανοεί και να εφαρμόζει το ηλεκτρολογικό σχέδιο του ανελκυστήρα	×					×	×	
		Να κατανοεί και να επεξηγεί νομικά κείμενα, κανονιστικές διατάξεις, πρότυπα κλπ		×	×					
		Χρησιμοποιεί με δεξιότητα την προφορική επικοινωνία για να αντλήσει ή να μεταδώσει πληροφορίες χρήσιμες για την εργασία του					×			
		Να μπορεί να υπολογίζει με συμβατικό ή ψηφιακό τρόπο το κόστος του έργου και το χρονοδιάγραμμα ολοκλήρωσής του				×		×		
		Χρήση κειμενογράφου (πχ WORD) για σύνταξη προσφορών				×		×		
		Να οργανώνει τις εργασίες σύμφωνα με την προφορά που έχει υποβάλλει						×		

ΒΙΒΛΙΟΓΡΑΦΙΑ

1.Τεχνικό Εγχειρίδιο ΣΕΣΑ 1996

2.Θεωρητική Κατάρτιση Ειδικότητας «Τεχνικός Ανελκυστήρων» με την επιμέλεια και φροντίδα της ΠΟΒΕΣΑ

3. Περιοδικό «Ανελκυστήρας»

4. Ανελκυστήρες Φίλλιπα Ι. Δημόπουλου 1990

5. Ανελκυστήρες Α.Μαχιάς & Σ. Αντωνόπουλος

6. Elevator Maintenance Zack McCain ELEVATOR WORLD 2008

7. Lift servicing and maintenance EITB 1990

8. Περιοδικό ELEVATOR WORLD

9. Οδηγός ανάπτυξης επαγγελματικών περιγραμμάτων Αθήνα 2007

10. Ελληνικό Πρότυπο ΕΛΟΤ ΕΝ 81-1 1998 «Κανόνες ασφαλείας για την κατασκευή και την εγκατάσταση ανελκυστήρων - Μέρος 1: Ηλεκτροκίνητοι Ανελκυστήρες»

11. Ελληνικό Πρότυπο ΕΛΟΤ ΕΝ 81-2 1997 «Κανόνες ασφαλείας για την κατασκευή και την εγκατάσταση ανελκυστήρων - Μέρος 2: Ηλεκτροϋδραυλικοί Ανελκυστήρες»

12. Ελληνικό Πρότυπο ΕΛΟΤ ΕΝ 81-80 2006 «Κανόνες ασφαλείας για την κατασκευή και την εγκατάσταση ανελκυστήρων - Υφιστάμενοι Ανελκυστήρες - Μέρος 80: Κανόνες για την βελτίωση της ασφάλειας σε υφιστάμενους ανελκυστήρες επιβατών και αγαθών»

13. Ελληνικό Πρότυπο ΕΛΟΤ ΕΝ 13015 2001 «Συντήρηση για ανελκυστήρες και κυλιόμενες κλίμακες - Κανόνες για οδηγίες συντήρησης»

14. Κατευθυντήρια οδηγία ΕΣΥΔ

15. Ιστοσελίδα ΠΟΒΕΣΑ www.povesa.gr

16. Ιστοσελίδα ΣΕΣΑ www.sesa.gr και ΣΥΣΕΒΕ www.sysebe.gr

17. Ιστοσελίδα ΟΕΕΚ www.oeek.gr

18. Ιστοσελίδα ΕΚΕΠΙΣ www.ekepis.gr

19. Ιστοσελίδα ΓΣΕΒΕΕ www.gsevee.gr